scheppach

Germany

Pravidelný vítěz testů

WORLD TOOL AWARDS WINNER BEST BUY 2022

PLUS X AWARD 2022 | Achieved for: High Quality, Ease of Use, Functionality

PLUS X AWARD honoured as: BEST PRODUCT OF THE YEAR 2022

4 ROKY ZÁRUKA 100% KVALITA

KATALOG

DÍLNA | STAVBA | ZAHRADA

2023

www.scheppach.cz www.scheppach.sk

OBSAH KATALOGU

AKU RUČNÍ NÁŘADÍ 4 V A 12 V	3
AKU RUČNÍ NÁŘADÍ 20 V	5
ELEKTRICKÉ RUČNÍ NÁŘADÍ	17
STOLOVÉ PILY	27
STOJANY A STOJANOVÉ SVĚRÁKY	31
POKOSOVÉ PILY	33
PÁSOVÉ PILY	40
PÁSOVÁ PILA NA KOV	43
LUPÍNKOVÉ PILY	43
PONORNÉ PILY	45
HOBLOVAČKY/PROTAHOVAČKY	48
STOLOVÁ FRÉZKA	50
ŘEZAČKANA DLAŽBU A OBKLADY	50
ODSAVAČE A VYSAVAČE	52
KOTOUČOVÉ BRUSKY	54
BRUSKY A BROUSÍCÍ SYSTÉMY	57
STOJANOVÉ VRTAČKY	67
SOUSTRUH NA DŘEVO	71
DĚLÍCÍ PILA NA KOV	72
ŠTÍPAČE	73
KOLÉBKOVÉ PILY	77
KOMPRESORY	79
MALÍŘSKÝ STŘÍKACÍ SYSTÉM	89
PNEUMATICKÝ MULTIFUNKČNÍ NÁSTROJ	90
VZDUCHOVÉ PNEUMATICKÉ NÁŘADÍ	92
PŘÍSLUŠENSTVÍ KE KOMPRESORŮM	94
ELEKTROCENTRÁLY	96
PLAZMOVÁ ŘEZAČKA	99
SVÁŘEČKY	100
VIBRAČNÍ DESKY	102
KUFRY A VOZÍKY S NÁŘADÍM	106
PŘEPRAVNÍKY	108
VIBRAČNÍ PĚCH	110
VRTACÍ/BOURACÍ/DEMOLIČNÍ KLADIVA	110
PŮDNÍ VRTÁK	115
MÍCHADLA A STAVEBNÍ MÍCHAČKY	115
ZAMETACÍ STROJ	118
PRŮMYSLOVÉ VYSAVAČE	119
TLAKOVÉ MYČKY	121
LANOVÉ NAVIJÁKY	123
ŘETĚZOVÉ KLADKOSTROJE	124
ZAHRADNÍ TECHNIKA	125
PILY, OSTŘÍČKY, DRTIČE A PŘESÍVAČE	131
BENZÍNOVÁ TLAKOVÁ MYČKA	135
PŘÍSLUŠENSTVÍ	136

ROZŠÍŘENOU NABÍDKU PROFESIONÁLNÍCH STROJŮ SCHEPPACH
NALEZNETE NA WWW.SCHEPPACH.CZ A WWW.SCHEPPACH.SK

Scheppach je pojem! Více než 80 let nabízí nekompromisní profesionální stroje pro práci v dílně. Tradiční německá preciznost, propracovanost každého detailu, více než 70 patentů a excelentní servis dovedly tuto značku na samý vrchol. Nyní, pod značkou Scheppach, nabízí i stroje pro náročné hobby použití. Stroje těží z desetiletí zkušeností techniků Scheppachu a přidávají něco navíc - dostupnost pro každého. Pokud nejste profesionál, ale přesto vyžadujete stroje výborné kvality se zárukou 4 roky, tento katalog je tu právě pro Vás.

scheppach Germany

AKUMULÁTOROVÉ RUČNÍ NÁŘADÍ 4 V a 12 V

VYNIKAJÍCÍ KVALITA, VYSPĚLÉ TECHNOLOGIE, SKVĚLÁ ERGONOMIE A PŘÍZNIVÁ CENA

Řada elektrického nářadí Scheppach byla vyvinuta s velkou pečlivostí k požadavkům jeho uživatelů. Takže ať už jste běžný hobby uživatel nebo náročný řemeslník, vždy si budete jist, že koupí nářadí Scheppach volíte ideální mix příznivé ceny, kvalitních komponentů, vyspělé technologie a dlouhé životnosti. Navíc dostanete 4-letou záruku a kvalitní záruční i pozáruční servis garantovaný jedním z největších evropských výrobců dílenského nářadí – německou společností Scheppach.

TECHNOLOGIE

HDSC technology – nejnovější profesionální technologie pro elektronickou regulaci výkonu a ochranu při nabíjení u lithiových akumulátorů. Výsledkem je nejenom precizní průběh nabíjení, kdy je neustále monitorován každý jednotlivý článek v baterii a dle aktuálních potřeb dobíjen, ale i unikátní řízení výkonu, kdy se baterie dokáže optimálně přizpůsobit různým typům strojů a poskytnout vždy maximální výkon a využít maximálně svou kapacitu. Dalším pozitivním dopadem technologie HDSC je zvýšení životnosti akumulátoru, maximální prodloužení doby chodu stroje na jedno nabití a ochrana samotné baterie před přetížením nebo přehřátím.

Ukazatel stavu nabití – přehledná indikace stavu nabití baterie pomocí několika integrovaných LED diod. Okamžitě tak víte, zda je stroj připraven k použití a na jakou míru je baterie nabitá.

Výkonné články baterie – kvalitní lithium-iontové články spolu s chytrou elektronikou umožňují okamžitý přísun potřebné energie i ve chvíli skokového zvýšení potřebného výkonu.

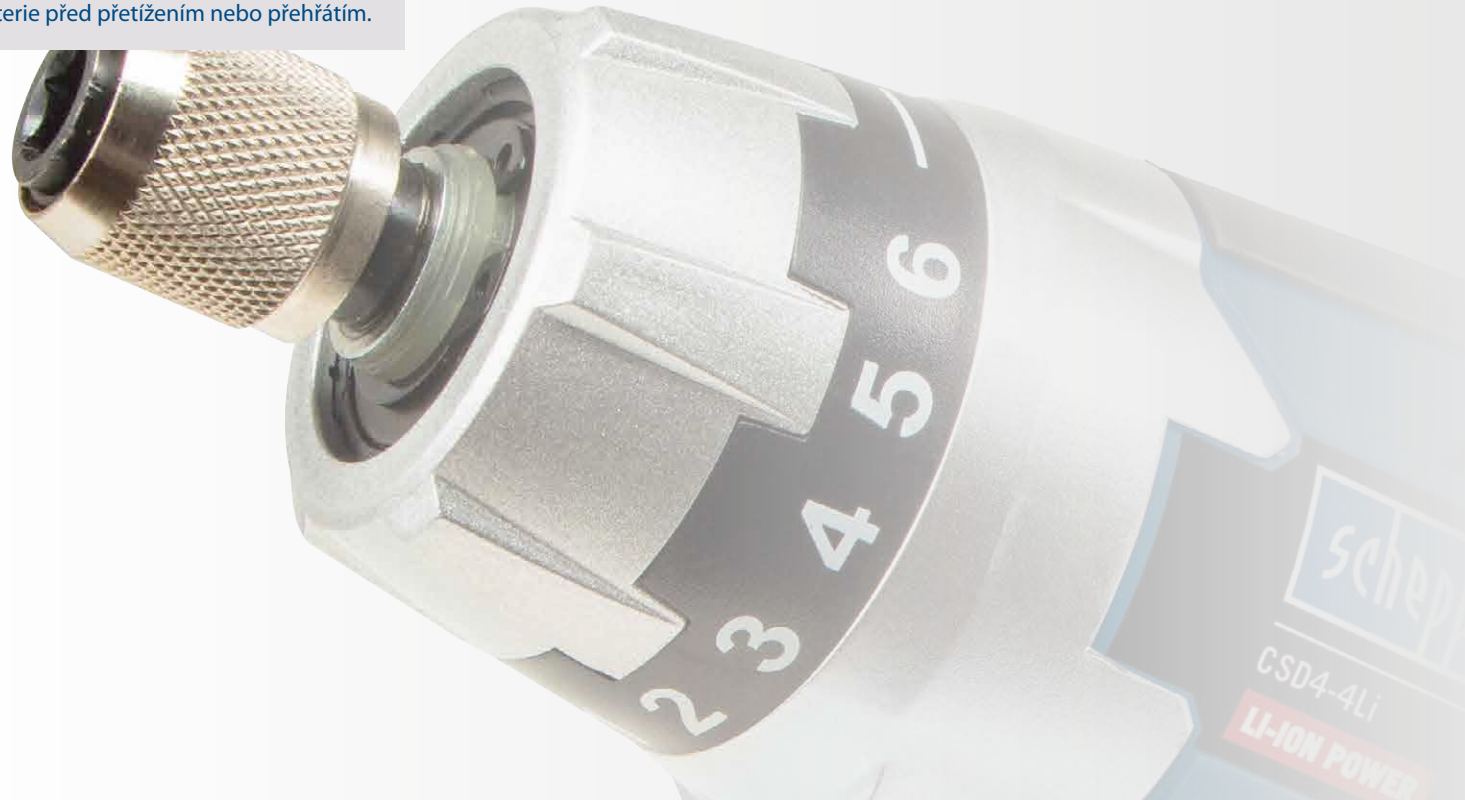

AKU VRTACÍ ŠROUBOVÁK 4 V

2 polohy rukojeti

CSD4-4Li	599 Kč	23,99 €
Napětí:		4 V
Kapacita akumulátoru:		1,5 Ah
Max. moment:		3,5 Nm
Max. otáčky:		200 ot./min.
Stupně momentu:		6+1
Sklíčidlo:		rychloupínací, 6 mm
Doba nabíjení:		3-5 hod.
Rozměry stroje:		170 x 160 x 45 mm
Hmotnost:		0,43 kg

Standardní výbava:
Nabíječka, 30 ks šroubovacích bitů, 1x držák bitů

Scheppach CSD4-4Li je ideální akumulátorový šroubovák pro menší vrtací a šroubovací práce v dílně nebo domácnosti, jako je například sestavování nábytku. Má dvě polohy rukojeti, takže se dostanete i do stísněných prostor. Rukojeť má protiskluzové zóny. Pracovní plocha je osvětlená jasným LED osvětlením. Ve spodní části rukojeti jsou 4 led diody, které slouží jako praktická svítilna. Výměna nástrojů je rychlá díky modernímu rychloupínacímu sklíčidlu. Stupně utahovacího momentu se dají nastavit v šesti stupních, takže máte vždy ideální nastavení podle druhu materiálu, se kterým pracujete. Samozřejmostí je možnost přepnutí na pravý a levý směr otáčení. O pohon se stará kvalitní akumulátor 4V. Indikace stavu jeho nabití je na vrchní části stroje. Stroj se dodává včetně sady 30 bitů.

AKU 2-RYCHLOSTNÍ PŘÍKLEPOVÝ VRTACÍ ŠROUBOVÁK 12 V

CID27-12Li	1 799 Kč	71,99 €
Napětí:		12 V
Kapacita akumulátoru:		2,0 Ah
Max. moment:		27 Nm
Otáčky 1:		0 - 350 ot./min.
Otáčky 2:		0 - 1300 ot./min.
Stupně momentu:		20 + 3
Sklíčidlo:		rychloupínací, 10 mm
Doba nabíjení:		3 hod.
Max. Ø vrtání dřevo/ocel/zdivo:		20/8/6 mm
Počet úderů:		5250/19500 1/min.
Rozměry stroje:		200 x 190 x 60 mm
Hmotnost:		1,1 kg

2 rychlosti
Příklep

Standardní výbava:
2 x 2 Ah akumulátor, nabíječka, 6 ks šroubovacích bitů, 6 ks vrtáků, 1x držák bitů, 1 x flexibilní držák bitů pro práci v nepřístupných prostorech, plastový kufr

Scheppach CID27-12Li je lehký, kompaktní a skvěle vybavený akumulátorový příklepový vrtací šroubovák pro vrtací a šroubovací práce v dílně nebo domácnosti. Má dvě rychlosti, elektronicky nastavitelnou rychlost otáček a silný příklep. Pracovní plocha je osvětlená jasným LED osvětlením. Rukojeť má protiskluzové zóny. Výměna nástrojů je rychlá díky modernímu kovovému rychloupínacímu sklíčidlu. Utahovací moment se dá nastavit v mnoha stupních, podle druhu materiálu, se kterým pracujete. Samozřejmostí je možnost přepnutí na pravý a levý směr otáčení. O pohon se stará kvalitní akumulátor 12 V. Indikace stavu jeho nabití je integrovaná ve stroji. Stroj se dodává v plastovém kufru včetně dvou akumulátorů a bohatého vybavení.

scheppach Germany

AKUMULÁTOROVÉ RUČNÍ NÁŘADÍ 20 V

VYNIKAJÍCÍ KVALITA, VYSPĚLÉ TECHNOLOGIE, SKVĚLÁ ERGONOMIE A PŘÍZNIVÁ CENA

Řada elektrického nářadí Scheppach byla vyvinuta s velkou pečlivostí k požadavkům jeho uživatelů. Takže ať už jste běžný hobby uživatel nebo náročný řemeslník, vždy si budete jist, že koupí nářadí Scheppach volíte ideální mix příznivé ceny, kvalitních komponentů, vyspělé technologie a dlouhé životnosti. Navíc dostanete 4-letou záruku a kvalitní záruční i pozáruční servis garantovaný jedním z největších evropských výrobců dílenského nářadí – německou společností Scheppach.

TECHNOLOGIE

HDSC technology – nejnovější profesionální technologie pro elektronickou regulaci výkonu a ochranu při nabíjení u lithiových akumulátorů. Výsledkem je nejenom precizní průběh nabíjení, kdy je neustále monitorován každý jednotlivý článek v baterii a dle aktuálních potřeb dobíjen, ale i unikátní řízení výkonu, kdy se baterie dokáže optimálně přizpůsobit kterémukoliv stroji z řady Scheppach 20V a poskytnout vždy maximální výkon a využít maximálně svou kapacitu. Dalším pozitivním dopadem technologie HDSC je zvýšení životnosti akumulátoru, maximální prodloužení doby chodu stroje na jedno nabití a ochrana samotné baterie před přetížením nebo přehřátím.

Bezuhlíkový motor – nová konstrukce a absence tradičních uhlíků, díky které odpadají energetické ztráty způsobené třením, vytváří moderní typ motoru s výrazně vyšší účinností, nižším zahříváním, tišším chodem a delší životností.

Ukazatel stavu nabití – jednoduchá indikace stavu nabití baterie pomocí integrovaných LED diod. Indikátor není součástí stroje, ale baterie, takže můžete zjistit okamžitou kapacitu baterie, aniž ji musíte vkládat do stroje.

Výkonné články baterie – kvalitní lithium-iontové články spolu s chytrou elektronikou umožňují okamžitý přísun potřebné energie i ve chvíli skokového zvýšení potřebného výkonu.

Jedna 20 V baterie pohání vše – je spousta systémů, kde Vám stačí jedna baterie na celou škálu nářadí. Díky chybějící nebo levné elektronice se často stane, že baterie s některým strojem funguje dobře, ale s jiným ne. Je to proto, že v odběrových křivkách různých druhů strojů jsou obrovské rozdíly.
Díky vyspělé elektronice baterie Scheppach „pozná“, ve kterém je stroji a dokonale se mu přizpůsobí.
Vy tak dostanete z každého stroje maximální výkon i pracovní dobu.

4 ROKY ZÁRUKA 4 100% KVALITA

INNOVATION

TOP NABÍDKA TOP NABÍDKA 100% KVALITA

scheppach AKU SYSTEM 20 V

20 V AKUMULÁTOR LITHIUM-IONTOVÝ 2 Ah

ABP2.0-20Li	999 Kč	39,99 €
Napětí:		20 V
Kapacita:		2 Ah
Rozměry:		110 x 75 x 55 mm
Hmotnost:		0,4 kg

scheppach AKU SYSTEM 20 V

Nízká hmotnost

20 V AKUMULÁTOR LITHIUM-IONTOVÝ 4 Ah

ABP4.0-20Li	1 599 Kč	63,99 €
Napětí:		20 V
Kapacita:		4 Ah
Rozměry:		110 x 76 x 65 mm
Hmotnost:		0,65 kg

scheppach AKU SYSTEM 20 V

Vysoká kapacita

20 V NABÍJEČKA 1,65 A

BFC2-20Li	599 Kč	23,99 €
Nabíjecí napětí:		20 V
Nabíjecí proud:		1,65 A
Nabíjecí čas baterie 2 Ah:		cca 75 min.
Nabíjecí čas baterie 4 Ah:		cca 150 min.
Dop. teplota při nabíjení:		0°C – 40°C
Délka kabelu:		1,9 m
Rozměry:		125 x 100 x 80 mm
Hmotnost:		0,4 kg

Scheppach BFC2-20Li je kompaktní rychlá nabíječka, kterou lze nabíjet všechny 20 V lithium-iontové akumulátory Scheppach. Jedná se o moderní inteligentní nabíječku, která sleduje stav jednotlivých článků, jejich teplotu a napětí a podle toho řídí jejich dobíjení. Ve výsledku se tak výrazně zvyšuje životnost baterie a maximalizuje počet nabíjecích cyklů akumulátoru. Nabíječka je vybavená indikací stavu nabíjení i možných chybových hlášení pomocí LED diod.

Kompaktní rozměry

scheppach AKU SYSTEM 20 V

20 V RYCHLONABÍJEČKA 4 A

BFC4-20Li	899 Kč	35,99 €
Nabíjecí napětí:		20 V
Nabíjecí proud:		4 A
Nabíjecí čas baterie 2 Ah:		cca 30 min.
Nabíjecí čas baterie 4 Ah:		cca 60 min.
Dop. teplota při nabíjení:		0°C – 40°C
Délka kabelu:		1,8 m
Rozměry:		180 x 115 x 85 mm
Hmotnost:		0,7 kg

Scheppach BFC4-20Li je kompaktní rychlonabíječka, kterou lze nabíjet všechny 20 V lithium-iontové akumulátory Scheppach. Jedná se o rychlou, moderní a inteligentní nabíječku, která sleduje stav jednotlivých článků, jejich teplotu a napětí a podle toho řídí jejich dobíjení. Ve výsledku se tak výrazně zvyšuje životnost baterie a maximalizuje počet nabíjecích cyklů akumulátoru. Nabíječka je vybavená indikací stavu nabíjení i možných chybových hlášení pomocí LED diod.

Rychlé nabíjení

scheppach AKU SYSTEM 20 V

20 V SET NABÍJEČKY 1,65 A a BATERIE 2 Ah

ABP2.0-20Li KIT A	1 399 Kč	55,99 €
Technické údaje nabíječky:		
Nabíjecí napětí:		20 V
Nabíjecí proud:		1,65 A
Nabíjecí čas baterie 2 Ah:		cca 75 min.
Nabíjecí čas baterie 4 Ah:		cca 150 min.
Dop. teplota při nabíjení:		0°C – 40°C
Délka kabelu:		1,9 m
Rozměry:		125 x 100 x 80 mm
Hmotnost:		0,4 kg
Technické údaje akumulátoru:		
Napětí:		20 V
Kapacita:		2 Ah
Rozměry:		110 x 75 x 55 mm
Hmotnost:		0,4 kg

Scheppach ABP2.0-20Li KIT A je akční startovací set za výjimečně výhodnou cenu. Obsahuje rychlou nabíječku Scheppach BFC2-20Li a lithium-iontovou baterii s kapacitou 2Ah Scheppach ABP2.0-20Li. Tato univerzální sada může pohánět jakýkoliv stroj Scheppach z řady 20 V.

4 ROKY ZÁRUKA 100% KVALITA

INNOVATION

TOP NABÍDKA 100% KVALITA

Skvělá cena

scheppach AKU SYSTEM 20 V

20 V SET NABÍJEČKY 4 A a BATERIE 4 Ah

ABP4.0-20Li KIT B	1 999 Kč	79,99 €
Technické údaje nabíječky		
Nabíjecí napětí:		20 V
Nabíjecí proud:		4 A
Nabíjecí čas baterie 2 Ah:		cca 30 min.
Nabíjecí čas baterie 4 Ah:		cca 60 min.
Dop. teplota při nabíjení:		0°C – 40°C
Délka kabelu:		1,8 m
Rozměry:		180 x 115 x 85 mm
Hmotnost:		0,7 kg
Technické údaje akumulátoru		
Napětí:		20 V
Kapacita:		4 Ah
Rozměry:		110 x 76 x 65 mm
Hmotnost:		0,65 kg

Scheppach ABP4.0-20Li KIT B je akční startovací set za výjimečně výhodnou cenu. Obsahuje rychlonabíječku Scheppach BFC4-20Li a lithium-iontovou baterii s kapacitou 4Ah Scheppach ABP4.0-20Li. Tato výkonná sada může pohánět jakýkoliv stroj Scheppach z řady 20 V.

4 ROKY ZÁRUKA 100% KVALITA

INNOVATION

TOP NABÍDKA 100% KVALITA

scheppach AKU SYSTEM 20 V

Skvělá cena

AKU 2-RYCHLOSTNÍ PŘÍKLEPOVÝ VRTACÍ ŠROUBOVÁK 20 V

CID30-20Li	2 499 Kč	99,99 €
Napětí:		20 V
Kapacita akumulátoru:		1,5 Ah
Max. moment:		30 Nm
Otáčky 1:		0 – 350 ot./min.
Otáčky 2:		0 – 1300 ot./min.
Stupně momentu:		20 + 3
Sklíčidlo:		rychloupínací, 10 mm
Doba nabíjení 2Ah/4Ah:		75/150 min.
Max. Ø vrtání dřevo/ocel/zdivo:		25/10/8 mm
Počet úderů:		5250/19500 1/min.
Rozměry stroje:		230 x 90 x 230 mm
Hmotnost:		1,3 kg

Standardní výbava:
2 x 1,5 Ah akumulátor, nabíječka 1,65 A,
6 ks šroubovacích bitů, 6 ks vrtáků, 1x držák bitů,
1 x flexibilní držák bitů pro práci v nepřístupných prostorech, plastový kufr

Scheppach CID30-20Li je kompaktní a skvěle vybavená aku příklepová vrtačka pro vrtací a šroubovací práce v dílně nebo domácnosti. Má dvě rychlosti, elektronicky nastavitelnou rychlost otáček a silný příklep. Pracovní plocha je osvětlená jasným LED osvětlením. Rukojeť má protiskluzové zóny. Na tělo stroje je možno přidělat ocelový klip na opasek. Výměna nástrojů je rychlá díky modernímu rychloupínacímu sklíčidlu. Utahovací moment se dá nastavit v mnoha stupních, podle druhu materiálu, se kterým pracujete. Samozřejmostí je možnost přepnutí na pravý a levý směr otáčení. O pohon se stará silný akumulátor 20 V. Indikace stavu jeho nabití je integrovaná přímo na baterii. Stroj se dodává v plastovém kufru včetně dvou akumulátorů a bohatého vybavení. Stroj lze používat s bateriemi Scheppach 1,5/2/4 Ah.

AKU 2-RYCHLOSTNÍ VRTACÍ ŠROUBOVÁK 20 V

CSD40-20Li	2 799 Kč	111 €
Napětí:		20 V
Kapacita akumulátoru:		2,0 Ah
Max. moment:		40 Nm
Otáčky 1:		0 – 450 ot./min.
Otáčky 2:		0 – 1600 ot./min.
Stupně momentu:		19 + 1
Sklíčidlo:		kovové rychloupínací, 13 mm
Doba nabíjení 2Ah/4Ah:		30/60 min.
Max. Ø vrtání dřevo/ocel:		30/13 mm
Rozměry stroje:		225 x 90 x 233 mm
Hmotnost:		1,68 kg

Standardní výbava:
2 x 2 Ah akumulátor, rychlonabíječka 4 A,
6 ks šroubovacích bitů, 6 ks vrtáků, 1x držák bitů,
1 x flexibilní držák bitů pro práci v nepřístupných prostorech, plastový kufr

Scheppach CSD40-20Li je robustní a skvěle vybavená aku vrtačka vhodná i pro těžké vrtací a šroubovací práce v dílně nebo domácnosti. Má dvě rychlosti a elektronicky nastavitelnou rychlost otáček. Pracovní plocha je osvětlená jasným LED osvětlením. Rukojeť má protiskluzové zóny. Na tělo stroje je možno přidělat ocelový klip na opasek. Výměna nástrojů je rychlá díky modernímu kovovému rychloupínacímu sklíčidlu. Utahovací moment se dá nastavit v mnoha stupních, podle druhu materiálu, se kterým pracujete. Samozřejmostí je možnost přepnutí na pravý a levý směr otáčení. O pohon se stará silný akumulátor 20 V. Ten lze s rychlonabíječkou nabít za pouhých 30 min. Indikace stavu jeho nabití je integrovaná přímo na baterii. Stroj se dodává v plastovém kufru včetně dvou akumulátorů a bohatého vybavení. Stroj lze používat s bateriemi Scheppach 1,5/2/4 Ah.

AKU 2-RYCHLOSTNÍ PŘÍKLEPOVÝ VRTACÍ ŠROUBOVÁK 20 V

CID40-20Li	2 999 Kč	119 €
Napětí:		20 V
Kapacita akumulátoru:		2,0 Ah
Max. moment:		40 Nm
Otáčky 1:		0 – 450 ot./min.
Otáčky 2:		0 – 1600 ot./min.
Stupně momentu:		16 + 3
Sklíčidlo:		kovové rychloupínací, 13 mm
Doba nabíjení 2Ah/4Ah:		30/60 min.
Max. Ø vrtání dřevo/ocel/zdivo:		30/13/10 mm
Počet úderů:		2000 1/min.
Rozměry stroje:		225 x 90 x 233 mm
Hmotnost:		1,7 kg

4 ROKY ZÁRUKA 100% KVALITA

INNOVATION

TOP NABÍDKA 100% KVALITA

2 rychlosti
Kovové sklíčidlo
Příklep

scheppach AKU SYSTEM 20 V

Standardní výbava:
2 x 2 Ah akumulátor, rychlonabíječka 4 A,
6 ks šroubovacích bitů, 6 ks vrtáků, 1x držák bitů,
1 x flexibilní držák bitů pro práci v nepřístupných prostorech, plastový kufr

Scheppach CID40-20Li je robustní a skvěle vybavená aku příklepová vrtačka vhodná i pro těžké vrtací a šroubovací práce v dílně nebo domácnosti. Má dvě rychlosti, elektronicky nastavitelnou rychlost otáček a silný příklep. Pracovní plocha je osvětlená jasným LED osvětlením. Rukojeť má protiskluzové zóny. Na tělo stroje je možno přidělat ocelový klip na opasek. Výměna nástrojů je rychlá díky modernímu kovovému rychloupínacímu sklíčidlu. Utahovací moment se dá nastavit v mnoha stupních, podle druhu materiálu, se kterým pracujete. Samozřejmostí je možnost přepnutí na pravý a levý směr otáčení. O pohon se stará silný akumulátor 20 V. Ten lze s rychlonabíječkou nabít za pouhých 30 min. Indikace stavu jeho nabití je integrovaná přímo na baterii. Stroj se dodává v plastovém kufru včetně dvou akumulátorů a bohatého vybavení. Stroj lze používat s bateriemi Scheppach 1,5/2/4 Ah.

AKU 2-RYCHLOSTNÍ PŘÍKLEPOVÝ BEZUHLÍKOVÝ VRTACÍ ŠROUBOVÁK 20 V

BID60-20Li	3 999 Kč	159 €
Napětí:		20 V
Kapacita akumulátoru:		2,0 Ah
Max. moment:		60 Nm
Otáčky 1:		0 – 500 ot./min.
Otáčky 2:		0 – 1800 ot./min.
Stupně momentu:		20 + 3
Sklíčidlo:		kovové rychloupínací, 13 mm
Doba nabíjení 2Ah/4Ah:		30/60 min.
Max. Ø vrtání dřevo/ocel/zdivo:		35/13/15 mm
Počet úderů:		28800 1/min.
Rozměry stroje:		210 x 95 x 230 mm
Hmotnost:		1,88 kg

4 ROKY ZÁRUKA 100% KVALITA

INNOVATION

TOP NABÍDKA 100% KVALITA

scheppach AKU SYSTEM 20 V

Bezuhlíkový motor
2 rychlosti
Kovové sklíčidlo
Příklep

Standardní výbava:
2 x 2 Ah akumulátor, rychlonabíječka 4 A,
6 ks šroubovacích bitů, 6 ks vrtáků, 1x držák bitů,
boční rukojeť, luxusní plastový kufr

Scheppach BID60-20Li je robustní, výkonná a skvěle vybavená aku příklepová vrtačka s kompaktní délkou, vhodná i pro nejtěžší vrtací a šroubovací práce v dílně nebo domácnosti. Bezuhlíkový motor bez tření zajišťuje větší výkon a delší výdrž a životnost stroje. Vrtačka má dvě rychlosti, elektronicky nastavitelnou rychlost otáček a velmi silný příklep. Pracovní plocha je osvětlená jasným LED osvětlením. Rukojeť má protiskluzové zóny. Vrtačka je vybavena i přídavnou boční rukojetí. Na tělo stroje je možno přidělat ocelový klip na opasek. Výměna nástrojů je rychlá díky modernímu kovovému rychloupínacímu sklíčidlu. Utahovací moment se dá nastavit v mnoha stupních, podle druhu materiálu, se kterým pracujete. Samozřejmostí je možnost přepnutí na pravý a levý směr otáčení. O pohon se stará silný akumulátor 20 V. Ten lze s rychlonabíječkou nabít za pouhých 30 min. Indikace stavu jeho nabití je integrovaná přímo na baterii. Stroj se dodává v luxusním plastovém kufru včetně dvou akumulátorů a bohatého vybavení. Stroj lze používat s bateriemi Scheppach 1,5/2/4 Ah.

SET AKU 2-RYCHLOSTNÍHO PŘÍKLEPOVÉHO VRTACÍHO ŠROUBOVÁKU 20 V A 206 KS PŘÍSLUŠENSTVÍ

DTB 20 ProS	3 799 Kč	151 €
Napětí:		20 V
Kapacita akumulátoru:		2,0 Ah
Max. moment:		45 Nm
Otáčky 1:		0 - 450 ot./min.
Otáčky 2:		0 - 1600 ot./min.
Stupně momentu:		16 + 3
Sklíčidlo:		kovové rychloupínací, 13 mm
Doba nabíjení 2Ah/4Ah:		45/90 min.
Max. Ø vrtání dřevo/ocel/zdivo:		30/13/10 mm
Počet úderů:		2000 1/min.
Rozměry stroje:		225 x 90 x 233 mm
Hmotnost:		1,7 kg

Standardní výbava:
2 x 2 Ah akumulátor, rychlonabíječka 2,4 Ah,
206 kusů příslušenství (vrtáky, bity, nástrčné klíče, nástavec, šrouby, hmoždinky, 5m svinovací metr), plastový kufr

2 rychlosti
Kovové sklíčidlo
Příklep
206 ks příslušenství

Scheppach DTB 20 ProS je skvěle vybavený pracovní kufr, který se skládá z bohatého příslušenství a výkonné aku příklepové vrtačky. Ta je vhodná i pro těžké vrtací a šroubovací práce v dílně nebo domácnosti. Má dvě rychlosti, elektronicky nastavitelnou rychlost otáček a silný příklep. Pracovní plocha je osvětlená jasným LED osvětlením. Rukojeť má protiskluzové zóny. Na tělo stroje je možno přidělat ocelový klip na opasek. Výměna nástrojů je rychlá díky modernímu kovovému rychloupínacímu sklíčidlu. Utahovací moment se dá nastavit v mnoha stupních, podle druhu materiálu, se kterým pracujete. Samozřejmostí je možnost přepnutí na pravý a levý směr otáčení. O pohon se stará silný akumulátor 20 V. Ten lze s rychlonabíječkou nabít za 45 min. Indikace stavu jeho nabití je integrovaná přímo na baterii. Stroj se dodává v luxusním plastovém kufru včetně dvou akumulátorů a bohatého vybavení, které čítá dohromady 206 ks. Stroj lze používat s bateriemi Scheppach 1,5/2/4 Ah.

AKU OKRUŽNÍ PILA 20 V

CCS165-20Li	1 799 Kč	71,99 €
Napětí:		20 V
Otáčky:		3650 ot./min.
Průměr kotouče:		165 mm, 24 zubů
Vnitřní průměr kotouče:		16 mm
Nastavení sklonu:		0°-45°
Max. hloubka řezu při 90°:		50 mm
Max. hloubka řezu při 45°:		35 mm
Rozměry stroje:		320 x 190 x 230 mm
Hmotnost:		2,8 kg

Standardní výbava:
Paralelní doraz, imbusový klíč, HSS kotouč 24 zubů

Scheppach CCS165-20Li je akumulátorová okružní pila vhodná na provádění dlouhých přímých řezů, vyřezávání dílů z dřevěných desek, krácení kuchyňských a pracovních desek, řezání podlahových krytin, příčné řezání trámů apod. Díky výkonnému motoru, vysokým otáčkám, pevné kovové základně ze slitiny hliníku a kvalitnímu řeznému kotouči 165 mm s 24 zuby z tvrdokovu, jsou řezy přesné a čisté. K nastavení hloubky a úhlu řezu nepotřebujete nářadí a obě operace indikují snadno čitelné stupnice integrované na stroji. Rukojeť má protiskluzové zóny, rychlost otáček je elektronicky regulovatelná a díky prachové přípojce můžete pilu připojit k odsavači a využít možnosti práce v bezprašném prostředí.
Stroj lze používat s bateriemi Scheppach 1,5/2/4 Ah.
Stroj se dodává bez baterie a nabíječky.

Kvalitní HSS řezný kotouč

AKU PŘÍMOČARÁ PILA 20 V

CJS25-20Li	1 299 Kč	51,99 €
Napětí:		20 V
Počet zdvihů:		0 – 2500 ot./min.
Délka zdvihu:		25 mm
Úhel řezání:		0° – 45° (vlevo i vpravo)
Nastavení předkmitu:		4 stupně
Max. prořez dřevo:		cca 100 mm
Max. prořez kov:		cca 6 mm
Rozměry stroje:		250 x 65 x 165 mm
Hmotnost:		1,7 kg

Standardní výbava:
Paralelní doraz, 1x pilový plátek dřevo,
1x pilový plátek kov

LED osvětlení

Scheppach CJS25-20Li je výkonná aku přímočará pila s vysokou délkou zdvihu, vhodná na řezání plastů, kovových materiálů a dřeva. Díky konstrukci pily lze řezat v mnoha různých úhlech, provádět dlouhé paralelní řezy nebo obloukové řezy. Pila má snadné jednoruční ovládání, elektronické nastavení rychlosti, zámek na spínači pro pohodlné ovládání bez únavy, LED osvětlení pracovního prostoru, a 4-stupňové nastavení předkmitu pro nastavení výkonu řezání. Čistotě řezu napomáhá, vedle kvalitních pilových plátků, i integrovaná ochrana proti otřepům. Kvalitní základová deska se dá lehce nastavit pro pokosové řezání až pod úhlem 45°. Rovněž výměna pilového plátku je snadná, díky systému rychloupínání. Rukojeť má komfortní protiskluzové zóny. Stroj lze používat s bateriemi Scheppach 1,5/2/4 Ah. Stroj se dodává bez baterie a nabíječky.

AKU ÚHLOVÁ BRUSKA 20 V

CAD115-20Li	1 499 Kč	59,99 €
Napětí:		20 V
Počet otáček:		8000 ot./min.
Průměr kotouče:		115 mm
Závit na vřetenu:		M14
Průměr hřídele:		22 mm
Rozměry stroje:		340 x 265 x 115 mm
Hmotnost:		1,8 kg

Standardní výbava:
1x brusný kotouč, postranní rukojeť, ochranný kryt, klíč

Scheppach CAD115-20Li je výkonná akumulátorová úhlová bruska, vhodná pro všechny běžné typy řezání a broušení s maximálním pohodlím bez otravného kabelu. Je vybavena kvalitní kovovou převodovkou, rukojetí, kterou lze nastavit do třech různých poloh podle způsobu práce a která má integrovaný vnitřní držák na klíč, dále snadno nastavitelným krytem kotouče bez použití nářadí, aretací vřetene pro snadnou výměnu kotouče a multifunkčním bezpečnostním spínačem s možností uzamčení pro pohodlnou práci. Rukojeť má komfortní protiskluzové zóny. Stroj lze používat s bateriemi Scheppach 1,5/2/4 Ah. Stroj se dodává bez baterie a nabíječky.

3-polohová rukojeť

AKU PILA OCASKA 20 V

CRS100-20Li	1 499 Kč	59,99 €
Napětí:		20 V
Otáčky:		0 – 3000 ot./min.
Délka zdvihu:		20 mm
Max. prořez dřevo:		cca 180 mm
Max. prořez kov:		cca 50 mm
Rozměry stroje:		470 x 85 x 145 mm
Hmotnost:		1,7 kg

Standardní výbava:
1x pilový plátek dřevo, 1x pilový plátek kov

Scheppach CRS100-20Li je lehká a kompaktní akumulátorová pila ocaska, vhodná pro řezání v různých materiálech, jako je plast, kov nebo dřevo. Má jednoduché beznástrojové upínání pilového listu, takže výměna je rychlá a snadná. Rychlost je elektronicky nastavitelná a pila je vybavena i účinnou brzdou. Vodící patka je nastavitelná, což prodlužuje délku životnosti pilového listu. Rukojeť má komfortní protiskluzové zóny. Stroj lze používat s bateriemi Scheppach 1,5/2/4 Ah. Stroj se dodává bez baterie a nabíječky.

Nastavitelná rychlost

AKU HOBLÍK 20 V

CPL60-20Li	1 299 Kč	51,99 €
Napětí:	20 V	
Otáčky:	10 000 ot./min.	
Šířka hoblování:	60 mm	
Hloubka hoblování:	0 – 1,5 mm	
Hloubka polodrážky:	12 mm	
Rozměry stroje:	280 x 135 x 180 mm	
Hmotnost:	2,2 kg	

Standardní výbava:
Paralelní pravítko, prachový sáček

Scheppach CPL60-20Li je moderní, skvěle vybavený, kompaktní akumulátorový hoblík, vhodný nejenom na hoblování a srovnávání povrchu, ale i srážení hran nebo vytváření polodrážek. Odolná litinová hoblovací deska má integrovanou drážku na srážení hran. Hoblík je vybaven zabudovaným systémem pro odsávání prachu do sběrného sáčku, přídavným předním madlem pro lepší kontrolu stroje, boční dorazovou lištou pro přesné hoblování a jednoduchým nastavením hloubky hoblování. Pohon zajišťuje kvalitní řemen a kovové řemenice. Rukojeť má ergonomický design a komfortní protiskluzové zóny. Bezpečnostní spínač brání nechtěnému spuštění stroje. Hoblík lze používat s bateriemi Scheppach 1,5/2/4 Ah. Stroj se dodává bez baterie a nabíječky.

Odolná hoblovací deska

AKU VIBRAČNÍ BRUSKA 20 V

CFS135-20Li	699 Kč	27,99 €
Napětí:	20 V	
Otáčky:	11 000 ot./min.	
Brusná deska:	135 x 135 x 95 mm	
Prachový box:	ano	
Rozměry stroje:	210 x 95 x 155 mm	
Hmotnost:	0,8 kg	

Standardní výbava:
3x brusný papír

Scheppach CFS135-20Li je moderní, lehká a kompaktní akumulátorová vibrační bruska, která se ideálně hodí na broušení různých povrchů, jemné dokončovací práce nebo odstraňování starých nátěrů. Díky velkému orbitálnímu rozsahu je materiál odstraněn rychle a efektivně. Trojúhelníkový tvar brusné plochy brusky umožňuje broušení hran i rovin a rovněž broušení v rozích a stísněných nebo úzkých prostorech. Komfortu při práci pomáhá i systém pomalého startu Soft Start. Brusný papír lze pomocí systému suchého zipu připevnit nebo vyměnit velmi rychle. Pořádek na pracovišti pomáhá udržovat integrovaný systém odsávání prachu do sběrného boxu, který je vybaven filtrem. Rukojeť má ergonomický design a komfortní protiskluzové zóny. Bezpečnostní spínač lze uzamknout. Brusku lze používat s bateriemi Scheppach 1,5/2/4 Ah. Stroj se dodává bez baterie a nabíječky.

Integrovaná nádoba na prach

AKU MULTIFUNKČNÍ NÁSTROJ 20 V

CMT 200 20 ProS	1 299 Kč	51,99 €
Napětí:	20 V	
Rychlost:	5000 – 15000 ot./min.	
Rozsah oscilace:	3°	
Rozměry stroje:	275 x 115 x 110 mm	
Hmotnost:	1,1 kg	

Standardní výbava:
pilový nástavec, seškrabovací nástavec, trojúhelníkový brusný nástavec s brusným papírem

Scheppach CMT 200 20 ProS je skvěle vybavený, multifunkční akumulátorový nástroj, který se skvěle hodí na odstraňování barvy nebo lepidel, broušení a řezání v rozích a úzkých prostorech, řezání trubek, odstranění silikonových tmelů, renovace okenních rámů, vyřezávání dlaždic, řezání keramických obkladů, sádrokartonů, plastů a měkkých kovů nebo broušení či rašplování menších ploch. Pro všechny tyto účely je stroj vybaven výkonným motorem s nastavitelnými otáčkami, oscilační hlavou, systémem rychlé výměny nástrojů (hlavice je uzpůsobena pro použití většiny běžného příslušenství na trhu) a ergonomickou rukojetí s protiskluzovou úpravou. Stroj se dodává s pilovým nástavcem, seškrabovacím nástavcem a trojúhelníkovým brusným nástavcem s brusným papírem. Stroj lze používat s bateriemi Scheppach 1,5/2/4 Ah. Stroj se dodává bez baterie a nabíječky.

AKU RÁZOVÝ UTAHOVÁK 1/4“ 20 V

CID180-20Li	1 199 Kč	47,99 €
Napětí:	20 V	
Max. moment:	180 Nm	
Otáčky:	0 – 2800 ot./min.	
Počet úderů:	0 – 3600 1/min.	
Upínání:	1/4“ (6,35 mm), šestihran	
Rozsah použití:	M5 – M12	
Rozměry stroje:	210 x 65 x 210 mm	
Hmotnost:	1,2 kg	

Scheppach CID180-20Li je moderní akumulátorový rázový utahovák. Díky svému výkonu a konstrukci je schopen vyvinout mnohem větší utahovací moment než běžná vrtačka a hodí se tak pro komfortní utahování nebo povolování běžných i pevnostních šroubových spojů. Využití má tak nejenom doma, ale i v dílně, při opravách techniky, při montáži kovových nebo dřevěných konstrukcí apod. Lehce se s ním povolí i zašlé nebo zarezlé šrouby. Díky absenci zpětného rázu (běžné u vrtaček) nezatěžuje zápěstí a práce je tak velmi pohodlná. Stroj je vybavený LED osvětlením pracovního prostoru, ergonomickou rukojetí s protiskluzovými zónami, rychloupínacím sklíčidlem 1/4“, elektronickou regulací rychlosti, levým a pravým chodem, odnímatelným ocelovým klipem na opasek a celokovovou převodovkou. Stroj lze používat s bateriemi Scheppach 1,5/2/4 Ah. Stroj se dodává bez baterie a nabíječky.

AKU RÁZOVÝ UTAHOVÁK 1/2“ 20 V

CIW350-20Li	1 699 Kč	67,99 €
Napětí:		20 V
Max. moment:		350 Nm
Otáčky:		0 – 2300 ot./min.
Počet úderů:		0 – 3300 1/min.
Upínání:		1/2“, čtyřhran
Rozměry stroje:		210 x 85 x 210 mm
Hmotnost:		1,6 kg

Scheppach CIW350-20Li je velmi výkonný akumulátorový rázový utahovák. Díky svému výkonu a konstrukci je schopen vyvinout mnohonásobně větší utahovací moment než běžná vrtačka a hodí se tak pro komfortní utahování nebo povolování běžných i pevnostních šroubových spojů. Využití má tak nejenom doma a v běžné dílně, ale i v kovodělné výrobě, v servisech, při opravách techniky, při montáži kovových nebo dřevěných konstrukcí apod. Lehce se s ním povolí i zašlé nebo zarezlé šrouby. Díky absenci zpětného rázu (běžné u vrtaček) nezatěžuje zápěstí a práce je tak velmi pohodlná. Stroj je vybavený LED osvětlením pracovního prostoru, ergonomickou rukojetí s protiskluzovými zónami, upínacím čtyřhranem 1/2“, elektronickou regulací rychlosti, levým a pravým chodem, odnímatelným ocelovým klipem na opasek a celokovovou převodovkou. Stroj lze používat s bateriemi Scheppach 1,5/2/4 Ah. Stroj se dodává bez baterie a nabíječky.

4 ROKY ZÁRUKA 4 100% KVALITA

INNOVATION INNOVATION

TOP NABÍDKA TOP NABÍDKA 100% KVALITA

Kovový kryt převodovky

scheppach Germany

ELEKTRICKÉ RUČNÍ NÁŘADÍ SCHEPPACH

VYNIKAJÍCÍ KVALITA, VYSPĚLÉ TECHNOLOGIE, SKVĚLÁ ERGONOMIE A PŘÍZNIVÁ CENA

Řada elektrického nářadí Scheppach byla vyvinuta s velkou pečlivostí k požadavkům jeho uživatelů. Takže ať už jste běžný hobby uživatel nebo náročný řemeslník, vždy si budete jist, že koupí nářadí Scheppach volíte ideální mix příznivé ceny, kvalitních komponentů, vyspělé technologie, ergonomie, bezpečnosti a dlouhé životnosti. Navíc dostanete 4-letou záruku a kvalitní záruční i pozáruční servis garantovaný jedním z největších evropských výrobců dílenského nářadí – německou společností Scheppach.

ÚHLOVÁ BRUSKA 600 W 115 mm

4 ROKY ZÁRUKA 4 100% KVALITA · INNOVATION · TOP NABÍDKA TOP 100% KVALITA

AG 600	1199 Kč	47,99 €
Motor:		230 V/50 Hz
Příkon:		600 W
Průměr kotouče:		115 mm
Průměr hřídele:		22 mm
Závit na vřetenu:		M14
Počet otáček:		11000 ot./min.
Rozměry stroje:		324 x 73 x 110 mm
Hmotnost:		2,0 kg

Standardní výbava:
1x brusný kotouč, postranní rukojeť, ochranný kryt, klíč, plastový kufr

Scheppach AG 600 je kompaktní úhlová bruska s kotoučem 115 mm, vhodná pro všechny běžné typy řezání a broušení, odstraňování barvy a rzi, zabrušování svárů, začišťování hran, řezání obkladů apod. Motor má výkon 600 W a je vybaven kvalitním měděným vinutím. Bruska má odolnou kovovou převodovkou, která zajišťuje vysoký točivý moment, rukojeť, kterou lze nastavit do dvou různých poloh (vhodná pro praváky i leváky), dále snadno nastavitelný kryt kotouče bez použití nářadí, aretaci vřetene pro snadnou výměnu kotouče a bezpečnostní spínač pro pohodlnou práci. Rukojeť má komfortní protiskluzové zóny. Díky štíhlému tělu a nízké hmotnosti se bruska snadno ovládá a dobře se vede i jednou rukou. Stroj se dodává v praktickém plastovém kufru.

2-polohová rukojeť

ÚHLOVÁ BRUSKA 780 W 125 mm

AG 780	1 499 Kč	59,99 €
Motor:		230 V/50 Hz
Příkon:		780 W
Průměr kotouče:		125 mm
Průměr hřídele:		22 mm
Závit na vřetenu:		M14
Počet otáček:		11000 ot./min.
Rozměry stroje:		331 x 73 x 110 mm
Hmotnost:		2,0 kg

Standardní výbava:
1x brusný kotouč, postranní rukojeť, ochranný kryt, klíč, plastový kufr

Scheppach AG 780 je kompaktní úhlová bruska s kotoučem 125 mm, vhodná pro všechny běžné typy řezání a broušení, odstraňování barvy a rzi, zabrušování svárů, začišťování hran, řezání obkladů apod. Motor má výkon 780 W a je vybaven kvalitním měděným vinutím. Bruska má odolnou kovovou převodovkou, která zajišťuje vysoký točivý moment, rukojeť, kterou lze nastavit do dvou různých poloh (vhodná pro praváky i leváky), dále snadno nastavitelný kryt kotouče bez použití nářadí, aretaci vřetene pro snadnou výměnu kotouče a bezpečnostní spínač pro pohodlnou práci. Rukojeť má komfortní protiskluzové zóny. Díky štíhlému tělu a nízké hmotnosti se bruska snadno ovládá a dobře se vede i jednou rukou. Stroj se dodává v praktickém plastovém kufru.

2-polohová rukojeť

ÚHLOVÁ BRUSKA 1200 W 150 mm

AG 1200	1 999 Kč	79,99 €
Motor:		230 V/50 Hz
Příkon:		1200 W
Průměr kotouče:		150 mm
Průměr hřídele:		22 mm
Závit na vřetenu:		M14
Počet otáček:		9000 ot./min.
Rozměry stroje:		378 x 88 x 125 mm
Hmotnost:		3,1 kg

Standardní výbava:
1x brusný kotouč, postranní rukojeť, ochranný kryt, klíč, plastový kufr

3-polohová rukojeť

Scheppach AG 1200 je výkonná úhlová bruska s kotoučem 150 mm, vhodná pro všechny běžné typy řezání a broušení, odstraňování barvy a rzi, zabrušování svárů, začišťování hran, řezání kamene, obkladů apod. Silný motor má výkon 1200 W a je vybaven kvalitním měděným vinutím. Bruska má odolnou kovovou převodovku, která zajišťuje vysoký točivý moment, rukojeť, kterou lze nastavit do třech různých poloh podle typu práce (vhodná pro praváky i leváky), dále snadno nastavitelný kryt kotouče bez použití nářadí, aretaci vřetene pro snadnou výměnu kotouče a velký spínač pro pohodlnou práci. Rukojeť má komfortní protiskluzové zóny. Díky štíhlému tělu a příznivé hmotnosti se bruska snadno ovládá i ve stísněných prostorech. Stroj se dodává v praktickém plastovém kufru.

ÚHLOVÁ BRUSKA 2200 W 230 mm

AG 2200	2 899 Kč	115 €
Motor:	230 V/50 Hz	
Příkon:	2200 W	
Průměr kotouče:	230 mm	
Průměr hřídele:	22 mm	
Závit na vřetenu:	M14	
Počet otáček:	6000 ot./min.	
Soft Start:	ano	
Rozměry stroje:	483 x 108 x 147 mm	
Hmotnost:	5,9 kg	

Standardní výbava:
1x brusný kotouč, postranní rukojeť, ochranný kryt, klíč, plastový kufr

Soft Start

Scheppach AG 2200 je velká a velmi výkonná úhlová bruska s kotoučem 230 mm, vhodná pro všechny typy řezání a broušení, odstraňování barvy a rzi, zabrušování svárů, začišťování hran, řezání a broušení betonu, kamenů nebo obkladů. Silný motor s funkcí pomalého rozběhu (Soft Start) má vysoký výkon 2200 W a je vybaven kvalitním měděným vinutím. To zaručuje vysokou rezervu výkonu i při náročných činnostech. Bruska má odolnou kovovou převodovku, která zajišťuje vysoký točivý moment, rukojeť, kterou lze nastavit do třech různých poloh podle typu práce (vhodná pro praváky i leváky), dále snadno nastavitelný kryt kotouče bez použití nářadí, aretaci vřetene pro snadnou výměnu kotouče a velký spínač pro pohodlnou práci. Rukojeť má komfortní protiskluzové zóny. Stroj se dodává v praktickém plastovém kufru.

LEŠTIČKA 600 W 125 mm

PM 600	1 899 Kč	75,99 €
Motor:	230 V/50 Hz	
Příkon:	600 W	
Průměr kotouče:	125 mm	
Průměr hřídele:	22 mm	
Závit na vřetenu:	M14	
Počet otáček:	1200 – 5000 ot./min.	
Rozměry stroje:	370 x 75 x 110 mm	
Hmotnost:	2,1 kg	

Standardní výbava:
1x leštící kotouč, vlněný leštící návlek, postranní rukojeť, ochranný kryt, klíč, plastový kufr

Regulace otáček

Scheppach PM 600 je lehká, kompaktní a výkonná leštička 125 mm. Je ideální k leštění lakovaných povrchů, např. karosérií automobilů nebo motocyklů, leštění podlah, chromovaných povrchů, dále na odstraňování vosku z povrchů, odstraňování vodního kamene apod. S vhodným příslušenstvím i na broušení dřeva, plastů nebo kovů. Díky optimálnímu a mezi řemeslníky nejoblíbenějšímu průměru leštícího kotouče 125 mm, lze snadno leštit i komplikované povrchy nebo stísněná místa s horší dostupností. Díky standardnímu závitu M14 a kotouči se suchým zipem leštička umožňuje snadnou instalaci jiných kotoučů nebo brusných papírů, což dále rozšiřuje možnosti jejího použití. Motor má výkon 600 W a je vybaven kvalitním měděným vinutím. Rychlost otáček se dá regulovat v širokém rozmezí, dle povahy leštěného povrchu. Leštička má odolnou kovovou převodovku, která zajišťuje vysoký točivý moment, rukojeť, kterou lze nastavit do dvou různých poloh (vhodná pro praváky i leváky), dále snadno nastavitelný kryt kotouče bez použití nářadí, aretaci vřetene pro snadnou výměnu kotouče a multifunkční bezpečnostní spínač s možností uzamčení pro pohodlnou práci. Rukojeť má komfortní protiskluzové zóny. Stroj se dodává v praktickém plastovém kufru.

PŘÍKLEPOVÁ VRTAČKA 850 W

DM 850	1 399 Kč	55,99 €
Motor:		230 V/50 Hz
Příkon:		850 W
Počet otáček:		0 – 3000 ot./min.
Počet úderů:		0 – 45000 1/min.
Sklíčidlo:		rychloupínací, 13 mm
Max. Ø vrtání dřevo/ocel/zdivo:		25/10/13 mm
Rozměry stroje:		317 x 75 x 210 mm
Hmotnost:		2,2 kg

Rychloupínací sklíčidlo
Příklep

Standardní výbava:
Přídavná rukojeť, 6x šroubovací bit, držák bitů, hloubkový doraz, plastový kufr

Scheppach DM 850 je kompaktní a lehká příklepová vrtačka, vhodná pro přesné vrtání do většiny konstrukčních materiálů. Díky funkci příklepu umožňuje i snadné vrtání do cihlových nebo betonových zdí. S vhodným příslušenstvím nebo nástavci se může využít i ke šroubování nebo broušení. Motor má výkon 850 W a je vybaven kvalitním měděným vinutím. Vrtačka má elektronické nastavení rychlosti otáček, snadno dostupné přepínání levého a pravého chodu, spínač s možností uzamčení, přídavnou rukojeť, nastavitelný hloubkový doraz a moderní rychloupínací sklíčidlo s aretací hřídele. Rukojeť má komfortní protiskluzové zóny. Díky štíhlému tělu a nízké hmotnosti se vrtačka snadno ovládá. Stroj se dodává v praktickém plastovém kufru.

DVOURYCHLOSTNÍ PŘÍKLEPOVÁ VRTAČKA 850 W

DI 850	2 099 Kč	83,99 €
Motor:		230 V/50 Hz
Příkon:		850 W
Počet otáček 1:		0 – 1000 ot./min.
Počet otáček 2:		0 – 2800 ot./min.
Počet úderů 1:		0 – 16000 1/min.
Počet úderů 2:		0 – 44800 1/min.
Sklíčidlo:		kovové rychloupínací, 13 mm
Max. Ø vrtání dřevo/ocel/zdivo:		30/13/20 mm
Rozměry stroje:		380 x 85 x 211 mm
Hmotnost:		3,2 kg

Kovové sklíčidlo
Příklep

Standardní výbava:
Přídavná rukojeť, 6x šroubovací bit, držák bitů, hloubkový doraz, plastový kufr

Scheppach DI 850 je výkonná, dvourychlostní příklepová vrtačka, vhodná pro přesné vrtání do většiny konstrukčních materiálů. Díky funkci příklepu umožňuje i snadné vrtání do cihlových nebo betonových zdí. S vhodným příslušenstvím nebo nástavci se může využít i ke šroubování, broušení nebo míchání stavebních materiálů. Motor má výkon 850 W a je vybaven kvalitním měděným vinutím. Vrtačka má dvourychlostní kovovou převodovku, elektronické nastavení rychlosti otáček, snadno dostupné přepínání levého a pravého chodu, spínač s možností uzamčení, přídavnou rukojeť, nastavitelný hloubkový doraz a velmi kvalitní kovové rychloupínací sklíčidlo s aretací hřídele. Rukojeť má komfortní protiskluzové zóny. Díky štíhlému tělu a příznivé hmotnosti se vrtačka snadno ovládá. Stroj se dodává v praktickém plastovém kufru.

DVOURYCHLOSTNÍ PŘÍKLEPOVÁ VRTAČKA 1050 W

DI 1050	2 499 Kč	99,99 €
Motor:		230 V/50 Hz
Příkon:		1050 W
Počet otáček 1:		0 – 1000 ot./min.
Počet otáček 2:		0 – 2800 ot./min.
Počet úderů 1:		0 – 16000 1/min.
Počet úderů 2:		0 – 44800 1/min.
Sklíčidlo:		kovové rychloupínací, 13 mm
Max. Ø vrtání dřevo/ocel/zdivo:		30/13/20 mm
Rozměry stroje:		380 x 85 x 211 mm
Hmotnost:		3,4 kg

Kovové sklíčidlo
Silný motor

Standardní výbava:
Přídavná rukojeť, 6x šroubovací bit, držák bitů, hloubkový doraz, plastový kufr

Scheppach DI 1050 je velmi výkonná, dvourychlostní příklepová vrtačka, vhodná pro přesné vrtání do většiny konstrukčních materiálů. Díky funkci příklepu umožňuje i snadné vrtání do cihlových nebo betonových zdí. S vhodným příslušenstvím nebo nástavci se může využít i ke šroubování, broušení nebo míchání stavebních materiálů. Silný motor má výkon 1050 W a je vybaven kvalitním měděným vinutím. Vrtačka má dvourychlostní kovovou převodovku, elektronické nastavení rychlosti otáček, snadno dostupné přepínání levého a pravého chodu, spínač s možností uzamčení, přídavnou rukojeť, nastavitelný hloubkový doraz a velmi kvalitní kovové rychloupínací sklíčidlo s aretací hřídele. Rukojeť má komfortní protiskluzové zóny. Díky štíhlému tělu a příznivé hmotnosti se vrtačka snadno ovládá. Stroj se dodává v praktickém plastovém kufru.

RÁZOVÝ UTAHOVÁK 900 W 1/2“

IW 900	2 399 Kč	95,99 €
Motor:		230 V/50 Hz
Příkon:		900 W
Max. moment:		320 Nm
Otáčky:		2400 ot./min.
Počet úderů:		4800 1/min.
Upínání:		1/2“, čtyřhran
Max. rozsah použití:		M22
Rozměry stroje:		303 x 91 x 227 mm
Hmotnost:		3,3 kg

Kovový kryt
převodovky

Standardní výbava:
4x nástrčkový klíč (17, 19, 21, 23 mm), plastový kufr

Scheppach IW 900 je velmi výkonný elektrický rázový utahovák. Díky svému výkonu 900 W a konstrukci je schopen vyvinout mnohonásobně větší utahovací moment než běžná vrtačka a hodí se tak pro komfortní utahování nebo povolování běžných i pevnostních šroubových spojů. Využití má tak nejenom doma a v běžné dílně, ale i v kovodělné výrobě, v servisech, při opravách techniky, při montáži kovových nebo dřevěných konstrukcí apod. Lehce se s ním povolí i zašlé nebo zarezlé šrouby. Díky absenci zpětného rázu (běžné u vrtaček) nezatěžuje zápěstí a práce je tak velmi pohodlná. Stroj je dobře vyvážený, má ergonomickou rukojeť s protiskluzovými zónami, upínací čtyřhran 1/2“, levý a pravý chod, sponu na zavěšení, celokovovou převodovku a motor s kvalitním měděným vinutím. Stroj se dodává v praktickém plastovém kufru i se 4 nástrčkovými klíči (ořechy).

VIBRAČNÍ BRUSKA 240 W

ES 240	1 599 Kč	63,99 €
Motor:		230 V/50 Hz
Příkon:		240 W
Otáčky:		12 000 ot./min.
Brusná plocha:		93 x 186 mm
Rozměr brusného papíru:		93 x 235 mm
Rozměry stroje:		287 x 98 x 178 mm
Hmotnost:		1,9 kg

Kvalitní základna

Standardní výbava:
Prachový sáček, 9x brusný pás
(3x zrnitost 80, 3x zrnitost 100, 3x zrnitost 120)

Scheppach ES 240 je výkonná elektrická vibrační bruska. Je ideální hlavně na obrušování dřeva, na zaoblování hran nebo broušení v rozích. Lze ji rovněž využít na suché broušení plastů a lakovaných či jinak barvených povrchů. Dobrá ergonomie, velké protiskluzové plochy, nízká hmotnost i hlučnost a nízké vibrace držadla jsou zárukou precizního ovládání a pohodlí při práci. Kvalitní hliníková základna je základem pro vynikající jakost povrchu i na větších plochách. Výměna brusných papírů je rychlá díky jejich upevnění pomocí svorek. Motor má výkon 240 W a je vybaven kvalitním měděným vinutím. Bruska je vybavena integrovaným systémem pro odsávání prachu. Stroj se dodává se sadou 9 brusných papírů.

HOBLÍK 1100 W

EP 1100	1 999 Kč	79,99 €
Motor:		230 V/50 Hz
Příkon:		1100 W
Otáčky:		16 000 ot./min.
Šířka hoblování:		82 mm
Hloubka hoblování:		0 – 3 mm
Hloubka polodrážky:		0 – 18 mm
Rozměry stroje:		294 x 174 x 179 mm
Hmotnost:		3,8 kg

3 integrované V drážky

Standardní výbava:
Paralelní pravítko, prachový sáček, klíč

Scheppach EP 1100 je velmi výkonný elektrický hoblík vhodný nejenom na hoblování, srovnávání a vyhlazení povrchu, ale i srážení hran nebo vytváření polodrážek. Odolná litinová hoblovací deska má 3 integrované V drážky různých rozměrů na srážení hran. Hoblík je vybaven zabudovaným systémem pro odsávání prachu do sběrného sáčku, přídavným předním madlem pro lepší kontrolu stroje, boční dorazovou lištou pro přesné hoblování a jednoduchým nastavením hloubky hoblování. Pohon zajišťuje kvalitní řemen a kovové řemenice. Nůž z tvrdokovu je vyměnitelný. Rukojeť má ergonomický tvar. Motor má vysoký výkon 1100 W a je vybaven kvalitním měděným vinutím. Vysoký výkon je výhodný při práci na houževnatých druzích dřeva nebo při práci s maximálním úběrem.

OKRUŽNÍ PILA 190 mm 1300 W

CS 1300	2 299 Kč	91,99 €
Motor:	230 V/50 Hz	
Příkon:	1300 W	
Otáčky:	5000 ot./min.	
Průměr kotouče:	190 mm, 40 zubů	
Vnitřní průměr kotouče:	20 mm	
Nastavení sklonu:	0°– 45°	
Max. hloubka řezu při 90°:	68 mm	
Max. hloubka řezu při 45°:	41 mm	
Rozměry stroje:	325 x 260 x 238 mm	
Hmotnost:	4,2 kg	

Kvalitní TCT kotouč

Standardní výbava:
Paralelní doraz, imbusový klíč, rukojeť,
TCT kotouč 40 zubů

Scheppach CS 1300 je silná elektrická okružní pila vhodná na provádění dlouhých přímých řezů, vyřezávání dílů z dřevěných desek, krácení kuchyňských a pracovních desek, řezání podlahových krytin, příčné řezání trámů apod. Výkonný motor 1300 W má kvalitní měděné vinutí. Díky němu, vysokým otáčkám, pevné kovové základně ze slitiny hliníku a kvalitnímu řeznému kotouči 190 mm se 40 zuby z tvrdokovu, jsou řezy přesné a čisté. K nastavení hloubky a úhlu řezu nepotřebujete nářadí a obě operace indikují snadno čitelné stupnice integrované na stroji. Ke stroji se dodává plnohodnotná přídavná boční rukojeť, takže i dlouhotrvající práce bude pohodlná. Rukojeť stroje má protiskluzové zóny a díky prachové přípojce můžete pilu připojit k odsavači a využít možnosti práce v bezprašném prostředí.

HORKOVZDUŠNÁ PISTOLE 1800 W

HG 1800	799 Kč	31,99 €
Motor:	230 V/50 Hz	
Příkon:	1800 W	
Teplota vzduchu:	250°C / 500°C	
Množství vzduchu:	250 l/min. / 500 l/min.	
Počet stupňů teploty:	2	
Rozměry stroje:	245 x 83 x 208 mm	
Hmotnost:	0,8 kg	

Bohaté příslušenství

Standardní výbava:
Škrabka, úzká tryska, široká tryska, odrazová tryska, tryska se škrabkou, plastový kufr

Scheppach HG 1800 je lehká univerzální horkovzdušná pistole vhodná na široké spektrum použití. Díky možnostem nastavení teploty a průtoku vzduchu do dvou stupňů je vhodná k odstraňování laků, barev, nálepek, tvarování umělých hmot, smršťování fólií, svařování, upevňování pásků na hrany, uvolňování lepených spojů, rozmrazování zamrzlých trubek nebo sušení. Díky kvalitnímu topnému tělesu, promyšlenému chlazení, tepelné ochraně a kvalitnímu motoru o výkonu 1800 W je zajištěna dlouhá životnost stroje. Ergonomická rukojeť je vybavena příjemnou protiskluzovou vrstvou a je uzpůsobena k odložení pistole do vertikální polohy, nutné pro odložení rozehřáté pistole. Horkovzdušná pistole se dodává v praktickém plastovém kufru s bohatým 5-ti dílným příslušenstvím.

HORKOVZDUŠNÁ PISTOLE 2000 W

HG 2000	1 499 Kč	59,99 €
Motor:	230 V/50 Hz	
Příkon:	2000 W	
Teplota vzduchu I:	50°C	
Teplota vzduchu II:	50°C – 650°C	
Množství vzduchu I:	250 l/min. / 500 l/min.	
Množství vzduchu II:	250 l/min. / 500 l/min.	
Rychlé chlazení:	ano	
Rozměry stroje:	245 x 83 x 208 mm	
Hmotnost:	0,9 kg	

Bohaté příslušenství
Digitální nastavení teploty

Standardní výbava:
Škrabka, úzká tryska, široká tryska, odrazová tryska, tryska se škrabkou, plastový kufr

Scheppach HG 2000 je výkonná univerzální horkovzdušná pistole vhodná na široké spektrum použití. Teplotu i proud vzduchu lze měnit ve dvou stupních. V rámci druhého stupně lze navíc jednoduše digitálně nastavit plynule jakoukoliv teplotu v širokém rozmezí 50°C až 650°C. Díky možnostem nastavení teploty a průtoku vzduchu je tak pistole vhodná k odstraňování laků, barev, nálepek, tvarování umělých hmot, smršťování fólií, svařování, upevňování pásků na hrany, uvolňování lepených spojů, rozmrazování zamrzlých trubek nebo sušení. Díky kvalitnímu topnému tělesu, promyšlenému chlazení, tepelné ochraně a kvalitnímu motoru o vysokém výkonu 2000 W je zajištěna dlouhá životnost stroje. Ergonomická rukojeť je vybavena příjemnou protiskluzovou vrstvou a je uzpůsobena k odložení pistole do vertikální polohy, nutné pro odložení rozehřáté pistole. Horkovzdušná pistole se dodává v praktickém plastovém kufru s bohatým 5-ti dílným příslušenstvím.

HORNÍ FRÉZKA 1200 W

RO 1200	2 499 Kč	99,99 €
Motor:		230 V/50 Hz
Příkon:		1200 W
Upnutí:		8 mm
Výška zdvihu:		0 – 60 mm
Otáčky:		9000 – 30000 ot./min.
Rozměry stroje:		263 x 135 x 240 mm
Hmotnost bez/s přísl.:		3,8 /4,9 kg

Výška zdvihu 60 mm

Standardní výbava:
3x fréza 12/14/16 mm, 2 x upínací kleština 6/8 mm, kopírovací objímka, paralelní doraz, klíč, adaptér na odsávání

Scheppach RO 1200 je výkonná a velmi dobře vybavená horní frézka, která je vhodná k frézování drážek, hran, podélných otvorů a profilů a také k frézování kopírováním na povrchu obrobků, jako je dřevo, plast, lehké stavební hmoty nebo barevné kovy. Má plynule regulovatelnou hloubku frézování, elektronickou regulaci otáček, aretaci vřetene pro snadnou výměnu nástrojů a odsávací adaptér pro práci v bezprašném prostředí. Výkonný motor 1200 W s kvalitním měděným vinutím umožňuje práci i se dřevem s vyšší tvrdostí. Ergonomické rukojeti mají protiskluzovou vrstvu a umožňují tak přesné a bezpečné vedení stroje. Snadné je i nasazení příslušenství, jako je kopírovací objímka nebo paralelní doraz. Frézka se dodává s bohatou dodatečnou výbavou.

PŘÍMOČARÁ PILA 600 W

JS 600	999 Kč	39,99 €
Motor:		230 V/50 Hz
Příkon:		600 W
Počet zdvihů:		0 – 2800 ot./min.
Délka zdvihu:		19,5 mm
Úhel řezání:		0° – 45° (vlevo i vpravo)
Nastavení předkmitu:		4 stupně
Max. prořez dřevo:		cca 65 mm
Max. prořez plast:		cca 8 mm
Max. prořez kov:		cca 8 mm
Rozměry stroje:		214 x 68 x 203 mm
Hmotnost:		2,1 kg

Nastavení rychlosti

Standardní výbava:
3x pilový plátek dřevo, 3x pilový plátek kov, adaptér na odsávání, imbusový klíč

Scheppach JS 600 je lehká univerzální elektrická přímočará pila. Je vhodná na řezání plastů, kovových materiálů a dřeva. Díky konstrukci pily lze řezat v mnoha různých úhlech, provádět dlouhé paralelní řezy nebo obloukové řezy. Motor o výkonu 600 W s kvalitním měděným vinutím dovoluje práci i v tvrdých materiálech. Pila má snadné jednoruční ovládání, elektronické nastavení rychlosti, zámek na spínači pro pohodlné ovládání a 4-stupňové nastavení předkmitu pro nastavení výkonu řezání v různých materiálech. Kvalitní základová deska se dá lehce nastavit pro pokosové řezání až pod úhlem 45°. Rovněž výměna pilového plátku je snadná, díky systému rychloupínání. Rukojeť má komfortní protiskluzové zóny. Pila je vybavena adaptérem na odsávání pro práci v bezprašném prostředí.

PŘÍMOČARÁ PILA S LASEREM 810 W

JS 810	1 599 Kč	63,99 €
Motor:	230 V/50 Hz	
Příkon:	810 W	
Počet zdvihů:	0 - 2900 ot./min.	
Délka zdvihu:	19,5 mm	
Úhel řezání:	0° – 45° (vlevo i vpravo)	
Nastavení předkmitu:	4 stupně	
Max. prořez dřevo:	cca 80 mm	
Max. prořez plast:	cca 8 mm	
Max. prořez kov:	cca 8 mm	
Laser:	ano	
Rozměry stroje:	236 x 71 x 216 mm	
Hmotnost:	2,6 kg	

Laser

Standardní výbava:
3x pilový plátek dřevo, 3x pilový plátek kov, adaptér na odsávání, imbusový klíč

Scheppach JS 810 je výkonná univerzální elektrická přímočará pila. Je vhodná na řezání plastů, kovových materiálů a dřeva. Díky konstrukci pily lze řezat v mnoha různých úhlech, provádět dlouhé paralelní nebo obloukové řezy, jemné křivky a kruhové výřezy. Silný motor o výkonu 810 W s kvalitním měděným vinutím dovoluje práci i v tvrdých materiálech. Pila má snadné jednoruční ovládání, elektronické nastavení rychlosti, zámek na spínači pro pohodlné ovládání a 4-stupňové nastavení předkmitu pro nastavení výkonu řezání v různých materiálech. Pro snadné vedení a kontrolu řezu je pila vybavena laserem. Kvalitní základová deska se dá lehce nastavit pro pokosové řezání až pod úhlem 45°. Rovněž výměna pilového plátku je snadná, díky systému rychloupínání. Rukojeť má komfortní protiskluzové zóny. Pila je vybavena adaptérem na odsávání pro práci v bezprašném prostředí.

STOLOVÁ PILA

HS 80	3 999 Kč 159 €
Motor:	230 V/50 Hz
Příkon:	1 200 W
Počet otáček:	4 800 ot/min.
Průměr kotouče:	TCT, 210 mm
Vnitřní průměr kotouče:	30 mm
Počet zubů kotouče:	24
Rozměry stroje:	490 x 320 x 575 mm
Rozměr stolu:	525 x 400 - 620 mm
Hloubka řezu při 90°:	48 mm
Hloubka řezu při 45°:	45 mm
Rozsah nastavení:	45°- 90°
Hmotnost:	16 kg

Skládací rozšiřovací stolek

4 ROKY ZÁRUKA 4 100% KVALITA

Stolová pila HS 80 byla navržena s cílem dosáhnout co největší mobility při minimálních nárocích na skladování. Pila je i při svých kompaktních rozměrech stále dosti silná, aby vyhověla požadavkům zkušeného hobby uživatele a dosahovala dobrých výsledků při práci s různými druhy dřeva. K tomu přispívá i silný motor o výkonu 1200 W a kotouč z tvrdokovu se zuby dále zušlechtěnými SK plátky pro vyšší životnost. Pila HS 80 je na svojí velikost bohatě vybavena. Nechybí skládací boční rozšíření stolu, posuvné pravítko, úhelník pro šikmé řezy nebo ochrana pilového kotouče s integrovaným nástavcem pro odsávání pilin.

STOLOVÁ PILA

HS 81 S Special Edition	4 199 Kč 167 €
Motor:	230 V/50 Hz
Příkon:	1 500 W
Počet otáček:	5 000 ot/min.
Průměr kotouče:	TCT, 210 mm
Vnitřní průměr kotouče:	30 mm
Počet zubů kotouče:	24
Rozměry stroje:	676 x 500 x 802 mm
Rozměr stolu:	465 x 500 mm
Rozměr stolu s rozšířením:	675 x 500 mm
Výška stolu:	815 mm
Hloubka řezu při 90°:	70 mm
Hloubka řezu při 45°:	45 mm
Hmotnost:	14 kg

4 ROKY ZÁRUKA 4 100% KVALITA

TOP NABÍDKA TOP NABÍDKA 100% KVALITA

2x rozšíření stolu +náhradní kotouč

Stolová pila HS 81 S je kompaktní a skvěle postavená stolová pila vhodná do běžné domácí dílny. Díky dostatečně silnému motoru o výkonu 1500 W můžete na pile provádět všechny obvyklé druhy jednoduchých i složených řezů, TCT kotouč má tvrzené zuby a maximální prořez má hodnotu 70 mm. Ve standardní výbavě pily nechybí boční doraz, úhlové pravítko, bezpečnostní kryt řezného kotouče, nástavec na odsávání pilin, a dokonce ani stabilní podstavec z pevných kovových profilů s nástavcem proti překlopení pily. Neocenitelným pomocníkem je potom možnost bočního (vpravo i vlevo) rozšíření stolu, díky kterému si upravíte pracovní plochu přesně podle okamžité potřeby. Výškové nastavení kotouče a jeho sklon se lehce ovládá velkým otočným kolem. Pila se dodává včetně náhradního druhého kotouče.

STOLOVÁ PILA

HS 100 S Special Edition	4 499 Kč 179 €
Motor:	230 V/50 Hz
Příkon:	2000 W
Počet otáček:	5000 ot./min.
Průměr kotouče:	TCT, 250 mm
Vnitřní průměr kotouče:	30 mm
Počet zubů kotouče:	24
Rozměry stroje:	940 x 642 x 830 mm
Rozměr stolu:	642 x 485 mm
Rozměr stolu s rozšířením:	642 x 940 mm
Výška stolu:	830 mm
Hloubka řezu při 90°:	85 mm
Hloubka řezu při 45°:	65 mm
Hmotnost:	22 kg

4 ROKY ZÁRUKA 100% KVALITA

TOP NABÍDKA 100% KVALITA

+ další kotouč na jemné řezání

VIDEO

Dobrá stolová pila je základním vybavením každé dílny. Scheppach HS 100 S je ve své třídě vysoce nadstandardní, ale stále cenově dostupné řešení pro každého, kdo nechce investovat více peněz do silnějších modelů a technické parametry stroje plně postačují jeho potřebám. Díky dostatečně silnému motoru 2000 W můžete na pile provádět všechny obvyklé druhy jednoduchých i složených řezů, TCT kotouč má tvrzené zuby a maximální prořez má skvělou hodnotu 85 mm. Ve standardní výbavě pily nechybí boční doraz, úhlové pravítko, bezpečnostní kryt řezného kotouče, nástavec na odsávání pilin a dokonce ani stabilní podstavec z pevných kovových profilů. Neocenitelným pomocníkem je potom možnost bočního (vpravo i vlevo) rozšíření stolu, díky kterému si upravíte pracovní plochu přesně podle okamžité potřeby. Výškové nastavení kotouče a jeho sklon se lehce ovládá velkým otočným kolem a nechybí ani pohodlné nezávislé ovládání sklonu řezného kotouče.

STOLOVÁ PILA

HS 105	7 199 Kč 287 €
Motor:	230 V/50 Hz
Příkon:	2000 W
Počet otáček:	4800 ot./min.
Průměr kotouče:	TCT, 255 mm
Vnitřní průměr kotouče:	30 mm
Počet zubů kotouče:	60
Rozměry stroje:	920 x 720 x 1080 mm
Rozměr stolu:	640 x 640 mm
Rozměr stolu s rozšířením:	640 x 920 mm
Hloubka řezu při 90°:	80 mm
Hloubka řezu při 45°:	50 mm
Hmotnost:	31 kg

4 ROKY ZÁRUKA 100% KVALITA

INNOVATION

VIDEO

Prodlužovací stůl a podstavec

Stolová pila Scheppach HS 105 je pila úplně nové konstrukce a právem je považována za vrcholný stroj ve své třídě. Skvěle vyhoví jako pila v domácí dílně náročného kutila tak i jako lehká přenosná profesionální pila pro řemeslníky. Pila je plně vybavena a jsou u ní použity nejmodernější technické řešení i materiály. Díky silnému motoru 2000 W můžete na pile provádět všechny druhy jednoduchých i složených řezů, TCT kotouč má tvrzené zuby a maximální prořez má skvělou hodnotu 80 mm. Pila má prodlužovací stůl, který se vysouvá na pevných hliníkových ližinách, pro přesné provedení řezů pod úhlem je úhlové pravítko vedeno v drážce s „T“ profilem a stroj je rovněž vybaven kvalitním bočním dorazem. Otočný ovladač je vybaven dvěma funkcemi. Jednak slouží pro rychlé nastavení výšky kotouče a rovněž pro přesné mikro-nastavení úhlu sklonu. Stolová pila je standardně vybavena robustním podstavcem z ocelových profilů. Bezpečnostní kryt kotouče je vybaven odsávacím konektorem.

STOLOVÁ PILA

HS 120 o	9 799 Kč 391 €
Motor:	230 V/50 Hz, indukční
Příkon:	2 200 W
Počet otáček:	2 800 ot/min.
Průměr kotouče:	TCT, 315 mm
Vnitřní průměr kotouče:	30 mm
Počet zubů kotouče:	24
Rozměry stroje:	1110 x 600 x 1050 mm
Rozměr stolu:	800 x 550 mm
Výška stolu:	850 mm
Hloubka řezu při 90°:	83 mm
Hloubka řezu při 45°:	49 mm
Rozsah nastavení:	45°- 90°
Délka vodící lišty:	960 mm
Hmotnost:	44 kg

4 ROKY ZÁRUKA 100% KVALITA

TOP NABÍDKA 100% KVALITA

Možnost prodloužení nebo rozšíření pracovní plochy

Stolová pila HS 120 o ve speciální edici Scheppach je výbornou cenovou alternativou pro ty uživatele, kteří nepotřebují posuvný stolek či úhlové pravítko, ale stále vyžadují přesný řez a vysoký výkon. Pila je ideální k řezání dřevěných trámů, hranolů, desek apod., doma v dílně či venku na staveništi. Široká možnost nastavení dorazu a řezného kotouče, spolu s možností prodloužení pracovní plochy, dělá z této pily opravdu univerzálního pomocníka. Minimální vůle, uložení důležitých částí v ložiscích a kvalitní TCT kotouč z tvrdokovu dovolují naprosto přezný řez. Pomocná kolečka potom usnadní transport. Samozřejmostí je kompletní bezpečnostní výbava a rovněž možnost odsávání pilin.

STOLOVÁ PILA

TS 310	12 499 Kč 499 €
Motor:	230 V/50 Hz nebo 400 V/50 Hz, indukční
Příkon:	2 200 W nebo 2 800 W
Počet otáček:	2 800 ot/min.
Průměr kotouče:	TCT, 315 mm
Vnitřní průměr kotouče:	30 mm
Počet zubů kotouče:	24
Rozměr stolu:	800 x 550 mm
Výška stolu:	850 mm
Hloubka řezu při 90°:	83 mm
Hloubka řezu při 45°:	49 mm
Rozsah nastavení:	45°- 90°
Délka vodící lišty:	960 mm
Rozměry stroje:	1750 x 1240 x 1150 mm
Hmotnost:	56 kg

Náhradní kotouč 48 zubů ZDARMA

230 / 400 V

INNOVATION

4 ROKY ZÁRUKA 100% KVALITA

PROFESSIONAL

Stolová pila Scheppach TS 310 představuje svými parametry a výbavou vrcholný model ve své třídě. Plná výbava zahrnuje moderní indukční motor, TCT kotouč s dlouhou životností a průměrem 315 mm, posuvný stolek s vodící lištou, mohutné dorazy, možnost podélného prodloužení a bočního rozšíření pracovní plochy, kryt kotouče s integrovaným nástavcem na odsávání pilin, kolečka a sklopné rukojeti pro snadný transport, snadné nastavení výšky řezu pomocí otočného kola, pevný rám opatřený kvalitním lakováním, galvanicky ošetřenou pracovní plochu a další řezný kotouč pro přesné řezání s počtem zubů 48. Díky své robustní konstrukci je pila vhodná jak pro náročné hobby uživatele, tak pro profesionální řemeslníky.

STOJAN PRO POKOSOVÉ PILY

UMF 1600	2 299 Kč 91,99 €
Výška stojanu:	81 cm
Rozsah prodloužení ramen:	100 – 165 cm
Max. doporučené zatížení:	150 kg
Rozměry stroje:	1000 x 580 x 810 mm
Hmotnost:	12,0 kg

Kompaktní a lehký univerzální stojan UMF 1600 je ideální nejenom pro pokosové pily (je vhodný pro 95% pokosových pil, které jsou na trhu), ale může sloužit jako pracovní stůl i pro některé druhy brusek, dělících pil na kov apod. Používání stojanu je mnohem flexibilnější a pohodlnější způsob, než pokud máte pilu pevně umístěnou na pracovním stole. Jednak Vám potom na ponku nepřekáží, ale hlavně si můžete umístit stojan libovolně do prostoru nebo třeba ven před dílnu, a to se hodí hlavně při krácení delších profilů. Podstavec má snadno sklopné nohy, dá se rychle složit a je vyroben z kombinace lehkého hliníku a oceli. S váhou pouhých 12 kg je tak ideální i pro řemeslníky, kteří často pracují na různých místech a potřebují stojan, který se dá snadno přenášet a transportovat. Stojan je skvěle vybavený. Upínací lišty na pilu jsou vybaveny pohodlným rychloupínacím systémem, oboustranně vysouvatelná dvojitá příložná ramena se dají nastavovat bez pomoci nářadí v rozsahu 100 až 265 cm a jsou vybavena výškově přestavitelnou válečkovou dosedací plochou a profilem, který může sloužit jako doraz při krácení prken apod. Doporučené zatížení 150 kg je dostatečné pro všechny druhy prací, které mohou nastat.

STOJAN PRO POKOSOVÉ PILY

UMF 2000	2 899 Kč 115 €
Výška stojanu:	90 cm
Rozsah prodloužení ramen:	125 – 200 cm
Max. doporučené zatížení:	150 kg
Rozměry stroje:	1250 x 632 x 900 mm
Hmotnost:	13,5 kg

4 ROKY ZÁRUKA 4 100% KVALITA

Vhodný pro 95% pokosových pil na trhu

VIDEO

Pevný a stabilní univerzální stojan UMF 2000 je ideální nejenom pro pokosové pily (je vhodný pro 95% pokosových pil, které jsou na trhu), ale může sloužit jako pracovní stůl i pro některé druhy brusek, dělících pil na kov apod. Používání stojanu je mnohem flexibilnější a pohodlnější způsob, než pokud máte pilu pevně umístěnou na pracovním stole. Jednak Vám potom na ponku nepřekáží, ale hlavně si můžete umístit stojan libovolně do prostoru nebo třeba ven před dílnu, a to se hodí hlavně při krácení delších profilů. Podstavec má snadno sklopné nohy, dá se rychle složit a je vyroben z kombinace lehkého hliníku a oceli. S váhou pouhých 13,5 kg je tak ideální i pro řemeslníky, kteří často pracují na různých místech a potřebují stojan, který se dá snadno přenášet a transportovat. Stojan je skvěle vybavený. Upínací lišty na pilu jsou vybaveny pohodlným rychloupínacím systémem, oboustranně vysouvatelná dvojitá příložná ramena se dají nastavovat bez pomoci nářadí v rozsahu 125 až 200 cm a jsou vybavena výškově přestavitelnou válečkovou dosedací plochou a profilem, který může sloužit jako doraz při krácení prken apod. Doporučené zatížení 150 kg je ideální pro všechny druhy prací, které mohou nastat.

SKLÁDACÍ STAVEBNÍ KOZA 600 KG

MWB 600	1 999 Kč	79,99 €
Nastavitelná výška:	618 – 820 mm	
Nosnost:	600 kg	
Rozměry:	1085 x 632 x 820 mm	
	Hmotnost: 9,3 kg	

Pokud potřebujete rozšířit pracovní plochu nebo vytvořit provizorní pracovní stůl na zahradě, v garáži nebo na stavbě, stavební koza Scheppach MWB 600 je na to ideální pomocník. Snadno a rychle ji rozložíte, přenesete, kam je potřeba a vytvoříte pomocí promyšlené konstrukce velkou pracovní plochu, použijete kozu jako podpěru nebo stojan na upravovaný materiál apod. Možnosti jsou široké. Můžete rovněž pospojovat větší množství podpor a vytvořit tak opravdu velkou plochu. Celá koza je navíc výškově nastavitelná, má výkyvné nožičky opatřené gumovou vrstvou, takže je možné ji umístit i na nerovném povrchu, horní strana je opatřena protiskluzovou vrstvou, boční nohy jsou opatřeny sklopnou zarážkou, o kterou lze opřít jakoukoliv desku, má okrajové úchyty pro zasunutí dřeva a z horní strany je opatřena praktickou rukojetí. Nosnost dvojice je až 1200 kg. Celá konstrukce je vytvořena z vysoce kvalitní oceli.

DVOURYCHLOSTNÍ MULTIFUNKČNÍ POKOSOVÁ PILA S POTAHEM A LASEREM

HM 90 MP	6 799 Kč 271 €
Motor:	230 V/50 Hz
Příkon:	1700 W
Otáčky:	3200/4500 ot./min.
Průměr kotouče:	TCT, 216 mm, 24 zubů
Vnitřní průměr:	30 mm
Rozsah otáčení stolu:	47° vlevo 47° vpravo
Náklon pily:	45°
Prořez 90°/90°:	340 x 65 mm
Prořez 90°/45°:	240 x 65 mm
Prořez 45°/90°:	340 x 38 mm
Prořez 45°/45°:	240 x 38 mm
Rozměry stroje:	790 x 460 x 355 mm
Hmotnost:	14 kg

4 ROKY ZÁRUKA 100% KVALITA

INNOVATION

Multifunkční řezný kotouč, 2 rychlosti

Pokosová pila Scheppach HM 90 MP je absolutním vrcholem ve své třídě. Pokud hledáte univerzálního pomocníka do dílny, patří k tomu nejlepšímu, co může dnešní trh nabídnout. Základem je špičkový univerzální kotouč z tvrdokovu, osazený ve standardu 24 zuby pro hladký řez. Ten je schopen bez problémů řezat jak měkké nebo tvrdé dřevo, tak i další materiály jako jsou hliník, měď, plasty nebo dokonce i ocel. Pro tento kotouč není ani problém bez poškození uříznout dřevo, ve kterém jsou hřebíky. Aby stroj zvládl řezání v různých materiálech ve výborné kvalitě, je vybaven dvěma rychlostmi. Rovněž ostatní výbava nabízí jen to nejlepší: robustní, stabilní a přesto stále lehkou konstrukci díky využití slitiny hliníku, prakticky nerozbitný kryt kotouče ze slitiny hliníku a s vodícím kolečkem (kryt tak nikdy nezadrhne o materiál při využití potahu), bohatě dimenzované nastavitelné boční rozšíření ze slitiny hliníku a s integrovaným výsuvným dorazem na obou stranách, snadné nastavení úhlu řezu pomocí komfortního rychloupínáku, nastavitelnou svorku, systém dvou tyčí pojezdu s ložisky v obou pouzdrech pro výbornou přesnost řezu, vysoký litinový doraz s měřítkem, silný motor 1700 W, nastavitelný laser, integrovaný prachový sáček z materiálu, který odolává i jiskrám při řezání kovů, transportní madlo a velkou řeznou kapacitu 340 x 65 mm.

Řezání hliníku

Řezání dřeva s hřebíky

Řezání kovu (s příplatkovým kotoučem)

Řezání dřeva

Řezání plastů

Řezání mědi

DVOURYCHLOSTNÍ MULTIFUNKČNÍ POKOSOVÁ PILA S POTAHEM A LASEREM

HM 110 MP	7 499 Kč 299 €
Motor:	230 V/50 Hz
Příkon:	2000 W
Otáčky:	3200/4500 ot./min.
Průměr kotouče:	TCT, 254 mm, 28 zubů
Vnitřní průměr:	30 mm
Rozsah otáčení stolu:	45° vlevo 45° vpravo
Náklon pily:	45°
Prořez 90°/90°:	340 x 90 mm
Prořez 90°/45°:	240 x 90 mm
Prořez 45°/90°:	340 x 45 mm
Prořez 45°/45°:	240 x 45 mm
Rozměry stroje:	815 x 480 x 400 mm
Hmotnost:	15 kg

Multifunkční řezný kotouč, 2 rychlosti

Pokosová pila Scheppach HM 110 MP je absolutním vrcholem ve své třídě. Pokud hledáte univerzálního pomocníka do dílny, patří k tomu nejlepšímu, co může dnešní trh nabídnout. Základem je špičkový univerzální kotouč z tvrdokovu, osazený již ve standardu 28 zuby pro kvalitní řez. Ten je schopen bez problémů řezat jak měkké nebo tvrdé dřevo, tak i další materiály jako jsou hliník, měď, plasty nebo dokonce i ocel. Pro tento kotouč není ani problém bez poškození uříznout dřevo, ve kterém jsou hřebíky. Aby stroj zvládl řezání v různých materiálech ve výborné kvalitě, je vybaven dvěma rychlostmi. Rovněž ostatní výbava nabízí jen to nejlepší: robustní, stabilní a přesto stále lehkou konstrukci díky využití slitiny hliníku, prakticky nerozbitný kryt kotouče ze slitiny hliníku a s vodícím kolečkem (kryt tak nikdy nezadrhne o materiál při využití potahu), bohatě dimenzované nastavitelné boční rozšíření ze slitiny hliníku a s integrovaným výsuvným dorazem na obou stranách, snadné nastavení úhlu řezu pomocí komfortního rychloupínáku, nastavitelnou svorku, systém dvou tyčí pojezdu s ložisky v obou pouzdrech pro výbornou přesnost řezu, vysoký litinový doraz s měřítkem, silný motor 2000 W, nastavitelný laser, integrovaný prachový sáček z materiálu, který odolává i jiskrám při řezání kovů, transportní madlo a velkou řeznou kapacitu 340 x 90 mm.

Řezání hliníku

Řezání dřeva s hřebíky

Řezání kovu (s příplatkovým kotoučem)

Řezání dřeva

Řezání plastů

Řezání mědi

POKOSOVÁ PILA S LASEREM

HM 80 L	2 599 Kč 103 €
Motor:	230 V/50 Hz
Příkon:	1 500 W
Otáčky:	5000 ot. / min.
Průměr kotouče:	TCT, 210 mm, 24 zubů
Vnitřní průměr:	30 mm
Nastavení stolu (zarážky):	45°/30°/22,5°/15°/0°/15°/22,5°/30°/45°/60°
Rozsah otáčení stolu:	45° vlevo 45° vpravo
Náklon pily:	45°
Prořez 90°/90°:	120 x 60 mm
Prořez 90°/45°:	80 x 60 mm
Rozměry (dxšxv):	690 x 550 x 440 mm
Hmotnost:	7,5 kg

4 ROKY ZÁRUKA 100% KVALITA

TOP NABÍDKA 100% KVALITA

Kovová základna

Pokosová pila HM 80 L je výborným pomocníkem doma v dílně i na stavbách. Je z nové generace pokosových pil Scheppach, které ji staví na špičku ve svém segmentu. Je navržena pro přesné řezání tvrdých i měkkých druhů dřeva, dřevěných profilů i plastů. Je vyrobena z velmi pevné, ale lehké slitiny hliníku, takže se dobře přenáší. Důležitá je rovněž dlouhá životnost tohoto typu materiálu a odolnost vůči externím vlivům. Velkou výhodou je silný motor 1 500 W, který má dost síly i na profily velké až 120 x 60 mm. Kotouč o průměru 210 mm je vyroben z kvalitního materiálu a má standardně 24 zubů z tvrdokovu, což zajišťuje velmi dobrou kvalitu řezu. Pro pohodlnou a přesnou práci je pila osazena laserem a plný kryt pilového kotouče zajišťuje maximální bezpečnost obsluhy.

POKOSOVÁ PILA S POTAHEM A LASEREM

HM 216 SPX	3 999 Kč 159 €
Motor:	230 V/50 Hz
Příkon:	2000 W
Otáčky:	4800 ot./min.
Průměr kotouče:	TCT, 210 mm, 24 zubů
Vnitřní průměr:	30 mm
Rozsah otáčení stolu:	45° vlevo 45° vpravo
Náklon pily:	45°
Prořez 90°/90°:	340 x 65 mm
Prořez 90°/45°:	240 x 65 mm
Prořez 45°/90°:	340 x 38 mm
Prořez 45°/45°:	240 x 38 mm
Rozměry stroje:	735 x 705 x 500 mm
Hmotnost:	12,1 kg

Podélný prořez 340 mm Druhý kotouč 48 zubů zdarma

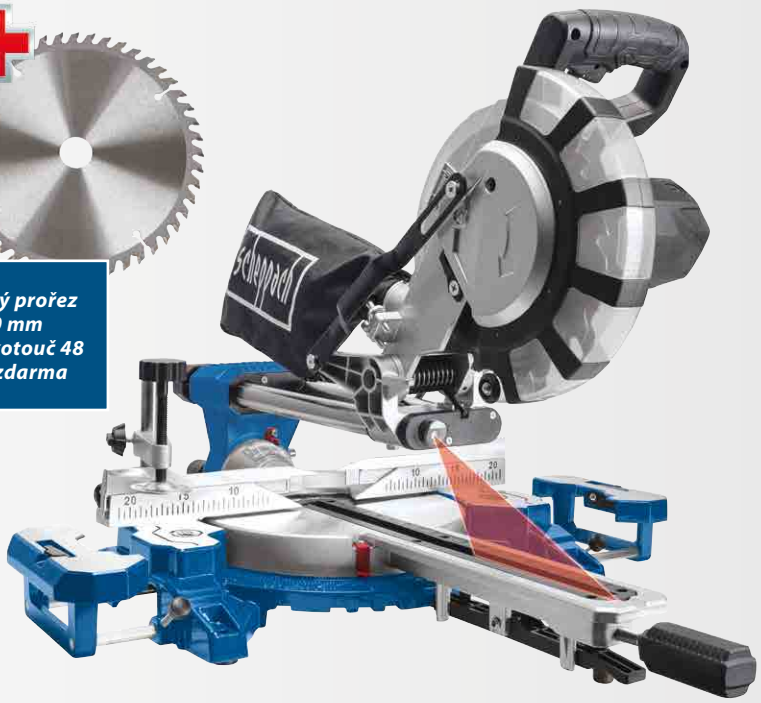

4 ROKY ZÁRUKA 100% KVALITA

INNOVATION

TOP NABÍDKA 100% KVALITA

Skvěle vybavená pokosová pila HM 216 od Scheppachu je výborným pomocníkem doma, v dílně, na chalupě i na stavbách. Je navržena pro přesné řezání tvrdých i měkkých druhů dřeva, dřevěných profilů i plastů. Je vyrobena z velmi pevné, ale lehké slitiny hliníku, takže se s ní snadno manipuluje. Důležitá je rovněž dlouhá životnost tohoto typu materiálu a odolnost vůči externím vlivům. Velkou výhodou je silný motor 2000 W ve spojení s potahem, díky kterému stroj zvládne řezy o výšce 65 mm a délce až 340 mm. Kotouč je vyroben z kvalitního materiálu a má standardně 24 zubů z tvrdokovu, což zajišťuje velice dobrou kvalitu řezu. Pro velmi jemné řezy se k pile dodává i druhý kotouč se 48 zuby. Pro přesnou práci je pila osazena laserem a velkorysým bočním rozšířením pracovního stolu na každé straně. Plný kryt pilového kotouče a integrované odsávání prachu zajišťuje maximální bezpečnost a komfort při obsluze pily.

POKOSOVÁ PILA S POTAHEM A LASEREM

HM 254 SPX	5 599 Kč 223 €
Motor:	230 V/50 Hz
Příkon:	2000 W
Otáčky:	4800 ot./min.
Průměr kotouče:	TCT, 254 mm, 48 zubů
Vnitřní průměr:	30 mm
Rozsah otáčení stolu:	45° vlevo 45° vpravo
Náklon pily:	45°
Prořez 90°/90°:	340 x 90 mm
Prořez 90°/45°:	240 x 90 mm
Prořez 45°/90°:	340 x 46 mm
Prořez 45°/45°:	240 x 46 mm
Rozměry stroje:	770 x 705 x 560 mm
Hmotnost:	14,4 kg

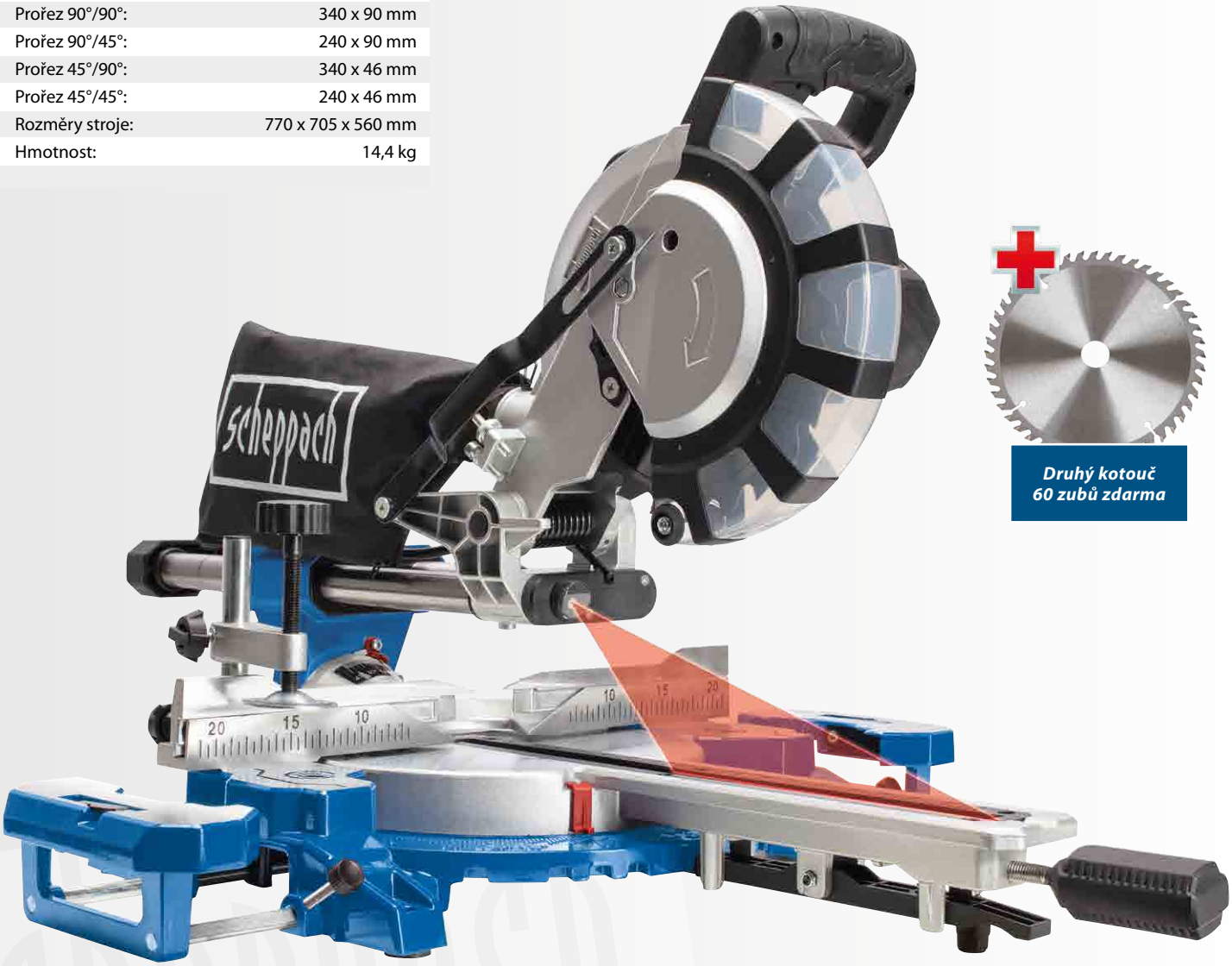

Druhý kotouč 60 zubů zdarma

Velká, skvěle vybavená pokosová pila HM 254 SPX od Scheppachu je výborným pomocníkem doma, v dílně, na chalupě i na stavbách. Je navržena pro přesné řezání tvrdých i měkkých druhů dřeva, dřevěných profilů i plastů. Je vyrobena z velmi pevné, ale lehké slitiny hliníku, takže se s ní snadno manipuluje. Důležitá je rovněž dlouhá životnost tohoto typu materiálu a odolnost vůči externím vlivům. Výhodou je velký průměr řezného kotouče 254 mm a silný motor 2200 W. Ve spojení se systémem potahu tak stroj zvládne řezy o výšce 90 mm a délce až 340 mm. Kotouč je vyroben z kvalitního materiálu a má standardně 48 zubů z tvrdokovu, což zajišťuje velice dobrou kvalitu řezu. Pro možnost opravdu jemných řezů se k pile dodává i druhý kotouč se 60 zuby. Pro přesnou práci je pila osazena laserem a velkým bočním rozšířením pracovní desky. Plný kryt pilového kotouče zajišťuje maximální bezpečnost obsluhy a odsávací vak pak možnost práce v méně prašném prostředí.

POKOSOVÁ PILA S LASEREM A LED OSVĚTLENÍM

HM 90 SL	6 499 Kč 259 €
Motor:	230 V/50 Hz
Příkon:	2200 W
Otáčky:	5200 ot./min.
Průměr kotouče:	TCT, 216 mm, 60 zubů
Vnitřní průměr:	30 mm
Rozsah otáčení stolu:	45° vlevo 45° vpravo
Náklon pily:	45°
Prořez 90°/90°:	300 x 65 mm
Prořez 90°/45°:	200 x 65 mm
Prořez 45°/90°:	300 x 38 mm
Prořez 45°/45°:	200 x 38 mm
Průměr odsávání:	32 mm
Rozměry stroje:	680 x 520 x 350 mm
Hmotnost:	12,9 kg

Možnost řezání přímo u zdi. Druhý kotouč 48 zubů zdarma.

Scheppach HM 90 SL je skvěle vybavená, výkonná pokosová pila, která je postavená na úplně nové základně s pevnými vodícími tyčemi. To znamená, že i když používáte funkci potahu, pila nepotřebuje žádný prostor za sebou, ale může být přistavena přímo u zdi. To se hodí například při práci ve stísněných prostorech, v menších dílnách nebo tam, kde Vám šíře pracovního stolu nedovoluje ukotvit stroj dostatečně daleko od stěny a funkce potahu by se nedala využít. Pila je postavena na velmi pevném rámu z lehké slitiny hliníku, který je při příznivé hmotnosti nejenom velmi stabilní, ale zaručuje rovněž dostatečně tuhý základ, nutný pro provádění přesných řezů. Standardně je stroj osazen kvalitním kotoučem s 60 zuby z tvrdokovu, který, spolu s vysokou řeznou rychlostí, zajistí hladký a precizní řez bez otřepů. Výhodou pro řezání v tvrdších materiálech je i velmi silný motor o výkonu 2200 W a velký prořez 65 mm. Pila je vybavena laserem, pro přesnou kontrolu řezu, LED osvětlením pro dokonalé osvětlení pracovní plochy, přehledným pravítkem, dvěma rozšiřovacími stolky, rychloupínacím systémem pro nastavení úhlu řezu, prachovým sáčkem, svorkou, extra dlouhou přívodní šňůrou a druhým kotoučem 48 zubů zdarma.

KOMBINOVANÁ POKOSOVÁ / STOLOVÁ PILA

HM 100 T	8 799 Kč 351 €
Motor:	230 V/50 Hz
Příkon:	1800 W
Otáčky:	5000 ot./min.
Průměr kotouče:	254 mm
Vnitřní průměr:	30 mm
Rozsah otáčení stolu:	45° vlevo 45° vpravo
Náklon pily:	45°
Prořez 90°/90°:	110 x 70 mm
Prořez 90°/45°:	70 x 70 mm
Prořez 90° mód stolové pily:	46 mm
Rozměr stolu:	460 x 335 mm
Rozměry stroje:	730 x 465 x 630 mm
Hmotnost:	19 kg

Pokosová i stolová pila v jednom

Kombinovaná pila Scheppach HM 100 T je víceúčelový stroj, který můžete během několika sekund předělat z běžné pokosové pily na malou stolovou pilu. Tím pádem se otevírá mnoho variant řezání, což je zajímavé jak pro řemeslníky, kteří nemusí převážet dva stroje, tak pro menší dílny, ve kterých je problém s dostatkem prostoru. Pila je postavena na velmi pevném rámu z lehké slitiny hliníku, který je nejenom velmi stabilní, ale zaručuje rovněž dostatečně tuhý základ pro přídavný stolek. Jelikož se stolek nijak nekroutí, pila umožňuje provádění i velmi přesných řezů. Standardně je stroj osazen kvalitním kotoučem s 60 zuby z tvrdokovu, který zajistí hladký a precizní řez bez otřepů. Výhodou pro řezání v tvrdších materiálech je i velmi silný motor o výkonu 1800 W a velký prořez při pokosovém řezání 70 mm.

POKOSOVÁ PILA S POTAHEM, LASEREM A OBOUSTRANNÝM NASTAVENÍM NÁKLONU

HM 140 L	8 999 Kč 359 €
Motor:	230 V/50 Hz
Příkon:	2000 W
Otáčky:	3800 ot./min.
Průměr kotouče:	TCT, 305 mm, 24 zubů
Vnitřní průměr:	30 mm
Rozsah otáčení stolu:	45° vlevo 45° vpravo
Náklon pily:	2 x 45° (vlevo i vpravo)
Prořez 90°/90°:	330 x 105 mm
Prořez 90°/45°:	230 x 105 mm
Prořez 45°/90°:	330 x 60 mm (doleva)
Prořez 45°/90°:	330 x 35 mm (doprava)
Prořez 45°/45°:	230 x 60 mm (doleva)
Prořez 45°/45°:	230 x 35 mm (doprava)
Rozměry stroje:	890 x 615 x 490 mm
Hmotnost:	20,8 kg

Robustní a přesná pokosová pila Scheppach HM 140 L je výborným pomocníkem v kterékoliv dílně i na stavbách. Je z nové generace pokosových pil, které ji staví na špičku ve svém segmentu. Je navržena pro přesné řezání tvrdých i měkkých druhů dřeva, dřevěných profilů, laminátových nebo plastových desek a podobných druhů materiálů. Základní předností je velký průměr pilového kotouče 305 mm a tím pádem i vysoké hodnoty prořezu 330 mm na délku a 105 mm na výšku. Výjimečnou funkcí ve své kategorii je rovněž možnost naklánění pily na obě strany, což velmi zpříjemňuje a urychluje obsluhu stroje při provádění složitějších řezů. Pila je vyrobena z velmi pevné, ale lehké slitiny hliníku, takže se snadno přenáší. Důležitá je rovněž dlouhá životnost tohoto typu materiálu a odolnost vůči externím vlivům. Tyče pojezdu jsou velmi robustní a jsou uloženy v kvalitních ložiscích, což umožňuje provádět i složené řezy s velkou přesností. Prémiový materiál je použit i na svorky či ramena bočního rozšíření. Pro pohodlnou práci je pila osazena laserem a průhledný kryt pilového kotouče zajišťuje maximální bezpečnost obsluhy a dokonalý přehled nad pracovním místem. Součástí je i praktická zarážka, pravítko, prachový sáček pro odvod pilin a druhý kotouč 48 zubů pro jemnější řezy.

POKOSOVÁ PILA S POTAHEM A LASEREM

HM 305 SL	9 999 Kč 399 €
Motor:	230 V/50 Hz
Příkon:	2000 W
Otáčky:	5000 ot./min.
Průměr kotouče:	TCT, 305 mm, 48 zubů
Vnitřní průměr:	30 mm
Rozsah otáčení stolu:	50° vlevo 50° vpravo
Náklon pily:	48°
Prořez 90°/90°:	340 x 105 mm
Prořez 90°/45° napravo:	340 x 35 mm
Prořez 90°/45° nalevo:	340 x 60 mm
Prořez 45°/90°:	235 x 105 mm
Prořez 45°/45° napravo:	235 x 35 mm
Prořez 45°/45° nalevo:	235 x 60 mm
Rozměry stroje:	588 x 842 x 746 mm
Hmotnost:	20,9 kg

Scheppach HM 305 SL je velká a výkonná pokosová pila, která je postavená na nové základně s pevnými vodícími tyčemi. To znamená, že i když používáte funkci potahu, pila nepotřebuje žádný prostor za sebou, ale může být přistavena přímo u zdi. To se hodí například při práci ve stísněných prostorech, v menších dílnách nebo tam, kde Vám šíře pracovního stolu nedovoluje ukotvit stroj dostatečně daleko od stěny a funkce potahu by se nedala využít. Díky výškovému prodloužení se do pily vejde obrobek o výšce až 180 mm. Nadstandardní parametry jsou rovněž možnosti úhlování hlavy až do 48° na každou stranu a možnost natočení stolku od -50° do +50°. Pila je postavena na velmi pevném rámu z lehké slitiny hliníku, který je při příznivé hmotnosti nejenom velmi stabilní, ale zaručuje rovněž dostatečně tuhý základ, nutný pro provádění přesných řezů. Standardně je stroj osazen kvalitním kotoučem se 48 zuby z tvrdokovu, který, spolu s vysokou řeznou rychlostí, zajistí hladký a precizní řez bez otřepů. Výhodou pro řezání v tvrdších materiálech je i silný motor o výkonu 2000 W s funkcí pomalého startu a velký prořez 105 mm. Pila je vybavena laserem, pro přesnou kontrolu řezu, přehledným pravítkem, dvěma rozšiřovacími stolky, rychloupínacím systémem pro nastavení úhlu řezu, prachovým sáčkem a svorkou.

SADY PILOVÝCH KOTOUČŮ PRO STOLOVÉ A POKOSOVÉ PILY

SADA 3 PILOVÝCH KOTOUČŮ 210 mm

Obsah kufříku	999 Kč	39,99 €
Ø 210 x 30 / 25,4 x 2,2 mm / 24 zubů		
Ø 210 x 30 / 25,4 x 2,2 mm / 48 zubů		
Ø 210 x 30 / 25,4 x 2,2 mm / 60 zubů		

Obj. č.: 7901200715

SADA 2 PILOVÝCH KOTOUČŮ 254 mm

Obsah kufříku	1 099 Kč	43,99 €
Ø 254 x 30 / 25,4 x 2,8 mm / 48 zubů		
Ø 254 x 30 / 25,4 x 2,8 mm / 60 zubů		

Obj. č.: 7901200714

SADA 2 PILOVÝCH KOTOUČŮ 315 MM

Obsah kufříku	1 499 Kč	59,99 €
Ø 315 x 30 / 25,4 x 2,8 mm / 24 zubů		
Ø 315 x 30 / 25,4 x 2,8 mm / 48 zubů		

Obj. č.: 7901200716

PÁSOVÁ PILA

HBS 30	4 299 Kč 171 €
Motor:	230 V/50 Hz
Příkon:	350 W
Rychlost pilového pásu:	900 m/min.
Průměr kola setrvačníku:	200 mm
Délka pilového pásu:	1400 mm
Max. řezná výška:	80 mm
Max. řezná šířka:	200 mm
Rozměr pracovního stolku:	300 x 380 – 520 mm
Nastavení úhlu pracovního stolku:	0° až 45°
Průměr odsávacího konektoru:	100 mm
Rozměry stroje:	420 x 530 x 690 mm
Hmotnost:	19 kg

Včetně 3 pilových pásů (6z/10z/15z) a úhlového pravítka.

Pásové pily mateřské společnosti Scheppach dostaly v minulosti spoustu ocenění jak v anketách koncových zákazníků, tak od odborné veřejnosti. Mnohé ze svého know-how přenesl Scheppach i na pásovou pilu určenou pro širokou veřejnost. Pásová pila Scheppach HBS 30 je ideálním řešením pro náročné hobby uživatele nebo poloprofesionální dílny, které vyžadují rychlé a přesné řezání v materiálech, jako je plast či tvrdé nebo měkké dřevo. Základem stroje je výkonný indukční motor, rám z oceli a pevný rozšiřovací stůl, který se dá naklápět v rozmezí 0° až 45° a rozšířit v rozmezí 380 až 520 mm. Pro přesné rovné řezy je stůl vybaven posuvným pravítkem s rychloupínací pákou. Vodící kladky pilového pásu nedovolují odchýlení pilového listu, a tak jsou řezy i na tomto základním modelu velmi přesné. Díky konstrukci rámu je dostačující i řezná kapacita 80 mm. Výměna pilového pásu je také velmi snadná díky systému vyklopení celé boční stěny. Kompaktní rozměry stroje jsou výhodou hlavně pro menší dílny, ale díky nim se se strojem zase dobře manipuluje a jde i lehce převážet. V základně jsou připraveny otvory pro pevné přichycení pásové pily k pracovní desce. Stroj se dodává se třemi pilovými pásy s počtem zubů 6/10/15 na palec.

PÁSOVÁ PILA

HBS 261	7 299 Kč 291 €
Motor:	230 V/50 Hz
Příkon:	500 W
Rychlost pilového pásu:	2 rychlosti, 660 a 960 m/min.
Průměr kola setrvačníku:	250 mm
Délka pilového pásu:	1790 mm
Max. řezná výška:	120 mm
Max. řezná šířka:	245 mm
Rozměr pracovního stolku:	300 x 380 – 535 mm
Nastavení úhlu pracovního stolku:	0° až 45°
Průměr odsávacího konektoru:	100 mm
Rozměry stroje:	600 x 440 x 860 mm
Hmotnost:	24 kg

Včetně 2 pilových pásů a úhlového pravítka.

Scheppach HBS 261 je ideální pásová pila pro vaši domácí nebo řemeslnou dílnu. Díky dvěma rychlostem je stroj schopný provádět čisté řezy v různých materiálech i ve dřevu různé tvrdosti. Základem stroje je silný a tichý indukční motor s moderní bezuhlíkovou technologií. Stůl je naklápěcí v rozmezí 0° až 45°, má možnost prodloužení a je vyroben z odolné slitiny hliníku. Ve výbavě nechybí pevné posuvné pravítko s rychloupínáním a přesné úhlové pravítko. Zbytek konstrukce je celokovový. Pila má vysoký prořez 120 mm a díky systému vodících kladek, které nedovolí pilovému listu odchýlení, je výsledný řez velmi přesný. Díky výklopné boční stěně je výměna pilového pásu velmi snadná. Základna stroje je vybavená otvory, které dovolují její případné pevné přichycení k pracovní desce. Stroj se dodává se dvěma pilovými pásy.

PÁSOVÁ PILA S PODSTAVCEM

HBS 400	14 999 Kč 599 €
Motor:	230 V/50 Hz
Příkon:	750 W
Rychlost pilového pásu:	2 rychlosti, 360 a 720 m/min.
Průměr kola setrvačníku:	315 mm
Délka pilového pásu:	2240 mm
Max. řezná výška:	170 mm
Max. řezná šířka:	305 mm
Rozměr pracovního stolku:	400 x 500 mm
Rozměr stolku s max. rozšířením:	400 x 860 mm
Nastavení úhlu pracovního stolku:	0° až 45°
Průměr odsávacího konektoru:	100 mm
Rozměry stroje:	770 x 610 x 1605 mm
Hmotnost:	70 kg

Včetně 2 pilových pásů a úhlového pravítka.

Pásové pily mateřské společnosti Scheppach dostaly v minulosti spoustu ocenění jak v anketách koncových zákazníků, tak od odborné veřejnosti. Mnohé ze svého know-how přenesl Scheppach i na tuto pásovou pilu. Scheppach HBS 400 je ideální kombinací výkonu a dobré ceny pro všechny domácí kutily nebo menší odborné dílny. Díky velmi solidní celokovové konstrukci, velkému hliníkovému rozšiřitelnému pracovnímu stolku s přesným paralelním dorazem i úhelníkem a hlavně díky perfektně vycentrovaným a leštěným vodičům pilového pásu s ložisky, budete překvapeni přesností řezu. Dlouhé přímé řezy, oblouky, řezy pod úhlem, složené řezy, vše zvládá pila s přehledem. Díky nastavení rychlosti pásu a velmi silnému motoru, můžete pracovat s rozličnými materiály –měkké či tvrdé dřevo, polystyren, plast ap. Díky možnosti připojení odsávání se výrazně potlačí prašnost ve vaší dílně. Pro ještě příjemnější práci v ideální výšce je stroj standardně vybaven pevným ocelovým podstavcem. Dodává se s druhým náhradním pilovým pásem a úhelníkem pro řezání pod úhly.

PÁSOVÁ PILA

BASA 1	6 499 Kč 259 €
Motor:	230 V/50 Hz, indukční
Příkon:	300 W
Rychlost pilového pásu:	880 m/min
Průměr kola setrvačníku:	205 mm
Délka pilového pásu:	1490 mm
Max. řezná výška:	100 mm
Max. řezná šířka:	195 mm
Rozměr pracovního stolku:	320 x 310 mm
Nastavení úhlu pracovního stolku:	0° až +45°
Průměr odsávacího konektoru:	100 mm
Rozměry stroje:	450 x 500 x 700 mm
Hmotnost:	23 kg

BOHATÉ PŘÍSLUŠENSTVÍ BASA1

ÚHLOVÉ PRAVÍTKO
od -60° do +60°

Obj. č.: 7901501001
Cena: 299,- Kč | 11,99 Eur

PILOVÉ PÁSY

12 x 0.36 x 1490 mm / 4 TPI
Obj. č.: 73220701
Cena: 599,- Kč | 23,99 Eur

10 x 0.36 x 1490 mm / 14 TPI
Obj. č.: 73220702
Cena: 599,- Kč | 23,99 Eur

6 x 0.36 x 1490 mm / 24 TPI
Obj. č.: 73220703
Cena: 599,- Kč | 23,99 Eur

6 x 0.36 x 1490 mm / 6 TPI
Obj. č.: 73220704
Cena: 599,- Kč | 23,99 Eur

3 x 0.45 x 1490 mm / 14 TPI
Obj. č.: 73220705
Cena: 799,- Kč | 31,99 Eur

Stůl z litiny

PROFESSIONAL

Nenechte se mýlit kompaktními rozměry. Pásová pila Scheppach BASA 1 je profesionální stroj, který v sobě zahrnuje většinu jedinečných prvků z celé řady BASA, ověnčené mnohými tituly. Tato stolová pila tak vytváří třídu sama pro sebe. Vše začíná velmi precizním vedením pilového pásu na třech válečkách, a to jak nad, tak i pod stolem. Pás je přesně veden na velkém, speciálně centrovaném kole s gumovým povrchem. Horní část držáku pilového pásu je výškově nastavitelná. Masívní stolek je vyroben ze slitiny hliníku a dá se naklápět v rozmezí 45°. Stolek dodává dostatečnou podporu pro obrobek a díky úpravě povrchu výrazně snižuje tření, takže obrobek po něm můžete naprosto přesně posouvat. Velmi přesné pravítko, osazené pro zlepšení čitelnosti měřítka zvětšovacím sklem, se dá uchytit z obou stran pilového pásu. Pila se vyznačuje i vynikajícími hodnotami řezné výšky a šířky, které dělají 100 mm a 195 mm. Pásová pila je rovněž vybavena konektorem pro připojení odsavače pilin.

PÁSOVÁ PILA S PODSTAVCEM

BASA 3	19 999 Kč 799 €
Motor:	230 V/50 Hz nebo 400 V/50 Hz, indukční
Příkon:	800 W nebo 700 W
Rychlost pilového pásu:	370 - 750 m/min
Průměr kola setrvačníku:	315 mm
Délka pilového pásu:	2360 mm
Max. řezná výška:	205 mm
Max. řezná šířka:	306 mm
Rozměr pracovního stolku:	548 x 400 mm, litina
Nastavení úhlu pracovního stolku:	-8° až +45°
Průměr odsávacího konektoru:	100 mm
Rozměry stroje:	860 x 600 x 1115 mm
Hmotnost:	75 kg

Pásová pila Scheppach BASA 3 je profesionální stroj, který v sobě zahrnuje většinu jedinečných technologických řešení z celé řady BASA, ověnčené mnohými tituly. Tato stolová pila tak nabízí mnohem více, než její konkurenti ve třídě. Vše začíná velmi precizním vedením pilového pásu na třech kalených heavy-duty válečkách, a to jak nad, tak i pod stolem. Pás je přesně veden na velkém, speciálně centrovaném a broušeném kole s gumovým povrchem. To je součástí unikátního systému nastavitelné rychlosti Vario Drive. Horní část držáku pilového pásu je výškově nastavitelná otáčením ovládacího kolečka. Pás sám se dá bleskově vyměnit díky jednoduchému mechanizmu s rychloupínací pákou. Masívní stolek je vyroben z litiny a dá se naklápět v rozmezí -8° až +45°. Stolek dodává dostatečnou podporu pro obrobek a díky úpravě povrchu výrazně snižuje tření, takže obrobek po něm můžete naprosto přesně posouvat. Velmi přesné pravítko, osazené pro zlepšení čitelnosti měřítka zvětšovacím sklem, se dá uchytit z obou stran pilového pásu. Pila se vyznačuje i vynikajícími hodnotami řezné výšky a šířky, které dělají 205 mm a 306 mm. Pásová pila je rovněž vybavena konektorem pro připojení odsavače pilin a robustním stojanem s kolečky a výsuvnou pákou pro snadný transport. Na výběr je jak varianta na 230 V, tak i na 400 V.

INNOVATION

4 ROKY ZÁRUKA 100% KVALITA

230 / 400 V

Nastavitelná rychlost

Podstavec ve standardu

BOHATÉ PŘÍSLUŠENSTVÍ BASA3

PILOVÉ PÁSY

12 x 0.5 x 2360 mm / 4 TPI
Obj. č.: 73190701
Cena: 699,- Kč | 27,99 Eur

3.5 x 0.5 x 2360 mm / 14 TPI
Obj. č.: 73190706
Cena: 899,- Kč | 35,99 Eur

6 x 0.5 x 2360 mm / 6 TPI
Obj. č.: 73190702
Cena: 599,- Kč | 23,99 Eur

6 x 0.65 x 2360 mm / 22 TPI
Obj. č.: 73190707
Cena: 599,- Kč | 23,99 Eur

16 x 0.4 x 2360 mm
Obj. č.: 73190713
Cena: 1 299,- Kč | 51,99 Eur

PROFESSIONAL

VIDEO

ZDARMA
ÚHLOVÉ PRAVÍTKO
v ceně 1149,- Kč | 45,99 Eur

PÁSOVÁ PILA NA KOV 2v1

MBS 1200	5 499 Kč 219 €
Motor:	230 V/50 Hz
Příkon:	1 200 W
Rychlost pilového pásu:	0,7 - 2,4 m/s, nastavitelná
Rozsah natočení pily na základně:	0° až 45°
Max. řezný Ø:	80 mm
Max. řezná výška/šířka při 90°/90°:	127 / 127 mm
Max. řezná výška/šířka při 45°/45°:	41,5 / 127 mm
Délka pilového pásu:	1140 mm
Rozměry stroje:	648 x 291 x 573 mm
Hmotnost:	13,6 kg

Včetně základny a 2 pilových pásů

Scheppach MBS 1200 je skvělým nástrojem pro řezání kovových trubek a dalších kovových i plastových materiálů až do tloušťky 127 mm. Velkou výhodou této pily je její univerzálnost. Dá se použít jako stacionární nástroj, kdy je připevněna k podstavě nebo se dá volně používat bez podstavy, takže řezání již zamontovaných součástí nebo profilů v prostoru se stává hračkou. Díky elektronicky nastavitelné rychlosti řezání je pila vhodná na ocel, nerezovou ocel, železo, různé druhy slitin, měď, PVC, teflon apod. Pila má nastavitelný úhel řezu, nastavitelnou rukojeť, LED osvětlení a svěrák, jako součást základny. Díky své univerzálnosti je skvělým pomocníkem při řešení mnoha úkolů jak v dílně, tak mimo ni. Podstava i dva pilové pásy jsou součástí dodávky.

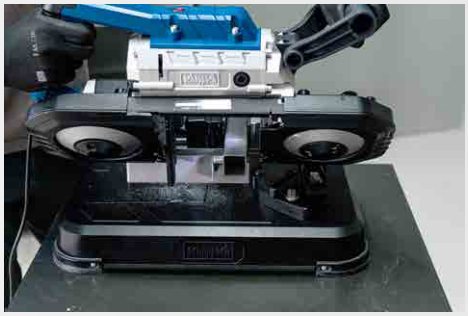

LUPÍNKOVÁ PILKA

SD 1600 V	3 399 Kč 135 €
Motor:	230 V/50 Hz
Příkon:	120 W
Počet kmitů:	500 - 1700 za min.
Délka pilového plátku:	134 mm
Nastavení stolu:	0° do 45°
Rozměr stolku:	Ø 255 x 415 mm
Řezná kapacita (výška, délka):	57 /406 mm
Snadná výměna pilového plátku:	ANO
Odsávací konektor:	Ø 35 mm
Rozměry stroje:	630 x 295 x 370 mm
Hmotnost:	12,7 kg

VIDEO

Nastavitelná rychlost, LED osvětlení

Lupínková pilka SD 1600 V od Scheppachu dovoluje provádět i velmi složité tvary řezů a je tak výborným doplňkem do mnoha domácích dílen, pro modeláře ap. Výkonný motor a nastavitelná rychlost jsou nezbytnou podmínkou pro práci s tak různými materiály, jakými jsou kovy, plasty, dřevo, plexisklo nebo sádrokarton. Základem přesného řezu je silné paralelní rameno a minimální vibrace stroje. Rovné řezy zvládne téměř kterákoliv pilka, ale pevnost celé konstrukce se ukáže právě při složitých řezech, které pilka Scheppach zvládá velice dobře. Aby měl uživatel perfektní přehled o dění na pracovní ploše, je bezpečnostní kryt vyroben z průhledného plastu. Navíc je stroj vybaven ventilátorem, který ze stopy řezu odfukuje piliny a umožňuje tak perfektní vizuální kontrolu řezu po celou dobu práce. Důležitým prvkem, velmi rozšiřujícím možnosti použití stroje, je naklápěcí funkce stolku v rozmezí 90° až 45° Velmi komfortním prvkem je naprosto snadný systém výměny pilového plátku. Systém uchycení dovoluje využívat pilové plátky s pojistným kolíkem. Pilka je rovněž vybavena odsávacím konektorem, LED osvětlením a úložným prostorem na pilové plátky.

LUPÍNKOVÁ PILA S NOŽNÍM OVLADAČEM

Deco-XLS	4 399 Kč 175 €
Motor:	230 V/50 Hz
Příkon:	120 W
Počet kmitů:	500 - 1700 za min.
Délka pilového plátku:	127 mm
Nastavení stolu:	0° do 45°
Rozměr stolku:	415 x 255 mm
Řezná kapacita (výška, délka):	50 / 406 mm
Snadná výměna pilového plátku:	ANO
Odsávací konektor:	Ø 35 mm
Délka kabelu k pedálu:	1300 mm
Rozměry stroje:	630 x 295 x 370 mm
Hmotnost:	13,3 kg

VIDEO

Komfortní ovládání pedálem

Lupínková pila Scheppach Deco-XLS je díky novému nožnímu ovladači velmi snadno ovladatelná i při řezání velmi složitých tvarů. Na stroji si nastavíte potřebné otáčky a lehkým tlakem na nožní pedál pak stroj jednoduše zapnete nebo vypnete, kdykoliv to potřebujete. Obě ruce tak máte po celý čas volné a můžete kontrolovat precizní posun obrobku při řezání. Pila je skvělým pomocníkem pro modeláře i domácí kutily. Dokáže vyřezat přesné a komplikované tvary ve dřevu, plastu, kovu, plexisklu a dalších materiálech. Základem je velmi silný motor s nastavitelnými otáčkami. Velmi pevné paralelní rameno a téměř bezvibrační uložení pilového plátku pak dovoluje, spolu se správně zvolenou rychlostí, provádět dokonale čisté řezy. Dokonalou vizuální kontrolu obrobku zajišťuje průhledný bezpečnostní kryt pilového plátku, nastavitelné pracovní LED osvětlení s odděleným vypínačem a systém odsávání pilin z řezné dráhy. Pracovní stolek je nastavitelný v úhlu až 45°. Výhodou je i systém rychlé a snadné výměny pilového listu pomocí rychloupínacího knoflíku a možnost namontovat na pilu pilový plátek jak s pojistným kolíkem, tak i s hladkým koncem. Pila Scheppach má i konektor na odsávání pilin odsavačem a montážní otvory v podstavci na pevné přichycení k pracovní desce.

LUPÍNKOVÁ PILA SE SYSTÉMEM FLEXIDRIVE

Deco-Flex	4 999 Kč 199 €
Motor:	230 V/50 Hz
Příkon:	90 W
Počet kmitů:	550 – 1650 za min.
Délka pilového plátku:	133 mm
Nastavení stolu:	0° do 45°
Rozměr stolku:	Ø 415 x 255 mm
Řezná kapacita (výška, délka):	50 / 405 mm
Snadná výměna pilového plátku:	ANO
Odsávací konektor:	Ø 35 mm
Rozměry stroje:	630 x 320 x 380 mm
Délka ohebné hřídele:	107 cm
Upínací kleština:	3,2 mm
Nastavitelné otáčky hřídele:	1650 – 4950 za min.
Hmotnost:	12,5 kg

Ohebná hřídel

VIDEO

Lupínková pila Scheppach Deco-flex spojuje dva stroje do jednoho. Lupínková pila zajistí přesné řezy a systém FlexiDrive, který tvoří ohebná rotující hřídel, zastane funkci přímé brusky (broušení, řezání, vrtání, rytí, kartáčování nebo leštění). Tento stroj tak tvoří perfektní univerzální jednotku skvělou do dílen, pro modeláře nebo do školních učeben. Základem je velmi silný a tichý motor s nastavitelnými otáčkami. Velmi pevné paralelní rameno a téměř bezvibrační uložení pilového plátku pak dovoluje, spolu se správně zvolenou rychlostí, provádět dokonale čisté řezy v různých materiálech – dřevo, plasty, kovy, plexisklo, sádra, materiály na bázi Kydexu ap. Pro přesný řez je nutná dokonalá vizuální kontrola obrobku. Tu zajišťuje průhledný bezpečnostní kryt pilového plátku, nastavitelná pracovní lampa s odděleným vypínačem a systém odsávání pilin z řezné dráhy. Pracovní stolek je nastavitelný v úhlu až 45°. Velkou výhodou je i systém rychlé a snadné výměny pilového listu pomocí rychloupínacího knoflíku a možnost namontovat na pilu pilový plátek jak s pojistným kolíkem tak i s hladkým koncem. Stroj má i konektor na odsávání pilin odsavačem a montážní otvory v podstavci na pevné přichycení k pracovní desce.

PONORNÁ PILA

PL 55	4 999 Kč 199 €
Motor:	220 V/50 Hz
Příkon:	1200 W
Počet otáček:	5500 ot/min.
Řezná rychlost:	46 m/sec
Průměr kotouče:	TCT, 160 mm, 24 zubů
Vnitřní průměr:	20 mm
Nastavení sklonu:	0° až 45°
Délka vodící lišty:	2 x 800 mm
Nastavení hloubky řezu:	plynule, 0 až 55 mm
Max. prořez při 90° bez vodící lišty:	55 mm
Max. prořez při 90° s vodící lištou:	49,5 mm
Max. prořez při 45° bez vodící lišty:	41 mm
Max. prořez při 45° s vodící lištou:	36,5 mm
Min. vzdálenost stěna-řezný kotouč:	16 mm
Průměr odsávacího nástavce:	38 mm
Rozměry stroje:	340 x 260 x 35 mm
Hmotnost:	4,8 kg

Mnoho lidí stále věří, že kvalitní dlouhý řez bez otřepů se dá zvládnout pouze s drahou formátovací nebo stolovou pilou. Skutečnost je ovšem taková, že přesný řez se dá bez obtíží zvládnout i mnohem jednodušeji a levněji. Pokud se zeptáte profesionálních řemeslníků, rádi Vám toto tajemství prozradí. Jmenuje se ponorná pila. Profesionální ponorné pily stojí zlomek toho, co nejlevnější formátovací pila, problém je v tom, že pro normálního uživatele je i cena kolem patnácti tisíc stále velmi vysoká. Společnost Scheppach přichází jako první na světě s velmi kvalitní ponornou pilou za cenu běžné ruční okružní pily. Nyní může každý pracovat tak snadno a efektivně jako profesionál. Velmi zjednodušeně se dá ponorná pila popsat jako okružní pila, která může být přesně vedena na vodící liště. Celkově je ovšem celý systém pila-lišta daleko sofistikovanější a nabízí výrazně více možností a individuálních řešení. Na rozdíl od běžné okružní pily je ponorná pila, jak už název vypovídá, schopna pracovat s plynule nastavitelnou hloubkou řezu. Díky tomu můžete začít řez na kterémkoliv místě desky, můžete do ní bez problémů vyříznout otvor (ideální pro otvory pro umyvadlo či varnou desku), můžete bez problémů vyříznout parketu bez poškození povrchu pod ní atd. Ve spojení s vodící lištou potom dosáhnete přesného rovného řezu bez otřepů, můžete řezat pod přesnými úhly, můžete perfektně zarovnávat okraje, můžete zkracovat dveře, můžete rýhovat desky ap. Ponornou pilu můžete samozřejmě používat i bez vodící lišty jako úplně běžnou ruční okružní pilu.

Pila PL 55 je výborně vybavená. Ergonomické držadlo je potaženo speciální měkkou protiskluzovou vrstvou, pila má integrovaný vývod na odsávání prachu, sklon pily můžeme nastavit v rozmezí 0o až 45o, hloubku řezu můžeme nastavovat plynule až do 55 mm a za kotoučem je integrován rozpěrný klín, který udržuje řeznou drážku otevřenou a brání tak nebezpečnému odmrštění pily při skřípnutí kotouče. Důležitá je také velmi chytrá konstrukce pily, díky které můžete provádět řezy těsně u zdi (pouhých 16 mm). Pilu můžete rovněž dovybavit širokou škálou příslušenství.

PL 55 se dodává spolu se dvěma vodícími lištami o délce 700 mm, spojovacím článkem a ochrannou proti překlopení stroje. Lišta zajišťuje dokonale rovné a bezpečné vedení pily a zároveň chrání obrobek před poškozením. Je vybavena gumovou lištou, díky které je řez čistý, bez zbytečných otřepů. Zespoda jsou umístěny adhezní proužky, zajišťující dobrou přilnavost i na hladkých materiálech.Pomocí spojovacího článku lze spojit několik lišt a provádět i velmi dlouhé řezy.

4 ROKY ZÁRUKA 100% KVALITA

3v1

INNOVATION

TOP NABÍDKA 100% KVALITA

Příslušenství zdarma

VIDEO

Funkce ponorné pily

Funkce stolové pily

Funkce okružní pily

Možnost řezání těsně u zdi

Zapomeňte na klasickou okružní pilu!
Ponorná pila za hobby cenu!

PONORNÁ PILA

4 ROKY ZÁRUKA 100% KVALITA

INNOVATION

3v1 OPTION

PL 75	5 999 Kč 239 €
Motor:	230 V/50 Hz, indukční
Příkon:	1600 W
Počet otáček:	4500 ot./min.
Průměr kotouče:	TCT, 210 mm, 36 zubů
Vnitřní průměr:	30 mm
Nastavení sklonu:	0° až 45°
Vodící lišta:	příslušenství za příplatek
Nastavení hloubky řezu:	plynule, 0 až 75 mm
Max. prořez při 90°:	75 mm
Max. prořez při 45°:	55 mm
Min. vzdálenost stěna-řezný kotouč:	16 mm
Průměr odsávacího nástavce vnitřní/vnější:	35/38 mm
Rozměry stroje:	420 x 300 x 235 mm
Hmotnost:	7 kg

Největší model ponorné pily od Scheppachu PL 75 je nepřekonatelný svojí šíří využití hlavně ve spojení s příplatkovou vodící lištou o délce 1400 mm (pomocí spojovacího článku lze kombinovat i více lišt za sebou). Potom dostanete univerzální řezací systém 3 v 1, který v sobě spojuje výhody ponorné pily, okružní pily a stolové pily. Žádný úkol v dílně nebo na stavbě už nebude problém. Pila dokáže řezat pouhých 16 mm ode zdi, prořízne až 75 mm materiálu, dokáže vyříznout přesný otvor uprostřed desky, poradí si s tvrdým i měkkým dřevem, laminem, překližkou, MDF deskami, dřevotřískou atd., ve spojení s vodící lištou dokáže dělat přesné dlouhé řezy a to i pod úhlem. Dodává se z kvalitním TCT kotoučem s 36 zuby, koncovkou na připojení odsavače prachu, 3 m gumovým kabelem a ochrannou proti překlopení stroje při použití vodící lišty.

PŘÍSLUŠENSTVÍ:

Vodící lišta 1400 mm, obj. č.: 4901802701	1399,-Kč/55,99 €
Set příslušenství - 1x spojka vodících lišt, 2x kovová svorka, 1x doraz, obj. č.: 3901802702	649,-Kč/25,99 €
Ochrana proti překlopení stroje, obj. č.: 3901802703	259,-Kč/10,99 €
Pilový kotouč TCT 36 zubů, obj. č.: 7901800601	449,-Kč/17,99 €
Pilový kotouč TCT 72 zubů, obj. č.: 7901800602	799,-Kč/31,99 €

Ochrana proti překlopení zdarma

Dodává se ve standardu bez vodící lišty

HOBLOVKA / PROTAHOVAČKA

Záběr 204 mm

VIDEO

HMS 850	8 299 Kč 331 €
Motor:	230 V/50 Hz
Příkon:	1 250 W
Počet otáček:	9 000 ot/min.
Jistič motoru:	ano
Počet nožů:	2
Rozměry stroje:	770 x 420 x 450 mm
Hoblování	
Max. záběr:	204 mm
Max. úběr:	2 mm
Rozměr hoblovacího stolu:	740 x 210 mm
Protahování	
Max. záběr:	204 mm
Výška protahu:	5 – 120 mm
Max. úběr:	2 mm
Rozměr hoblovacího stolu:	250 x 204 mm
Hmotnost:	25,5 kg

Jako všechny stroje Scheppach je i tento kombinovaný stroj HMS 850 špičkou ve své kategorii. Má silný motor, robustní konstrukci kombinující prvky oceli a litiny, stabilní nohy zajišťující stabilitu stroje i při zpracování dlouhých kusů a dva kvalitní HSS nože umožňující hladké a rychlé opracování dřeva. Široký pracovní prostor zvládne dřevěné kusy až do rozměrů 204 x 120 mm. Bezpečnostní spínač a možnost odsávání hoblin patří k samozřejmému standardu.

HOBLOVKA / PROTAHOVAČKA

HMS 1070	12 999 Kč 519 €
Motor:	230 V/50 Hz
Příkon:	1500 W
Otáčky:	9000 ot./min.
Jistič motoru:	ano
Počet nožů:	2
Hoblování	
Max. záběr:	254 mm
Max. úběr:	2 mm
Rozměr hoblovacího stolu:	920 x 264 mm
Rozměr zarážky:	635 x 127 mm
Nastavení zarážky:	90° – 45°
Protahování	
Max. záběr:	254 mm
Max. výška protahu:	120 mm
Max. úběr:	2 mm
Rozměr hoblovacího stolu:	380 x 254 mm
Rozměry stroje:	965 x 494 x 483 mm
Hmotnost:	28 kg

Záběr 254 mm

Scheppach HMS 1070 je moderní kombinovaný stroj, který umožňuje jak klasické hoblování dřeva, tak disponuje i funkcí protahu. Chytrý kompaktní design minimalizuje prostorové nároky v dílně. Robustní konstrukce zvládá bez problémů práci s hranoly o šířce až 254 mm. Silný motor 1500 W spolu se dvěma ocelovými noži rotujícími rychlostí až 9000 ot./min. se starají o velmi čistý a přesný řez, což v praxi znamená ještě jemnější opracování plochy. Nože jdou velice snadno vyměnit a celé ovládání stroje je velmi jednoduché a komfortní. Na přesnosti opracování se podílí i velmi kvalitní hoblovací stůl a přesná hoblovací zarážka s možností nastavení až do 45°. Nástavec na odsávání pilin je ve standardní výbavě, zrovna tak jako bezpečnostní pojistky i spínač chránící obsluhu před nechtěným spuštěním stroje. Stabilitu stroje při obrábění i delších trámů zajišťují kovové nohy opatřené pryžovými protiskluzovými podložkami.

PROTAHOVAČKA

PLM 1800	13 299 Kč 531 €
Motor:	230 V/50 Hz
Příkon:	1500 W
Otáčky válce:	8500 ot./min.
Počet nožů:	2
Max. záběr:	330 mm
Max. výška protahu:	152 mm
Max. úběr:	2,8 mm
Rozměr stolu s rozšířením:	330 x 630 mm
Rozměry stroje:	630 x 580 x 500 mm
Hmotnost:	30,5 kg

Záběr 330 mm

VIDEO

Scheppach PLM 1800 je moderní výkonná protahovačka na dřevo. Chytrý kompaktní design minimalizuje prostorové nároky v dílně a usnadňuje transport stroje. Robustní konstrukce zvládá bez problémů práci s hranoly o šířce až 330 mm a výšce 152 mm. Silný motor 1500 W spolu se dvěma ocelovými noži rotujícími rychlostí 8500 ot./min. se starají o velmi čistý a přesný řez, což v praxi znamená ještě jemnější opracování plochy. O posun dřeva se stará robustní mechanismus s rychlostí pojezdu 7,4 m/min. Nože jdou velice snadno vyměnit a celé ovládání stroje je velmi jednoduché a komfortní. Výšku nastavíte jednoduše pomocí optické stupnice a otočného ovladače na horní straně protahovačky. Na přesnosti opracování se podílí i velmi kvalitní ocelový hoblovací stůl s možností prodloužení. Samozřejmostí jsou i transportní madla a prachuodolný bezpečnostní spínač. Stroj získal mnoho prestižních ocenění, jako například vítěz kategorie nejlepší nákup ve World Tools Awards.

STOLOVÁ FRÉZKA

HF 50	7 999 Kč 319 €
Motor:	230 V/50 Hz
Příkon:	1 500 W
Počet otáček:	11 500 – 24 000 ot/min.
Rozměr stolu:	610 x 360 mm
Upínací kleština:	6/8/12 mm nebo 1/2" / 1/4"
Frézovací zdvih:	0 – 40 mm
Aretace vřetene:	ano
Vložka stolu:	32 / 47 / 55 mm
Rozměry stroje:	1030 x 360 x 311 mm
Hmotnost:	21,7 kg

2x rozšíření stolu

Stolová frézka HF 50 je ideálním a výkonným strojem do kterékoliv domácí dílny nebo malého truhlářského provozu. Nabízí základní přednosti velkých strojů v menším a ekonomickém balení. Můžete s ní frézovat drážky a polodrážky, čepovat jednoduché spoje, tvarovat a opracovávat dřevěné prvky a je vhodná i pro neprůběžné frézování a boční srovnávání. Frézka je výborně vybavena. Má už v základu úhlové pravítko, hliníkový doraz, upínací kleštiny 6, 8 a 12 mm a dvě rozšíření základního stolu. Je poháněna výkonným motorem 1 500W s nastavitelnými otáčkami.

ŘEZAČKA NA DLAŽBU A OBKLADY

FS 3600	12 999 Kč 519 €
Motor:	230 V/50 Hz
Příkon:	900 W
Otáčky:	3000 ot. / min.
Průměr řezného kotouče:	200 mm, diamantový
Vnitřní průměr:	25,4 mm
Úhel natočení kotouče:	0° - 45°
Rozměr řezného stolu:	1290 x 400 mm
Výška řezu 90°:	36 mm
Výška řezu 45°:	29 mm
Max. délka řezu:	920 mm
Max. velikost dlažby při diagonálním řezu:	650 x 650 mm
Integrované vodní čerpadlo:	ano
Objem jímky na vodu:	30 l
Rozměry stroje:	1560 x 440 x 1140 mm
Hmotnost:	50 kg

Délka řezu až 920 mm

Řezačka Scheppach FS 3600 je výborným pomocníkem všech profesionálních řemeslníků nebo náročných kutilů pracujících často s obklady či dlažbou. Silný indukční motor s tepelnou ochranou si hravě poradí s řezáním dlažby, terakoty, obkladaček, kabřincových obkladaček, žuly, mramoru apod. Zásadní výhodou je vynikající délka řezu 920 mm, což této řezačce umožňuje pracovat i s velmi oblíbenými velkoformátovými dlaždicemi až do rozměru 650 x 650 mm. Pro práci s velkými formáty se skvěle hodí i dva posuvné rozšiřovací stolky. Průměr kotouče 200 mm redukuje vibrace a spolu s precizním vedením na dvou vodičích a laserem umožňuje maximálně přesný a čistý řez o hloubce až 36 mm. Ten je podmíněn i velmi robustní celokovovou konstrukcí stroje i skládacího podstavce. Řezačka umožňuje i řezy na pokos a na dvojí pokos. Stůl je vybaven přesnou milimetrovou stupnicí, úhlovým dorazem a podélným dorazem. Chlazení řezného kotouče vodou a bezprašnou práci zajišťuje integrované čerpadlo. Výhodou je i velká jímka na vodu o objemu 30 l. Stroj je vybaven nejmodernější bezpečnostní ochranou proti úrazu elektrickým proudem a rovněž zásuvka je vybavena proudovým chráničem.
Pro snadný transport je stroj vybaven kolečky a skládacím podstavcem.

ŘEZAČKA NA DLAŽBU A OBKLADY

FS 4700	16 999 Kč 679 €
Motor:	230 V/50 Hz
Příkon:	1200 W
Otáčky:	3000 ot./min.
Průměr řezného kotouče:	230 mm, diamantový
Vnitřní průměr:	25,4 mm
Úhel natočení kotouče:	0° - 45°
Rozměr řezného stolu:	1377 x 400 mm
Výška řezu 90°:	40 mm
Výška řezu 45°:	34 mm
Max. velikost dlažby při diagonálním řezu:	848 x 848 mm
Integrované vodní čerpadlo:	ano
Objem jímky na vodu:	40 l
Rozměry stroje:	1845 x 440 x 1155 mm
Hmotnost:	58 kg

Řezačka Scheppach FS 4700 je výborným pomocníkem všech profesionálních řemeslníků nebo náročných kutilů pracujících často s obklady či dlažbou velkého formátu. Silný indukční motor 1200 W s tepelnou ochranou si hravě poradí s řezáním dlažby, obkladaček, kabřincových obkladaček, žuly, mramoru apod. Zásadní výhodou je velká délka řezu 1200 mm, což této řezačce umožňuje pracovat i s velmi oblíbenými velkoformátovými dlaždicemi až do rozměru 848 x 848 mm. Pro práci s velkými formáty se skvěle hodí i dva posuvné rozšiřovací stolky. Průměr kotouče 230 mm redukuje vibrace a spolu s precizním vedením na dvou vodičích umožňuje maximálně přesný a čistý řez o hloubce až 40 mm. Ten je podmíněn i velmi robustní celokovovou konstrukcí stroje i podstavce a přesným nastavitelným laserem. Řezačka umožňuje řezy na pokos a na dvojí pokos a rovněž ponornou funkci. Stůl je vybaven přesnou milimetrovou stupnicí, úhlovým dorazem a podélným dorazem. Chlazení řezného kotouče vodou a bezprašnou práci zajišťuje integrované čerpadlo. Výhodou je i velká jímka na vodu o objemu 40 l. Stroj je vybaven nejmodernější bezpečnostní ochranou proti úrazu elektrickým proudem a rovněž zásuvka je vybavena proudovým chráničem. Pro snadný transport je stroj vybaven kolečky a skládacím podstavcem.

ŘEZAČKA DLAŽEB A KAMENE

HSM 3500	24 999 Kč 999 €
Motor:	230 V/50 Hz
Příkon:	2200 W
Průměr řezného kotouče:	360 mm, diamantový
Vnitřní průměr:	25,4 mm
Úhel natočení kotouče:	0° - 45°
Rozměr řezného stolu:	535 x 430 mm
Max. délka řezu:	700 mm
Výška řezu 90°:	110 mm
Výška řezu 45°:	72 mm
Integrované vodní čerpadlo:	ano
Rozměry stroje:	1150 x 520 x 1210 mm
Hmotnost:	72 kg

Plně složitelný Transportní kolečka

Řezačka Scheppach HSM 3500 je výborným pomocníkem všech profesionálních řemeslníků nebo náročných kutilů pracujících často s kamenem či dlažbou velkého formátu. Silný motor 2200 W s tepelnou ochranou si hravě poradí s řezáním keramické dlažby, žuly, mramoru, cihel apod. Zásadní výhodou je velká délka řezu 700 mm podél hrany (nebo 535 mm diagonálně), což této řezačce umožňuje pracovat i s velmi oblíbenými velkoformátovými dlaždicemi. Řezačka je osazena kvalitním diamantovým kotoučem o průměru 360 mm určeným pro mokré řezy. Řezná hlava se dá plynule nastavit v úhlu od 0° do 45°. Pracovní stůl je vybaven pojezdovými kolečky s ložisky, dovolující velmi hladký pohyb. Stůl je vybaven neklouzavou pogumovanou vrstvou a přesným úhlovým a podélným dorazem se stupnicí. Chlazení řezného kotouče vodou a bezprašnou práci zajišťuje integrované čerpadlo. Výhodou je i velká jímka na vodu. Stroj je vybaven nejmodernější bezpečnostní ochranou proti úrazu elektrickým proudem a rovněž zásuvka je vybavena proudovým chráničem. Pro snadný transport je stroj vybaven kolečky a skládacím podstavcem.

ODSAVAČ PILIN

DC 100	3 999 Kč 159 €
Motor:	230 V/50 Hz
Příkon:	1 200 W
Průtok vzduchu:	215 m^3/h
Kapacita kontejneru:	65 l
Filtrace:	0,5 µ
Délka hadice:	2000 mm
Průměr hadice:	100 mm
Rozměry stroje:	400 x 400 x 700 mm
Hmotnost:	10,5 kg

Odsavač pilin Scheppach DC 100 je velmi užitečný pomocník. Chrání před nepříjemným prachem nejenom Vás, ale i váš stroj, a tak významně prodlužuje jeho životnost. Ne každý má ovšem v dílně dostatek prostoru na velký odsavač nebo se mu jen nechce manipulovat s velkým strojem. Pro tyto uživatele je tento unikátní malý odsavač ideální. Kompaktní rozměry neznamenají jakoukoliv újmu ve výkonu. Robustní tělo z oceli, rukojeť pro snadné přenášení a filtr se schopností filtrace částic již od průměru 0,5 mikrometru. Silný motor 1200 W Vás ohromí svojí silou. V odsavači DC 100 získáte skladný, ale plnohodnotný odsavač. Jako příslušenství dostanete zdarma čtyřdílnou redukci na různé průměry napojení, včetně malých strojů a sadu 4 filtračních vaků.

Včetně 4 redukcí a 4 filtračních vaků

ODSAVAČ PILIN

DC 500	4 999 Kč 199 €
Motor:	230 V/50 Hz
Příkon:	550 W
Průtok vzduchu:	1150 m^3/h
Kapacita kontejneru:	75 l
Délka hadice:	2000 mm
Průměr hadice:	100 mm
Rozměry stroje:	650 x 446 x 1430 mm
Hmotnost:	14 kg

Při práci se dřevem je nutný výkonný odsavač, který ochrání před nepříjemným prachem nejenom Vás, ale i váš stroj. Vaši dílnu pak snadno udržíte v čistotě, bude se Vám v ní příjemněji pracovat a zbytečně neohrozíte své zdraví. Odsavač Scheppach DC 500 je pro tuto práci ideální díky kompaktnímu designu, výkonnému motoru 550 W, kvalitnímu sběrnému vaku s velkým objemem 75 l a výborné kvalitě filtrace vzduchu. Pro snadný transport je odsavač vybaven pojezdovými kolečky. Jako příslušenství dostanete zdarma čtyřdílnou redukci na různé průměry napojení, včetně malých strojů.

Včetně 4 redukcí

VYSAVAČ POPELA 2 v 1

AVC 20	1 499 Kč 59,99 €
Motor:	230 V/50 Hz
Příkon:	1 200 W / 1,6 PS
Sací výkon:	90 m³/hod
Podtlak:	20 kPa
Objem sběrné nádoby:	20 l
Délka hadice:	1500 mm
Ø hadice:	36,5 mm
Plocha filtru:	0,13 m²
Rozměry stroje:	350 x 344 x 408 mm
Hmotnost:	4,2 kg

Možnost vysávání i foukání

Vysavač popela Scheppach AVC 20 je velmi praktický pomocník, díky kterému můžete rychle a čistě vysát chladný popel nebo saze z komínů, krbů, kamen či grilů. Samozřejmě můžete jeho využití libovolně rozšířit i na vysávání jiných nečistot, jako jsou například dřevěné piliny, hrubší nečistoty v dílně či automobilu apod. Změnou polohy hadice můžete z vysavače udělat i foukač. Vysavač je vybaven vlastním silným motorem 1200 W, 150 cm dlouhou nasávací hadicí s kvalitní hliníkovou koncovkou a dvěma vyměnitelnými tryskami (kruhová a štěrbinová), rychloupínacím systémem sběrné nádoby, integrovaným systémem čištění filtru a velmi účinným dvojitým filtrem, který zachytí i jemný popelový prach. Díky rychloupínání se snadno se čistí i sběrná nádoba. Přenášení vysavače ulehčuje vyklápěcí madlo a pojezdová kolečka.

MULTIFUNKČNÍ VYSAVAČ / KOMPRESOR 3 v 1

HD2P	2 999 Kč 119 €
Motor:	230 V/50 Hz
Příkon:	1 200 W
Sací výkon:	120 m³/h
Objem sáčku:	5 l
Rozměr filtru:	340 x 250 mm
Délka a průměr hadice:	2000 / 40 mm
Filtrační účinnost:	3 µm
Rozměry stroje:	450 x 350 x 227 mm
Hmotnost:	5,5 kg

Scheppach HD2P je výborným pomocníkem pro váš byt, dům, chatu či řemeslnou živnost. Sdružuje v sobě hned tři funkce.
- odsavač pilin pro vaše běžné nářadí (vrtačky, pily, brusky, hoblíky, ...)
- výkonný vysavač (domácnost, garáž, dílna, automobil, ...)
- kompresor (nafukovací matrace, bazény, lehátka, lodě, dětské hračky, ...)

Výhodou jsou kompaktní rozměry, snadné přenášení a systém úložných prostor, do kterých lehce schováte veškeré příslušenství, které se Vám neztratí a máte je vždy po ruce. Standardní výbava obsahuje sací trysku, nástavec pro bezprachové vrtání, nafukovací trysku, sací hadici s konektorem pro připojení k elektrickému nářadí a prachový sáček, který není na jedno použití, ale po vysypání ho můžete použít znovu a znovu. Stroj je rovněž vybaven účinným filtrem se schopností zachytit částice velké pouhé 3 mikrometry.

KARTÁČOVÁ /RENOVAČNÍ BRUSKA

MRS 1300	3 199 Kč 129 €
Motor:	230 V/50 Hz
Příkon:	1300 W
Otáčky:	900 – 3200 ot./min.
Průměr kartáče:	120 mm
Šířka kartáče:	100 mm
Rozměry stroje:	460 x 205 x 140 mm
Objednávkové číslo:	5903819901
Hmotnost:	4,6 kg

Scheppach MRS 1300 je úžasný multifunkčí stroj, který by neměl chybět v žádné dílně. Chcete, aby váš dřevěný zahradní nábytek vypadal jako nový? Potřebujete dokonale vyčistit rošt u vašeho grilu? Potřebujete zbrousit starý nátěr, vyleštit nerezovou desku nebo vyčistit spáry v dlažbě? Nic z toho není s touto bruskou problém. A dokáže i daleko více. Díky systému různých kartáčů není problém cokoliv vyčistit, odmastit, vyleštit, zesvětlit, satinovat, vykartáčovat, zbrousit, zbavit rzi apod. Tento stroj nabízí mnoho možností, jak ze starého udělat opět nové. Můžete pracovat se širokou škálou materiálů – dřevo, kov, kámen, dlažba, plasty, lakované povrchy, beton, nerez. Aby byl výsledek dokonalý a práce se strojem pohodlná, je bruska vybavena dvěma madly, velkým bezpečnostním spínačem, ochranným krytem, integrovanou koncovkou pro napojení odsavače, funkcí měkkého rozběhu a možností nastavit otáčky v rozmezí od 900 do 3200 ot./min. O dostatečnou sílu se stará motor o výkonu 1300 W. Součástí balení je mosazný drátěný kartáč, který je vhodný na práci se dřevem, kovem nebo kamenem. Dalších 9 druhů kartáčů určených na jiné povrchy nebo pro jiný typ úkolů lze k brusce dokoupit.

VIDEO

Soft start
Nastavitelná rychlost
Včetně mosazného kartáče.

PŘÍSLUŠENSTVÍ:

Plstěný kartáč
120 x 100 mm, obj. č.: 7903800712
Vhodný na leštění mramoru, lakovaných ploch, kovů apod.
1099,-Kč / 43,99 €

Kartáč ze sytetických vláken
120 x 100 mm, obj. č.: 7903800713
Vhodný na čištění hladkého i strukturovaného dřeva, kamenných a kovových ploch, dlaždic apod. s rovným povrchem.
599,-Kč / 23,99 €

Plastový kartáč
120 x 100 mm, obj. č.: 7903800714
Vhodný na čištění hladkého i strukturovaného dřeva, kamenných a kovových ploch a dále i dlaždic a spár. Rovněž vhodný na kartáčování umělých trávníků.
799,-Kč / 31,99 €

Nylonový brusný kartáč
120 x 100 mm, obj. č.: 7903800715
Vhodný na čištění hladkého i strukturovaného dřeva, kamenných a kovových ploch a rovněž vhodný na drhnutí a odmašťování znečištěných ploch. Vhodný na rustikální strukturování dřeva.
1399,-Kč / 55,99 €

Ocelový drátěný kartáč
120 x 100 mm, obj. č.: 7903800719
Vhodný na stržení a broušení nečistot z dřevěných, kamenných nebo kovových materiálů.
Vhodný k odrezování nebo stržení starých nátěrů i na strukturování dřeva.
1399,-Kč / 55,99 €

Mosazný drátěný kartáč
120 x 100 mm, obj. č.: 7903800718
Vhodný na broušení, kartáčování, zesvětlování a strhávání nečistot
z dřevěných, kamenných nebo kovových materiálů.
Vhodný i na odrezování či zbroušení starých nátěrů.
799,-Kč / 31,99 €

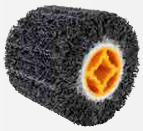

Kartáč z karbidu křemíku
120 x 100 mm, obj. č.: 7903800720
Vhodný na broušení kovových ploch a na přípravu kovových povrchů ke sváření.
1199,-Kč / 47,99 €

Smirkový kartáč
120 x 100 mm, obj. č.: 7903800716
Vhodný na broušení dřeva nebo kovu s rovným i členitým povrchem.
Lze použít i na odstranění barev apod.
799,-Kč / 31,99 €

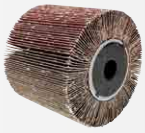

Lamelový smirkový kartáč
120 x 100 mm, obj. č.: 7903800717
Vhodný na broušení dřeva nebo kovu s rovným povrchem.
Lze použít i na odstranění barev apod.
799,-Kč / 31,99 €

Kroucený drátěný kartáč
120 x 100 mm, obj. č.: 7903800721
Vhodný na heavy-duty náročné broušení rovných kamenných nebo kovových ploch.
1399,-Kč / 55,99 €

DVOUKOTOUČOVÁ BRUSKA

SM 150 L	1 899 Kč 75,99 €
Motor:	230 V/50 Hz, indukční
Příkon:	400 W
Počet otáček:	2 850 ot/min.
Průměr brusného kotouče:	150 mm
Vnitřní průměr kotouče:	12,7 mm
Hrubost zrna kotouče:	K 36/K 60
Rozměry stroje:	345 x 190 x 200 mm
Hmotnost:	7 kg

Základní model brusky Scheppach SM 150L svým provedením a schopnostmi rozhodně nezklame ani náročnější hobby uživatele. Má pevnou konstrukci, přesné vedení brusných kotoučů a tichý, výkonný a bezúdržbový indukční motor. Dva brusné kotouče o různých zrnitostech a průměru 150mm slouží na jemné i hrubší broušení a postačí na většinu běžných dílenských prací, jako je broušení, leštění nebo ostření. Bruska má stabilní podstavec z litiny s možností ukotvení na pracovní desku, gumové nožičky pro lepší stabilitu, ochranné štíty kotoučů proti odlétávajícím částem obrobku, nastavitelné opěrky na obrobek zvyšující životnost kotoučů a moderní integrované LED osvětlení nad každým kotoučem pro dobrou viditelnost při práci.

Indukční motor

DVOUKOTOUČOVÁ BRUSKA – KOTOUČ/KARTÁČ

SM 150 LB	2 199 Kč 87,99 €
Motor:	230 V/50 Hz, indukční
Příkon:	400 W
Počet otáček:	2 850 ot/min.
Průměr brusného/ocelového kotouče:	150 mm
Vnitřní průměr kotouče:	12,7 mm
Hrubost zrna kotouče:	K 36
Délka drátků ocelového kotouče:	13 mm
Rozměry stroje:	345 x 190 x 200 mm
Hmotnost:	7 kg

Kombinovaný model brusky Scheppach SM 150 LB svým provedením a schopnostmi rozhodně nezklame ani náročnější hobby uživatele. Má pevnou konstrukci, přesné vedení obou kotoučů a tichý, výkonný a bezúdržbový indukční motor. Jeden brusný kotouč o průměru 150 mm je ideální na běžné broušení a hrubší leštění a druhý ocelový kartáč o průměru 150 mm se skvěle hodí na odstraňování rzi, čištění železných i neželezných materiálů nebo na přípravu povrchu k pájení či svařování. Bruska má stabilní podstavec z litiny s možností ukotvení na pracovní desku, gumové nožičky pro lepší stabilitu, ochranné štíty kotoučů proti odlétávajícím částem obrobku, nastavitelné opěrky na obrobek zvyšující životnost kotoučů a moderní integrované LED osvětlení nad každým kotoučem pro dobrou viditelnost při práci.

DVOUKOTOUČOVÁ BRUSKA

SM 200 L	2 799 Kč 111 €
Motor:	230 V/50 Hz, indukční
Příkon:	500 W
Počet otáček:	2 850 ot/min.
Průměr brusného kotouče:	200 mm
Vnitřní průměr kotouče:	15,9 mm
Hrubost zrna kotouče:	K 36/K 60
Rozměry stroje:	360 x 220 x 255 mm
Hmotnost:	12 kg

Výkonná bruska Scheppach SM 200 L je svým provedením a schopnostmi vhodná jak do běžných domácích dílen, tak i do lehčích řemeslných provozů. Má pevnou konstrukci, přesné vedení brusných kotoučů a tichý, výkonný a bezúdržbový indukční motor. Dva brusné kotouče o různých zrnitostech a průměru 200 mm slouží na jemné i hrubší broušení a postačí na většinu běžných dílenských prací, jako je broušení, leštění nebo ostření. Bruska má robustní podstavec z litiny s možností ukotvení na pracovní desku, gumové nožičky pro lepší stabilitu, ochranné štíty kotoučů proti odlétávajícím částem obrobku, nastavitelné opěrky na obrobek zvyšující životnost kotoučů a moderní integrované LED osvětlení nad každým kotoučem pro dobrou viditelnost při práci.

DVOUKOTOUČOVÁ BRUSKA – KOTOUČ/KARTÁČ

SM 200 LB	2 799 Kč 111 €
Motor:	230 V/50 Hz, indukční
Příkon:	500 W
Počet otáček:	2 950 ot/min.
Průměr brusného/ocelového kotouče:	200 mm
Šířka kotouče:	20 mm
Vnitřní průměr kotouče:	12,7 mm
Hrubost zrna kotouče:	K 36
Rozměry stroje:	390 x 260 x 290 mm
Hmotnost:	12 kg

Indukční motor

Kombinovaný model brusky Scheppach SM 200 LB zvládne broušení, ostření i leštění a svým provedením a schopnostmi rozhodně nezklame ani náročnější hobby uživatele. Má pevnou konstrukci, přesné vedení obou kotoučů a tichý, výkonný a bezúdržbový indukční motor. Jeden brusný kotouč o průměru 200 mm je ideální na běžné broušení a hrubší leštění a druhý ocelový kartáč o průměru 200 mm se skvěle hodí na odstraňování rzi, čištění železných i neželezných materiálů nebo na přípravu povrchu k pájení či svařování. Bruska má stabilní podstavec z litiny s možností ukotvení na pracovní desku, gumové nožičky pro lepší stabilitu, ochranné štíty kotoučů proti odlétávajícím částem obrobku, nastavitelné opěrky na obrobek zvyšující životnost kotoučů a moderní integrované LED osvětlení nad každým kotoučem pro dobrou viditelnost při práci.

DVOUKOTOUČOVÁ BRUSKA

SM 200 AL	2 999 Kč 119 €
Motor:	230 V/50 Hz, indukční
Příkon:	500 W
Počet otáček:	2 850 ot/min.
Průměr brusného kotouče:	200 mm
Vnitřní průměr kotouče:	15,9 mm
Hrubost zrna kotouče:	K 36/K 100
Rozměry stroje:	410 x 260 x 290 mm
Hmotnost:	13,5 kg

Indukční motor

Výkonná bruska vhodná i na jemné broušení Scheppach SM 200 AL je svým provedením a schopnostmi vhodná jak do běžných domácích dílen, tak i do lehčích řemeslných provozů. Má pevnou konstrukci, přesné vedení brusných kotoučů a tichý, výkonný a bezúdržbový indukční motor. Dva brusné kotouče o různých zrnitostech a šířce a o průměru 200 mm slouží na velmi jemné i hrubší broušení a postačí na většinu běžných dílenských prací, jako je broušení, leštění nebo ostření. Specialitou brusky je hlavně bílý kotouč o větší šíři 4 cm s velmi jemným zrnem, dovolujícím velmi jemné a precizní broušení a ostření. Bruska má robustní podstavec z litiny s možností ukotvení na pracovní desku, gumové nožičky pro lepší stabilitu, ochranné štíty kotoučů proti odlétávajícím částem obrobku, nastavitelné opěrky na obrobek zvyšující životnost kotoučů a moderní integrované LED osvětlení nad každým kotoučem pro dobrou viditelnost při práci.

DVOUKOTOUČOVÁ BRUSKA

BG 150	2 799 Kč 111 €
Motor:	230 V/50 Hz, indukční
Příkon:	370 W
Počet otáček:	2850 ot/min
Průměr brusného kotouče:	150 mm
Hrubost zrna kotouče:	K 36 / K 60
Rozměry stroje:	385 x 240 x 280 mm
Hmotnost:	11,5 kg

Ať už je práce v dílně pouze vaším koníčkem nebo vaším zaměstnáním, víte, že vaše stroje budou dobře fungovat pouze s dobře nabroušenými nástroji. K tomu můžete použít například tuto malou, ale výkonnou brusku BG 150 od Scheppachu. Základem je velmi stabilní kovová konstrukce, důležitá pro potlačení vibrací a házivosti kotoučů. Ta Vám, ve spojení s bezúdržbovým a velmi tichým indukčním motorem, zaručí perfektní výsledky broušení. Velké sklopné průhledné kryty, které chrání vaše oči, jsou vyrobeny z kvalitního materiálu eliminujícího zkreslení, takže máte vždy perfektní přehled o broušeném nástroji. Opěrky nástrojů jsou nastavitelné a díky nim výrazně prodloužíte životnost celého brusného kotouče. Nezbytným doplňkem při broušení je výborné osvětlení pracovní plochy. Integrované výkonné světlo je uloženo na flexibilním rameni, a tak si ho můžete nastavit vždy do optimálního úhlu. Součástí je i integrovaný zásobník na vodu, který slouží k ochlazování obrobku. Materiál se tak nepřehřeje a nemění svoje fyzikální vlastnosti. Bruska má jeden hrubý a jeden jemný kotouč. Pro zarovnání přední hrany kotouče slouží integrovaný zarovnávač hran. Jako opěra slouží čtyři pogumované nohy nebo lze využít úchytů pro přidělání k pracovní ploše napevno (šrouby).

Indukční motor

PROFESSIONAL

DVOUKOTOUČOVÁ BRUSKA

BG 200	3 799 Kč 151 €
Motor:	230 V/50 Hz, indukční
Příkon:	550 W
Počet otáček:	2850 ot/min.
Průměr brusného kotouče:	200 mm
Hrubost zrna kotouče:	K 36 / K 100
Rozměry stroje:	440 x 280 x 340 mm
Hmotnost:	21 kg

Indukční motor

PROFESSIONAL

K broušení nástrojů nebo k odstraňování povrchových vrstev u kovových materiálů potřebujete výkonnou brusku, jako je například model BG 200 od Scheppachu. Základem je velmi stabilní kovová konstrukce, důležitá pro potlačení vibrací a házivosti kotoučů. Ta Vám, ve spojení s bezúdržbovým a velmi tichým indukčním motorem, zaručí perfektní výsledky broušení. Velké sklopné průhledné kryty, které chrání vaše oči, jsou vyrobeny z kvalitního materiálu eliminujícího zkreslení, takže máte vždy perfektní přehled o broušeném nástroji. Opěrky nástrojů jsou nastavitelné a díky nim výrazně prodloužíte životnost celého brusného kotouče. Nezbytným doplňkem při broušení je výborné osvětlení pracovní plochy. Integrované výkonné světlo je uloženo na flexibilním rameni, a tak si ho můžete nastavit vždy do optimálního úhlu. Součástí je i integrovaný zásobník na vodu, který slouží k ochlazování obrobku. Materiál se tak nepřehřeje a nemění svoje fyzikální vlastnosti. Bruska má jeden hrubý a jeden jemný kotouč. Pro zarovnání přední hrany kotouče slouží integrovaný zarovnávač hran. Jako opěra slouží čtyři pogumované nohy nebo lze využít úchytů pro přidělání k pracovní ploše napevno (šrouby).

DVOUKOTOUČOVÁ BRUSKA S BÍLÝM KAMENEM

Indukční motor

PROFESSIONAL

BG 200 AL	4 599 Kč 183 €
Motor:	230 V/50 Hz, indukční
Příkon:	550 W
Počet otáček:	2850 ot/min.
Průměr brusného kotouče:	200 mm
Hrubost zrna kotouče:	K 36 / K 100
Rozměry stroje:	393 x 342 x 327 mm
Hmotnost:	25 kg

Bruska BG 200 AL se díky speciálnímu bílému kamenu hodí nejenom k odstraňování povrchových vrstev u různých materiálů materiálů, ale je skvělá i k velmi preciznímu broušení nástrojů. Základem je velmi stabilní kovová konstrukce, důležitá pro potlačení vibrací a házivosti kotoučů. Ta Vám, ve spojení s bezúdržbovým a velmi tichým indukčním motorem, zaručí perfektní výsledky broušení. Velké sklopné průhledné kryty, které chrání vaše oči, jsou vyrobeny z kvalitního materiálu eliminujícího zkreslení, takže máte vždy perfektní přehled o broušeném nástroji. Opěrky nástrojů jsou nastavitelné a díky nim výrazně prodloužíte životnost celého brusného kotouče. Nezbytným doplňkem při broušení je výborné osvětlení pracovní plochy. Integrované výkonné světlo je uloženo na flexibilním rameni, a tak si ho můžete nastavit vždy do optimálního úhlu. Součástí je i integrovaný zásobník na vodu, který slouží k ochlazování obrobku. Materiál se tak nepřehřeje a nemění svoje fyzikální vlastnosti. Bruska má jeden hrubý a jeden jemný, 4 cm široký bílý kotouč se speciálními příměsi, zajišťujícími dokonalé obroušení materiálu. Pro zarovnání přední hrany kotouče slouží integrovaný zarovnávač hran. Jako opěra slouží čtyři pogumované nohy nebo lze využít úchytů pro přidělání k pracovní ploše napevno (šrouby).

DVOUKOTOUČOVÁ BRUSKA-LEŠTIČKA SE SYSTÉMEM FLEXIDRIVE

VIDEO

HG 35	1 999 Kč 79,99 €
Motor:	230 V/50 Hz
Příkon:	120 W
Počet otáček:	0–11000 ot/min.
Průměr kotouče:	75 x 20 mm
Rozměry stroje:	250 x 110 x 130 mm
Hmotnost:	2,3 kg

Skvělá víceúčelová bruska-leštička Scheppach HG 35 je neocenitelným pomocníkem pro každého kutila. Díky ní zvládnete velké množství různých úkonů jen s jedním strojem. Základem je jeden brusný a jeden leštící kotouč. Ty jsou vybaveny transparentní ochranou očí proti odlétávajícím zbytkům a opěrnou částí pro opracovávaný obrobek. Poctivé tělo brusky, antivibrační uložení a nastavitelná rychlost otáček od 0 do 11000 ot./min. jsou zárukou profesionálních výsledků. Další možnosti využití přináší flexibilní hřídel o délce 1 m. Díky standardně dodávanému 103 dílnému příslušenství v praktickém dřevěném boxu s ní můžete řezat, brousit nebo leštit mimo brusku samotnou. Stroj můžete přidělat k pracovní desce napevno nebo využít neklouzavé přísavné gumové nožičky.

Sada příslušenství k hřídeli flexidrive

PROFESSIONAL

KOMBINOVANÁ KOTOUČOVÁ A PÁSOVÁ BRUSKA

BGS 700	3 199 Kč 127 €
Motor:	230 V/50 Hz, indukční
Příkon:	370 W
Počet otáček:	2850 ot/min.
Průměr brusného kotouče:	150 mm
Brusný pás (dxš):	686 x 50 mm
Rychlost pásu:	15 m/s
Rozměry stroje:	370 x 280 x 340 mm
Hmotnost:	11 kg

Kombinovaná bruska BGS 700 skvěle slučuje vlastnosti dvou strojů do jednoho. Je ideální k broušení jak kovových, tak i nekovových, dřevěných a plastových materiálů. Základem je velmi stabilní kovová konstrukce, důležitá pro potlačení vibrací a házivosti hřídele s příslušenstvím. Ta Vám, ve spojení s bezúdržbovým a velmi tichým indukčním motorem, zaručí perfektní výsledky broušení. Velký sklopný průhledný kryt kotouče chrání vaše oči a je vyroben z kvalitního materiálu eliminujícího zkreslení, takže máte vždy perfektní přehled o broušeném nástroji. Opěrky nástrojů na kotouči i brusném pásu jsou nastavitelné a díky nim výrazně prodloužíte životnost celého brusného kotouče nebo pásu. Nezbytným doplňkem při broušení je výborné osvětlení pracovní plochy. Integrované výkonné světlo je uloženo na flexibilním ramenu, a tak si ho můžete nastavit vždy do optimálního úhlu. Součástí je i integrovaný zásobník na vodu, který slouží k ochlazování obrobku. Materiál se tak nepřehřeje a nemění svoje fyzikální vlastnosti. Bruska má jeden hrubší kotouč 150 mm a jeden jemný široký brusný pás. Pro zarovnání přední hrany kotouče slouží integrovaný zarovnávač hran. Jako opěra slouží čtyři pogumované nohy nebo lze využít úchytů pro přidělání k pracovní ploše napevno (šrouby).

Indukční motor

PROFESSIONAL

PÁSOVÁ A KOTOUČOVÁ BRUSKA

BTS 700	3 299 Kč 131 €
Motor:	230 V/50 Hz, indukční
Příkon:	250 W
Rychlost pásu:	13,6 m/s
Brusný pás (dxš):	762 x 25,4 mm
Průměr stolku pásu:	150 mm
Průměr brusného kotouče:	125 mm
Rozměr stolku kotouče:	184 x 98 mm
Naklápění stolku kotouče:	90°- 45°
Rozměry stroje:	380 x 300 x 370 mm
Hmotnost:	7,2 kg

Bezúdržbový indukční motor

Kombinovaná bruska Scheppach BTS 700 je užitečný pomocník pro náročné modeláře, řemeslníky a obecně i pro všechny další hobby uživatele. Díky použití kombinace pásové a kotoučové brusky s ní zvládnete většinu úkolů, které přesné broušení vyžaduje. Je vhodná na perfektní opracování dřeva, plastů a dalších neželezných materiálů. Konstrukce je velmi poctivá a vychází z mohutného podstavce z litiny, který je stabilní a dovoluje tak použít veškerý potřebný tlak na obrobek bez toho, aby se stroj začal kroutit. Stroj má tichý a téměř bezúdržbový indukční motor, gumové nožičky dále potlačující nežádoucí vibrace, rychlé uchycení brusných papírů pomocí suchého zipu, naklápěcí stolek a v základu i úhlové pravítko na měření přesných úhlů.

PROFESSIONAL

4 ROKY ZÁRUKA 4 100% KVALITA

TOP NABÍDKA TOP NABÍDKA 100% KVALITA

MULTIFUNKČNÍ PÁSOVÁ A ČELNÍ BRUSKA

BTS 800	5 199 Kč 207 €
Motor:	230 V/50 Hz, indukční
Příkon:	370 W
Počet otáček:	2 850 ot/min.
Brusný pás:	915 x 100 mm
Velikost brusné plochy:	215 x 100 mm
Rychlost pásu:	7,5 m/s
Brusný disk:	Ø 150 mm
Rychlost disku:	2850 ot/min
Rozměr stolu:	215 x 145 mm
Nastavení stolu:	90° - 45°
Odsávací konektor:	Ø 63 mm
Rozměry stroje:	475 x 365 x 325 mm
Hmotnost:	21,5 kg

Multifunkční bruska Scheppach BTS 800 dokáže díky spojení brusného pásu a klasické kotoučové brusky vyřešit všechny úkoly spojeném s broušením ve vaší dílně. Zdrojem síly je indukční motor, jehož předností je i velmi tichý chod. Velkou výhodou celé brusky je její variabilita. Celá jednotka s brusným pásem se může naklopit o 90° z horizontální až do vertikální polohy. Přídavný stolek s úhlovým pravítkem se jednak může sklopit v rozmezí 45° a nebo může být posunut na zadní stranu stroje a využit i pro broušení na pásové brusce. Brusný papír na kotoučovou brusku se přidělá jednoduše pomocí suchého zipu. Celá základna stroje je vyrobena z litiny, což dává celé brusce výbornou stabilitu bez ohledu na to, jaký tlak na brusnou plochu vaše práce vyžaduje. Výsledek je vždy vynikající. Stroj je vybaven odsávacím nástavcem a podstavec je vybaven otvory pro připevnění stroje k pracovní desce.

Brusný papír i pás K80 součástí dodávky

PROFESSIONAL

BRUSKA NA SUCHÉ I MOKRÉ BROUŠENÍ

BG 200 W	3 399 Kč 135 €
Motor:	230 V/50 Hz, indukční
Příkon:	250 W
Mokré broušení: kotouč	200 x 40 mm
Suché broušení: kotouč	150 x 20 mm
Rozměry stroje:	463 x 282 x 286 mm
Hmotnost:	12 kg

Kvalitní brousící systém Scheppach BG 200 W je skvělý pro všechny, kteří chtějí udržovat svoje nástroje v perfektní kondici. Je jedno, zda jde o vrtáky, nože, nůžky, sekery nebo sekáče, díky možnosti jak suchého tak mokrého broušení budou vaše nástroje vždy v perfektním stavu. Silný indukční bezúdržbový motor, heavy duty konstrukce těla stroje, nastavitelné držáky na obrobek, ochrana očí, nádrž na vodu pro chlazení zahřívaného materiálu a možnost pevně přidělat stroj k pracovní desce dělají z tohoto modelu opravdu výkonného pomocníka.

Indukční motor

PROFESSIONAL

OSCILAČNÍ VÁLEČKOVÁ BRUSKA

OSM 100	5 999 Kč 239 €
Motor:	230 V/50 Hz
Příkon:	450 W
Počet otáček:	2000 ot/min.
Dráha oscilace:	16 mm
Průměr vřetena:	12,7 mm
Rozměr stolu:	370 x 290 mm
Výška stolu:	330 mm
Rozměry stroje:	400 x 365 x 440 mm
Hmotnost:	13,5 kg

Bohaté příslušenství ZDARMA

S oscilační válečkovou bruskou Scheppach OSM 100 můžete provádět desítky brusných operací jak na vnějším povrchu, tak i na vnitřních plochách složitěji tvarovaných obrobků. Silný motor 450 W zajistí vždy dostatečný výkon. Kombinovaný rotační a kmitavý pohyb je zárukou dokonalé úpravy povrchu. Přesnost práce a vynikající stabilitu a podporu opracovávanému materiálu zaručí pevný a velký litinový stůl. Různě široké vložky stolu perfektně utěsňují pracovní prostor mezi stolem a brusným válcem a zajišťují tak maximální bezpečnost obsluhy. Vývod na odsávání prachu dovoluje připojit odsavač a pracovat tak v příjemnějším a méně prašném prostředí. Díky váze 14 kg můžete stroj lehce převézt tam, kde ho právě potřebujete.

Příslušenství ve standardu:

6x brusný papír (K 80, průměr 13/19/26/38/51/76)
5x pogumovaný brusný válec
6x vložka stolu (průměr 15/19/32/44/57/82)
adaptér k odsávání
montážní klíč

BROUSÍCÍ SYSTÉM

Tiger 5000 S	3 599 Kč 143 €
Motor:	230 V/50 Hz, indukční
Příkon (W):	150 W
Počet otáček:	115 ot/min
Rozměr brusného kotouče:	200 x 40 mm
Zrnitost:	K 220
Materiál:	vysoce kvalitní brusný kotouč se zrnky oxidu hliníku
Rozměr honovacího kotouče:	220 x 30 mm
Rozměr stroje:	460 x 310 x 355 mm
Hmotnost:	8,5 kg

PROFESSIONAL

Brousící systém Scheppach Tiger 5000 S se hodí výborně hlavně pro domácí dílny, ale i pro menší provozovny, které vyžadují perfektní ostrost svých nástrojů. Na ovládání brousícího systému Scheppach je skvělé, že díky jednoduchému ovládání a systému přípravků může nástroj dokonale nabrousit i úplný začátečník a uchránit tak mnohdy drahé nástroje před zničením. Základem pro správně nabroušené ostří je speciální široký kámen o průměru 200 mm, který v sobě, pro ještě dokonalejší funkci, obsahuje mikročástice oxidu hliníku. Můžete tak, vedle běžných materiálů, brousit i ostří z tvrdokovu. Pro zahlazení všech mikrootřepů a docílení perfektního výsledku slouží vyměnitelný honovací kožený kotouč. Tělo samotného stroje a uložení kotoučů je velmi stabilní, indukční motor je moderní bezuhlíkové konstrukce, takže je výkonný, bezúdržbový a velmi tichý. Nádoba na vodu je vyrobena z pevného, netříštivého plastu. Stroj je opatřen gumovými nožičkami. Jako standardní příslušenství je dodáván úhloměr, přípravek na broušení rovných ostří a abrazívní pasta. Velké množství dalších přípravků lze potom dle potřeby dokoupit.

Základní příslušenství v ceně

Standardní příslušenství

- Brusná abrazívní pasta obj. č. 89490703
- Vodící pouzdro 70 pro rovné ostří, železné hrany, dláta, sekáče, škrabky, břitvy apod., obj. č. 89490716
- Měřící přípravek 200 pro měření úhlů a nastavení vodících přípravků, obj. č. 89490717

BROUSÍCÍ SYSTÉM

Tiger 2500	4 999 Kč 199 €
Motor:	230 V/50 Hz, indukční
Příkon:	200 W
Počet otáček:	90 ot./min.
Rozměr brusného kotouče:	250 x 50 mm
Zrnitost:	K 220
Materiál:	vysoce kvalitní brusný kotouč se zrnky oxidu hliníku
Rozměr honovacího kotouče:	200 x 30 mm
Rozměry stroje:	380 x 370 x 420 mm
Hmotnost:	17 kg

Patentovaný brousící systém TIGER 2500 od Scheppachu se skvěle hodí jak pro domácí použití, tak i pro lehký průmyslový provoz a pro profesionály, kteří potřebují mít svoje nástroje vždy perfektně připravené. Systém standardních i volitelných přípravků (vodící pouzdra) pro jednotlivé skupiny nástrojů umožňuje docílit perfektní výsledky i naprostým začátečníkům. Základem je pevné šasi opatřené kvalitním lakovaným povrchem a pomaloběžný indukční motor s dlouhou životností, který je stejně jako spínač chráněn proti vlivu odstřikující vody. Speciální kámen s částečkami oxidu hliníku zajistí perfektní naostření nástroje, včetně nástrojů z tvrdokovu. Mikrootřepy pak dokonale vyhladí výměnný kožený honovací kotouč. Součástí je i nárazuvzdorná vanička na vodu.

Bohaté příslušenství v ceně

Standardní příslušenství k TIGER 2500

- Brusná abrazivní pasta obj. č.: 89490703
- Vodící pouzdro 70 pro rovné ostří, železné hrany, dláta, sekáče, škrabky, břitvy apod. obj. č.: 89490716
- Měřící přípravek 200 pro měření úhlů a nastavení vodících přípravků obj. č.: 89490717

Kompletní nabídku příslušenství

k modelům TIGER 2500, TIGER 5000 S a TIGER 7000 S

naleznete v sekci Příslušenství na straně 137.

BROUSÍCÍ SYSTÉM

Tiger 7000 S	4 999 Kč 199 €
Motor:	230 V/50 Hz, indukční
Příkon (W):	200 W
Počet otáček:	115 ot/min
Rozměr brusného kotouče:	250 x 50 mm
Zrnitost:	K 220
Materiál:	vysoce kvalitní brusný kotouč se zrnky oxidu hliníku
Rozměr honovacího kotouče:	200 x 30 mm
Rozměr stroje:	480 x 320 x 400 mm
Hmotnost:	11,2 kg

Profesionální brousící systém Scheppach Tiger 7000 S se hodí výborně jak pro domácí dílny, tak i pro menší provozovny a dílny, které vyžadují perfektní ostrost svých nástrojů. Na ovládání brousícího systému Scheppach je skvělé, že díky jednoduchému ovládání a systému přípravků může nástroj dokonale nabrousit i úplný začátečník a uchránit tak mnohdy drahé nástroje před zničením. Základem pro správně nabroušené ostří je speciální široký kámen o průměru 250 mm, který v sobě, pro ještě dokonalejší funkci, obsahuje mikročástice oxidu hliníku. Můžete tak, vedle běžných materiálů, brousit i ostří z tvrdokovu. Pro zahlazení všech mikrootřepů a docílení perfektního výsledku slouží vyměnitelný honovací kožený kotouč. Tělo samotného stroje a uložení kotoučů je velmi stabilní, indukční motor je moderní bezuhlíkové konstrukce, takže je výkonný, bezúdržbový a velmi tichý. Nádoba na vodu je vyrobena z pevného, netříštivého plastu. Stroj je opatřen gumovými nožičkami. Jako standardní příslušenství je dodáván úhloměr, přípravek na broušení rovných ostří a abrazívní pasta. Velké množství dalších přípravků lze potom dle potřeby dokoupit.

Základní příslušenství v ceně

Standardní příslušenství

- Brusná abrazívní pasta obj. č. 89490703
- Vodící pouzdro 70 pro rovné ostří, železné hrany, dláta, sekáče, škrabky, břitvy apod., obj. č. 89490716
- Měřící přípravek 200 pro měření úhlů a nastavení vodících přípravků, obj. č. 89490717

BRUSKA NA SÁDROKARTONY A DALŠÍ MATERIÁLY

DS 920	3 199 Kč 127 €
Motor:	230 V/50 Hz
Příkon:	710 W
Kulatý brusná podložka:	Ø 225 mm
Rychlost kruhového nástavce:	700 - 1700 ot. / min.
Systém přenosu vibrací:	převodovka
Ø odsávacího konektoru vnitřní/vnější:	45 / 50 mm
Rozměry stroje:	1200 - 1700 x 270 x 260 mm
Hmotnost:	4,3 kg

Broušení sádrokartonových či polystyrénových desek, příprava povrchu před lakováním nebo leštěním a další podobné práce na větších plochách jsou obvykle velmi zdlouhavé a namáhavé. Díky kvalitní brusce Scheppach DS 920 s dlouhým krkem a velkou brusnou plochou (tzv. žirafa) nyní můžete svůj úkol dokončit mnohem rychleji. Protože různé materiály vyžadují různou rychlost broušení, je bruska vybavena nastavitelnou rychlostí. Abyste dosáhli až ke stropu a do špatně přístupných míst, je bruska vybavena prodlužovací teleskopickou rukojetí, díky které se délka stroje prodlouží až na 170 cm. Výměna brusného papíru pomocí systému suchého zipu je velmi jednoduchá a rychlá. Ergonomický tvar brusky a měkčené protiskluzové zóny držadla umožňují pohodlnou práci po dlouhou dobu. Bruska DS 920 se dodává s příslušenstvím, které obsahuje 6 brusných papírů o různé zrnitosti, 4 m odsávací hadice a dvě redukce na připojení běžných rozměrů hubic odsavačů. Díky možnosti odsávání se výrazně redukuje prašnost při samotném broušení. Stroj jde snadno rozložit na tři části a nezabere tak mnoho místa při skladování a lze ho snadno převézt i v kufru automobilu.

Rozkládací tělo - snadné skladování

Příslušenství ZDARMA Hadice, 6x kulatý papír

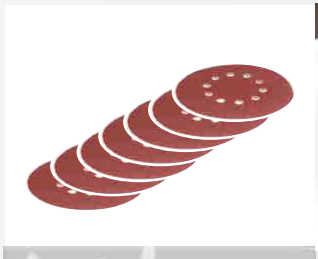

PŘÍSLUŠENSTVÍ:

KULATÉ BRUSNÉ PAPÍRY SADY 10 KS:

Zrnitost 80, obj. č.: 5903802701	399 Kč /15,99 €
Zrnitost 100, obj. č.: 5903802702	399 Kč /15,99 €
Zrnitost 120, obj. č.: 5903802703	399 Kč /15,99 €
Zrnitost 150, obj. č.: 5903802704	399 Kč /15,99 €
Zrnitost 180, obj. č.: 5903802705	399 Kč /15,99 €
Zrnitost 240, obj. č.: 5903802706	399 Kč /15,99 €

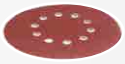

BRUSKA NA SÁDROKARTONY A DALŠÍ MATERIÁLY

DS 930	4 999 Kč 199 €
Motor:	230 V/50 Hz
Příkon:	710 W
Kulatá brusná podložka:	Ø 215 mm
Delta brusná podložka:	282 x 282 x 282 mm
Rychlost kruhového nástavce:	1200 - 2500 ot. / min.
Rychlost delta nástavce:	3500 - 7500 ot. / min.
Systém přenosu vibrací:	převodovka
Ø odsávacího konektoru vnitřní/vnější:	45 / 50 mm
Rozměry stroje:	1400 -1650 x 270 x 300 mm
Hmotnost:	4,5 kg

Kulatá i trojúhelníková brusná plocha

Broušení sádrokartonových či polystyrénových desek, příprava povrchu před lakováním nebo leštěním, odstranění zaschlého lepidla z podlahy a další podobné práce na větších plochách jsou obvykle velmi zdlouhavé a namáhavé. Díky kvalitní brusce Scheppach DS 930 s dlouhým krkem a velkou brusnou plochou (tzv. žirafa) nyní můžete svůj úkol dokončit mnohem rychleji. Protože různé materiály vyžadují různou rychlost broušení, je bruska vybavena nastavitelnou rychlostí. Abyste dosáhli až ke stropu nebo do špatně přístupných míst, je bruska vybavena výkyvnou hlavou, prodlužovací teleskopickou rukojetí, díky které se dá délka stroje nastavit v rozmezí od 140 do 165 cm a další trojúhelníkovou hlavou, která je ideální pro práci u stěn a v rozích. Výměna brusného papíru pomocí systému suchého zipu je velmi jednoduchá a rychlá. Ergonomický tvar brusky a měkčené protiskluzové zóny držadla umožňují pohodlnou práci po dlouhou dobu. Bruska DS 930 se dodává s příslušenstvím, které obsahuje 24 brusných papírů o různé zrnitosti, 4 m odsávací hadice a dvě redukce na připojení běžných rozměrů hubic odsavačů. Díky možnosti odsávání se výrazně redukuje prašnost při samotném broušení. Stroj jde snadno rozložit na tři části a nezabere tak mnoho místa při skladování a lze ho snadno převézd i v kufru automobilu.

PŘÍSLUŠENSTVÍ:

KULATÉ BRUSNÉ PAPÍRY SADY 10 KS:

Zrnitost 80, obj. č.: 5903802701, Kč/Eur: 399/15,99
Zrnitost 100, obj. č.: 5903802702, Kč/Eur: 399/15,99
Zrnitost 120, obj. č.: 5903802703, Kč/Eur: 399/15,99
Zrnitost 150, obj. č.: 5903802704, Kč/Eur: 399/15,99
Zrnitost 180, obj. č.: 5903802705, Kč/Eur: 399/15,99
Zrnitost 240, obj. č.: 5903802706, Kč/Eur: 399/15,99

DELTA BRUSNÉ PAPÍRY SADY 10 KS:

Zrnitost 80, obj. č.: 7903800601, Kč/Eur: 369/14,99
Zrnitost 100, obj. č.: 7903800602, Kč/Eur: 369/14,99
Zrnitost 120, obj. č.: 7903800603, Kč/Eur: 369/14,99
Zrnitost 150, obj. č.: 7903800604, Kč/Eur: 369/14,99
Zrnitost 180, obj. č.: 7903800605, Kč/Eur: 369/14,99
Zrnitost 240, obj. č.: 7903800606, Kč/Eur: 369/14,99

UNIVERZÁLNÍ BRUSKA 3V1 NA STĚNY, PODLAHY A STROPY

CGP 1200	3 199 Kč 127 €
Motor:	230 V/50 Hz
Příkon:	1050 W
Otáčky:	410 – 1900 ot./min.
Kulatá brusná podložka:	Ø 180 mm
Ø odsávacího konektoru:	40 mm
Rozměry stroje:	370 x 210 x 170 mm
Hmotnost:	4 kg

Možnost broušení i tvrdých povrchů

Scheppach CGP 1200 je více než jenom běžná bruska na sádrokartóny. Její zásadní předností je to to, že je konstruovaná i na použití brusného kotouče s posypem z drceného tvrdokovu, díky kterému se možnosti broušení rozšiřují i na velmi tvrdé povrchy. Můžete tak odstraňovat omítku ze zdiva, srovnávat betonové povrchy, odstraňovat zbytky lepidel nebo nátěrů, odstraňovat kůru ze dřeva. Díky rychlému úběru materiálů je kotouč vhodný také na hrubé broušení a tvarování povrchů, vyrovnávání přechodů, broušení pískovce, vápenopískových cihel, přizpůsobování porobetonu apod. Další standardní příslušenství je pak skvělé na broušení sádrokartonových či polystyrénových desek a na přípravu povrchů před lakováním nebo leštěním. Stroj má silný motor 1050 W s nastavitelnou rychlostí otáček, ergonomickou nastavitelnou rukojeť a odnímatelnou část předního krytu pro snadné broušení v rozích a přechodech mezi podlahou a zdí. Odsávání prachu je zajištěno integrovaným otvorem, ke kterému lze připojit odsávací vak nebo externí odsávací zařízení. Flexibilní propojovací hadice (1 až 3,5 m), prachový vak 25 L i adaptér pro připojení externího odsavače jsou součástí dodávky. V bohaté výbavě brusky nechybí ani šest brusných papírů a brusný kotouč s posypem z drceného tvrdokovu.

STOJANOVÁ VRTAČKA S KŘÍŽOVÝM LASEREM

DP 16 VL	3 499 Kč 139 €
Motor:	230 V/50 Hz
Příkon:	500 W
Počet otáček: 5 rychlostí: 550/950/1450/1950/2500 ot./min.	
Sklíčidlo:	1,5 -16 mm
Nastavení úhlu vrtacího stolu:	45° – 0° - 45°
Rozměr vrtacího stolu:	164 x 162 mm
Max. vzdálenost sklíčidlo-stůl:	175 mm
Max. vzdálenost sklíčidlo-základna:	260 mm
Rozměry stroje:	445 x 225 x 590 mm
Hmotnost:	17 kg

Stojanová vrtačka Scheppach DP 16 VL je výborně vybavený model malé stojanové vrtačky vhodný hlavně pro náročné domácí kutily, do malých dílen ap. Zásadní odlišností od běžných strojů v této třídě je křížový laser, který umožní velmi snadnou orientaci při vrtání a urychlí práci při vrtání větších sérií obrobků. Stroj má robustní ocelovou konstrukci, sklíčidlo 16 mm ve standardu, pět stupňů rychlosti pro práci s tvrdým a měkkým dřevem, kovy i plasty, svěrák pro přidržení obrobku na pracovním stole a silný motor 500 W, který si poradí s jakýmkoliv materiálem. Stroj samozřejmě splňuje poslední požadavky evropské unie na bezpečnost, jako je např. hlavní vypínač umístěný na čele stroje, průhledný kryt sklíčidla ap. Stroj je umístěn na stabilním podstavci s možností pevného uchycení šrouby k pracovní desce nebo podlaze.

Nastavitelná rychlost
Křížový laser
Svěrák v ceně

STOJANOVÁ VRTAČKA S KŘÍŽOVÝM LASEREM

DP 55	4 499 Kč 179 €
Motor:	230 V/50 Hz
Příkon:	710 W
Počet otáček:	variabilní, 500-2600 ot./min.
Rozměr základny:	320 x 305 x 30 mm
Sklíčidlo:	rychloupínací, 1,5 -13 mm
Max. zdvih:	70 mm
Max. vzdálenost sklíčidlo-základna:	280 mm
Ø vrtání do dřeva:	40 mm
Ø vrtání do oceli:	13 mm
Rozměry stroje:	380 x 250 x 675 mm
Hmotnost:	8,3 kg

Variabilní rychlost
Laser
Digitální displej

Scheppach DP 55 představuje moderní a uživatelsky přívětivé pojetí stojanové vrtačky vhodné do každé domácí dílny. Stroj je velmi přesný a intuitivně se ovládá. Díky silnému motoru a plynulému elektronickému nastavení rychlosti otáček, si vždy zvolíte ideální parametry vrtání, které se zobrazují na digitálním displeji. Spolu s nastavitelnou hloubkovou zarážkou tak můžete vrtat libovolný počet stejně hlubokých děr. Přesnost práce vám zvýší i přesný křížový laser, velké otočné madlo s měkčenou protiskluzovou úpravou a kvalitní sklíčidlo. Pracovní stůl je jednak vybaven rychloupínací svorkou, která umožňuje sevřít obrobky různých tvarů a dále drážkami, do kterých lze upnout příslušenství, jako například standardně dodávané paralelní vodítko. Stroj samozřejmě splňuje poslední požadavky evropské unie na bezpečnost, jako je např. hlavní vypínač umístěný na čele stroje, průhledný kryt sklíčidla ap. Stroj je umístěn na stabilním podstavci s možností pevného uchycení šrouby k pracovní desce.

STOJANOVÁ VRTAČKA S KŘÍŽOVÝM LASEREM

DP 60	6 999 Kč 279 €
Motor:	230 V/50 Hz
Příkon:	710 W
Převodovka:	dvoustupňová
Počet otáček:	variabilní, 170 – 880/490-2600 ot./min.
Rozměr základny:	350 x 300 x 30 mm
Sklíčidlo:	rychloupínací, 1,5 -13 mm
Max. zdvih:	100 mm
Max. vzdálenost sklíčidlo-základna:	280 mm
Ø vrtání do dřeva:	40 mm
Ø vrtání do oceli:	13 mm
Rozměry stroje:	350 x 300 x 750 mm
Hmotnost:	9,4 kg

Variabilní rychlost
Laser
Pracovní světlo
Digitální zobrazení rychlosti a hloubky vrtání

Scheppach DP 60 představuje moderní a uživatelsky přívětivé pojetí stojanové vrtačky vhodné do každé domácí dílny. Stroj je díky použití profesionálních komponentů velmi přesný a intuitivně se ovládá. Díky silnému motoru, dvoustupňové převodovce (1 stupeň, pokud potřebujete velkou sílu a 2 stupeň, pokud potřebujete vysoké otáčky) a plynulému elektronickému nastavení rychlosti otáček, si vždy zvolíte ideální parametry vrtání. Velký displej zobrazuje jednak hodnotu nastavení otáček a rovněž hloubku vrtání. Spolu s nastavitelnou hloubkovou zarážkou tak můžete vrtat libovolný počet stejně hlubokých děr. Přesnost práce vám zvýší i přesný křížový laser, LED osvětlení pracovního prostoru, velké otočné madlo (lze namontovat z obou stran pro praváky i leváky) s měkčenou protiskluzovou úpravou a profesionální rychloupínací sklíčidlo s automatickým utahováním vrtáku. Pracovní stůl je jednak vybaven rychloupínací svorkou, která umožňuje sevřít i kruhové obrobky a dále drážkami, do kterých lze upnout příslušenství, jako například standardně dodávané paralelní vodítko. Stroj samozřejmě splňuje poslední požadavky evropské unie na bezpečnost, jako je např. hlavní vypínač umístěný na čele stroje, průhledný kryt sklíčidla ap. Stroj je umístěn na stabilním podstavci s možností pevného uchycení šrouby k pracovní desce.

STOJANOVÁ VRTAČKA S KŘÍŽOVÝM LASEREM

DP 16 SL	6 999 Kč 279 €
Motor:	230 V/50 Hz
Příkon:	550 W
Počet otáček:	5 rychlostí od 510 do 2430 ot/min.
Rozměr vrtacího stolku:	194 x 165 mm
Nastavení úhlu vrtacího stolku:	45° – 0° – 45°
Sklíčidlo:	16 mm
Max. vzdálenost sklíčidlo-stolek:	330 mm
Max. vzdálenost sklíčidlo-základna:	410 mm
Rozměry stroje:	235 x 482 x 782 mm
Hmotnost:	23 kg

4 ROKY ZÁRUKA 100% KVALITA

Svěrák v ceně

INNOVATION

Křížový laser

Stojanová vrtačka Scheppach DP 16 SL je výborně vybavený model vhodný hlavně pro náročné kutily, do dílen ap. Zásadní odlišností od ostatních modelů je křížový laser, který umožní velmi snadnou orientaci při vrtání a urychlí práci při vrtání větších sérií obrobků. Stroj má robustní konstrukci z odolné litiny, sklíčidlo 16 mm ve standardu, pět stupňů rychlosti pro práci s tvrdým a měkkým dřevem, kovy i plasty, odnímatelný svěrák pro přidržení obrobku na pracovním stole a silný motor 550 W, který si poradí s jakýmkoliv materiálem. Stroj samozřejmě splňuje poslední požadavky evropské unie na bezpečnost, jako je např. hlavní vypínač umístěný na čele stroje, průhledný kryt sklíčidla ap. Stroj je umístěn na stabilním podstavci s možností pevného uchycení šrouby k pracovní desce nebo podlaze.

STOJANOVÁ VRTAČKA S KŘÍŽOVÝM LASEREM

DP 19 Vario	8 999 Kč 359 €
Motor:	230 V/50 Hz
Příkon:	550 W
Počet otáček:	variabilní, 440 - 2580 ot/min.
Rozměr vrtacího stolku:	190 x 190 mm
Nastavení úhlu vrtacího stolku:	45° – 0° - 45°
Sklíčidlo:	rychloupínací, 1,5-16 mm
Max. vzdálenost sklíčidlo-stolek:	350 mm
Max. vzdálenost sklíčidlo-základna:	465 mm
Rozměry stroje:	340 x 500 x 870 mm
Hmotnost:	27 kg

4 ROKY ZÁRUKA 100% KVALITA

INNOVATION

TOP NABÍDKA 100% KVALITA

Variabilní rychlost
Laser

Scheppach DP 19 VARIO je robustní a výkonná stojanová vrtačka vhodná hlavně pro domácí kutily a řemeslníky. Vybrat si tu správnou rychlost pro zvolený druh materiálu je u tohoto stroje hračka. Jednoduchým pohybem páky na levé straně stroje si měníte plynule rychlost vrtání. Tu Vám navíc indikuje digitální display na čele stroje. Můžete tak bez obav vrtat do kovů, plastu nebo měkkého i tvrdého dřeva. Dalším prvkem, který usnadňuje a zpříjemňuje ovládání vrtačky je křížový laser, který umožní snadnou orientaci při vrtání a urychlí práci při vrtání větších sérií obrobků. Stroj má robustní ocelovo-litinovou konstrukci, naklápěcí pracovní stolek, rychloupínací sklíčidlo 13 mm ve standardu a silný motor 550 W, který si poradí s jakýmkoliv materiálem. Stroj samozřejmě splňuje poslední požadavky evropské unie na bezpečnost, jako je např. hlavní vypínač umístěný na čele stroje, průhledný kryt sklíčidla ap. Stroj je umístěn na stabilním podstavci s možností pevného uchycení šrouby k pracovní desce nebo podlaze.

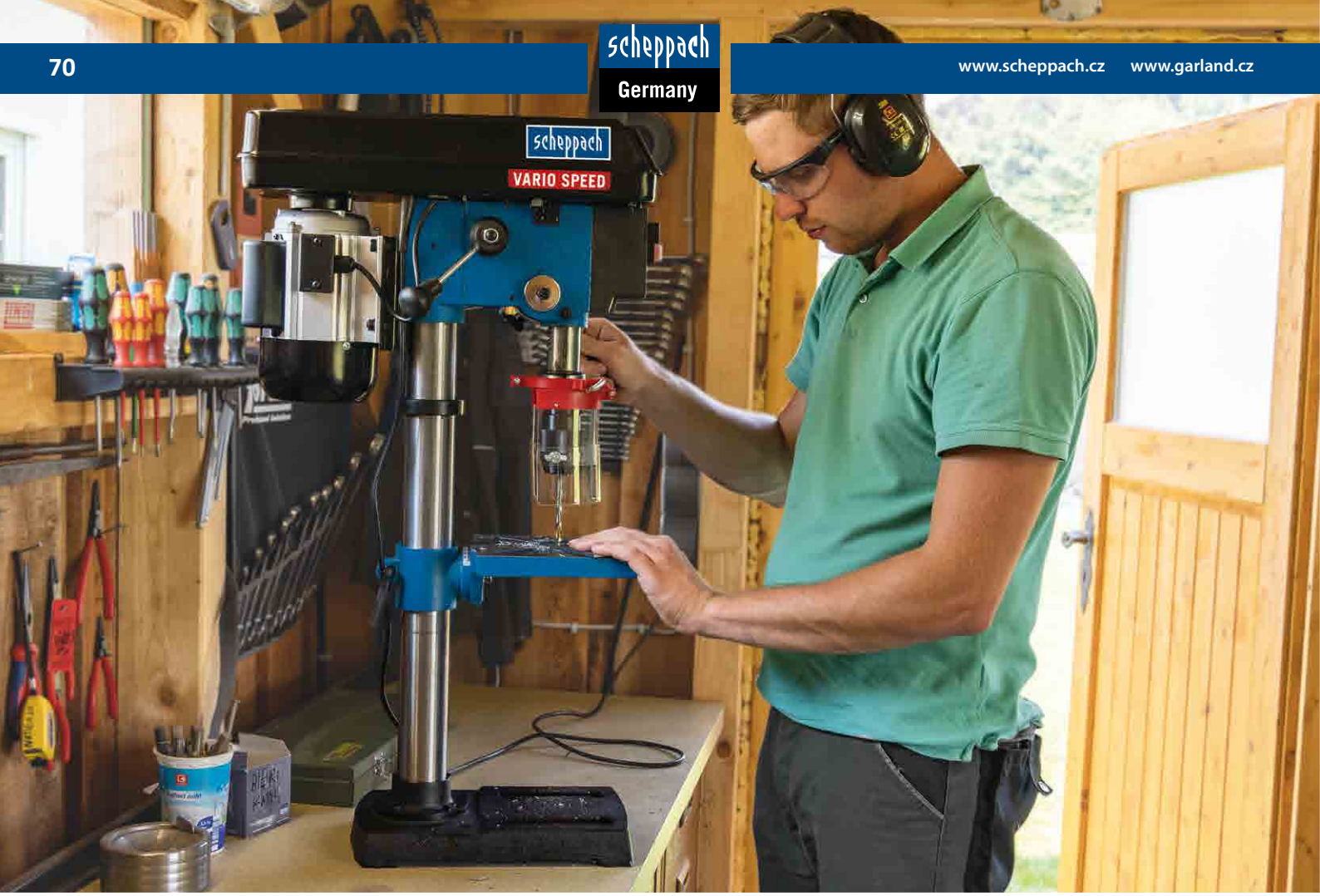

STOJANOVÁ VRTAČKA S KŘÍŽOVÝM LASEREM

DP 18 VARIO	10 999 Kč 439 €
Motor:	230 V/50 Hz
Příkon:	550 W
Počet otáček:	variabilní, 440 - 2580 ot/min.
Rozměr vrtacího stolku:	240 x 240 mm
Nastavení úhlu vrtacího stolku:	45° – 0° - 45°
Sklíčidlo:	rychloupínací, 1-16 mm
Max. vzdálenost sklíčidlo-stolek:	325 mm
Max. vzdálenost sklíčidlo-základna:	495 mm
Rozměry stroje:	540 x 390 x 950 mm
Hmotnost:	38,5 kg

Stojanová vrtačka Scheppach DP 18 VARIO je nadstandardně vybavený model stojanové vrtačky vhodný hlavně pro náročné domácí kutily, řemeslníky, do menších dílen ap. Vybrat si tu správnou rychlost pro zvolený druh materiálu je u tohoto stroje hračka. Jednoduchým pohybem páky na levé straně stroje si měníte plynule rychlost vrtání. Tu Vám navíc indikuje digitální display na čele stroje. Můžete tak bez obav vrtat do kovů, plastu nebo měkkého i tvrdého dřeva. Dalšími prvky, které usnadňují a zpříjemňují ovládání vrtačky je křížový laser, který umožní snadnou orientaci při vrtání a urychlí práci při vrtání větších sérií obrobků. Dále je to světlo, osvětlující pracovní část plochy a výsuvné rozšíření stolku s rolnou, které se hodí při práci s delšími obrobky. Stroj má robustní ocelovo-litinovou konstrukci, rychloupínací sklíčidlo 16 mm ve standardu a silný motor 550 W, který si poradí s jakýmkoliv materiálem. Vrtačku můžete za příplatek dovybavit i svěrákem. Stroj samozřejmě splňuje poslední požadavky evropské unie na bezpečnost, jako je např. hlavní vypínač umístěný na čele stroje, průhledný kryt sklíčidla ap. Stroj je umístěn na stabilním podstavci s možností pevného uchycení šrouby k pracovní desce nebo podlaze. Upnutí vrtáku je možné buď pomocí tradičního sklíčidla nebo pomocí morse kuželu (MK2).

4 ROKY ZÁRUKA 100% KVALITA

INNOVATION

VIDEO

Příslušenství:
Svěrák | Obj. č.: 7906800701
449 Kč / 17,99 €

Laser

Variabilní rychlost

Pracovní světlo

SOUSTRUH NA DŘEVO

DM 500 T	4 599 Kč 183 €
Motor:	230 V/50 Hz
Příkon:	400 W
Počet otáček:	890/1260/1760/2600 ot./min.
Počet rychlostí:	4
Max. Ø soustružení:	350 mm
Max. točná délka:	500 mm
Výška lože:	175 mm
Upnutí vřetene:	M 18
Rozměry stroje:	890 x 325 x 415 mm
Hmotnost:	18 kg

Scheppach DM 500 T je skvělým pomocníkem pro ty, kdo rádi pracují se dřevem. Je ideální pro ty, kterým stačí pracovat s menšími obrobky do délky 50 cm a průměru 35 cm, pro modeláře apod. Stroj má velmi kompaktní rozměry a není problém ho umístit do každé dílny. Stabilitu a minimální vibrace stroje zajišťuje pevné kovové lože s možností uchycení k pracovní desce. Pro možnost práce s různými tvrdostmi dřeva je soustruh vybaven silným a bezúdržbovým indukčním motorem o výkonu 400 W. Rychlost otáčení můžete volit ve 4 stupních a má bohatý rozsah od 890 do 2600 ot./min. Posuvný koník je vyroben z odolné litiny a má pohyblivý a výměnný hrot pro možnost vycentrování obrobku. Opěrka pro nástroje je posuvná a lehce nastavitelná ve více směrech. Stroj se dodává i se dvěma základními dláty a upínací deskou.

SOUSTRUH NA DŘEVO

DM 1100 T	4 999 Kč 199 €
Motor:	230 V/50 Hz, indukční
Příkon:	400 W
Počet otáček:	890/1260/1760/2600 ot./min.
Počet rychlostí:	4
Max. Ø soustružení:	350 mm
Max. točná délka:	1000 mm
Výška lože:	175 mm
Upnutí vřetene:	M 18
Rozměry stroje:	1375 x 325 x 415 mm
Hmotnost:	20 kg

Scheppach DM 1100 T je skvělým pomocníkem pro ty, kdo rádi pracují se dřevem. Soustruh si snadno poradí i s velkými obrobky o délce až 1 m a průměru 35 cm. Stroj je i při velké délce lože konstruován tak, aby si zachoval co nejkompaktnější rozměry a nebyl problém ho umístit do každé dílny. Stabilitu a minimální vibrace stroje zajišťuje pevné kovové lože s možností uchycení k pracovní desce. Pro možnost práce s různými tvrdostmi dřeva je soustruh vybaven silným a bezúdržbovým indukčním motorem o výkonu 400 W. Rychlost otáčení můžete volit ve 4 stupních a má bohatý rozsah od 890 do 2600 ot./min. Posuvný koník je vyroben z odolné litiny a má pohyblivý a výměnný hrot pro možnost vycentrování obrobku. Opěrka pro nástroje je posuvná a lehce nastavitelná ve více směrech. Stroj se dodává i se dvěma základními dláty a upínací deskou.

SOUSTRUH NA DŘEVO

DM 600 VARIO	3 799 Kč 151 €
Motor:	230 V/50 Hz
Příkon:	550 W
Počet otáček:	800 - 3000 ot./min.
Počet rychlostí:	plynulá elektronická regulace
Max. Ø soustružení:	250 mm
Max. točná délka:	600 mm
Výška lože:	125 mm
Upnutí vřetene:	M 18
Rozměry stroje:	1010 x 154 x 215 mm
Hmotnost:	8,6 kg

Příslušenství k soustruhům:
Sada dlát | Obj. č.: 7902301601

Nastavitelná rychlost 800 – 3000 ot./min.

Scheppach DM 600 VARIO je skvělým pomocníkem pro ty, kdo rádi pracují se dřevem. Soustruh si snadno poradí i s obrobky o délce až 60 cm a průměru 25 cm. Stroj je konstruován tak, aby si zachoval co nejkompaktnější rozměry a nebyl problém ho umístit do každé dílny. Pro zvýšení tuhosti má stroj robustní vodící hliníkovou lištu a přípravu pro montáž k pracovnímu stolu, která dále výrazně zvýší stabilitu a tichost chodu soustruhu. Pro možnost práce s různými tvrdostmi dřeva je soustruh vybaven silným motorem o výkonu 550 W. Rychlost otáčení má bohatý a plynulý rozsah nastavení od 800 do 3000 ot./min. a volí se jednoduše na otočném ovladači. Posuvný koník s praktickou páčkou rychlé aretace je vyroben z odolného materiálu a má pohyblivý a výměnný hrot pro možnost vycentrování obrobku. Vřeteno se závitem M 18 má upínací hrot se 4 zuby a součástí balení je i upínací deska o průměru 80 mm. Komfortní opěrka pro nástroje je snadno nastavitelná. Součástí dodávky jsou i dva klíče.

DĚLÍCÍ PILA NA KOV

MT 150	3 999 Kč 159 €
Motor:	230 V/50 Hz
Příkon:	2600 W
Otáčky:	4200 ot./min.
Průměr kotouče:	355 x 25,4 mm
Řezná kapacita při 90°:	Ø115 mm/115 x 115 mm/137 x 100 mm
Nastavení úhlu pokosu:	45° - 0° - 30°
Rozměry stroje:	620 x 270 x 605 mm
Hmotnost:	12,9 kg

Kompaktní dělící pila na kov Scheppach MT 150 se výborně hodí jak pro práce v terénu nebo na stavbách tak i pro domácí použití v dílně. Je určená na přesné a čisté řezání kovových materiálů a oceli, železných profilů a kulatiny, litiny a neželezných kovů. Kompletní ochrana kotouče bezpečnostním krytem zaručuje uživateli maximální bezpečnost. Aretace vřetene zajišťuje rychlou a pohodlnou výměnu řezného kotouče. Funkce pomalého rozběhu soft start, zvyšuje jak komfort ovládání, tak i životnost stroje. Svěrák k uchycení materiálu s nastavitelným úhlem pokosu do 45° je součástí dodávky. Pila se dá složit a dá se tak snadno přepravovat.

Funkce pomalého rozběhu

ŠTÍPAČ NA DŘEVO 4 T

HL 460	6 799 Kč 271 €
Motor:	230 V/50 Hz
Příkon:	1 500 W
Počet otáček:	2 850 ot/min.
Max. štípací tlak:	4 t
Délka polena:	max. 370 mm
Doporučený průměr polena:	55-250 mm
Rychlost štípání:	3,9 cm/s
Rychlost zpět:	6,4 cm/s
Olejová náplň:	cca 2,4 l
Rozměry stroje:	965 x 425 x 610 mm
Hmotnost:	45 kg

4 TUNY

VARIO systém

Pokud rádi používáte krb, otevřené ohniště, gril nebo používáte dřevo na vytápění své chaty nebo domku, horizontální štípač na dřevo Scheppach HL 460 se Vám stane neocenitelným pomocníkem. S lehkostí naštípe i čerstvé dřevo rychlostí až 100 polen za hodinu. Pracuje tiše a na rozdíl od klasické sekery i naprosto bezpečně. Navzdory svým kompaktním rozměrům vyvine vysoký tlak až 4 tuny. Má ochrannou klec, prodloužený pracovní stůl, pojistku uvolnění polena při výpadku proudu, automatickou funkci návratu pístu a díky držadlům a kolům je také plně mobilní. Unikátní v této cenové kategorii je rovněž vysoce kvalitní štípací klín z kované oceli. Štípač je vybaven systémem VARIO, což v praxi znamená, že si můžete nastavit dráhu pístu podle délky polena a nemusíte tak pokaždé čekat, až se píst vrátí do nejzazší polohy. Dají se tak ušetřit až desítky procent času a nemalá část elektrické energie. Uživatel dále ocení robustní konstrukci zaručující dlouhou životnost stroje a servisní zázemí největšího výrobce štípačů v Evropě.

ŠTÍPAČ NA DŘEVO 7 T S PODSTAVCEM

HL 760 LS	8 599 Kč 345 €
Motor:	230 V/50 Hz
Příkon:	2 200 W
Počet otáček:	2 840 ot/min.
Max. štípací tlak:	7 t
Délka polena:	max. 520 mm
Doporučený průměr polena:	50-250 mm
Rychlost štípání:	3,1 cm/s
Rychlost zpět:	5,3 cm/s
Olejová náplň:	cca 3,5 l
Rozměry stroje:	1160 x 425 x 610 mm
Hmotnost:	63 kg

VARIO systém

7 TUN

Podstavec součástí dodávky

Pokud rádi používáte krb, otevřené ohniště, gril nebo používáte dřevo na vytápění své chaty nebo domku, výkonný horizontální štípač na dřevo Scheppach HL 760 LS se Vám stane neocenitelným pomocníkem. S lehkostí naštípe i čerstvé dřevo rychlostí až 100 polen za hodinu. Pracuje tiše a na rozdíl od klasické sekery i naprosto bezpečně. Navzdory svým kompaktním rozměrům vyvine vysoký tlak až 7 tun a může tak štípat polena dlouhá až 52 cm. Má odnímatelnou ochrannou klec, prodloužený pracovní stůl, pojistku uvolnění polena při výpadku proudu, automatickou funkci návratu pístu a díky držadlům a kolům je také plně mobilní. Unikátní v této cenové kategorii je rovněž vysoce kvalitní štípací klín z kované oceli. Štípač je vybaven systémem VARIO, což v praxi znamená, že si můžete nastavit dráhu pístu podle délky polena a nemusíte tak pokaždé čekat, až se píst vrátí do nejzazší polohy. Dají se tak ušetřit až desítky procent času a nemalá část elektrické energie. Uživatel dále ocení robustní konstrukci zaručující dlouhou životnost stroje a servisní zázemí největšího výrobce štípačů v Evropě. Stroj se dodává i včetně velmi praktického podstavce, který umožňuje práci i v pohodlnější vzpřímené poloze.

ŠTÍPAČ NA DŘEVO

HL 730	15 999 Kč 639 €
Motor:	400 V/50 Hz, indukční
Příkon:	2 100 W
Počet otáček:	2 800 ot/min.
Max. štípací tlak:	7 t
Rychlost štípání cca:	5 cm/s
Rychlost zpět cca:	17 cm/s
Délka polena:	100-550 mm
Doporučený průměr polena:	max. 300 mm
Výška štípacího stolu:	800 mm
Rozměr štípacího stolu:	310 x 270 mm
Olejová náplň:	cca 3,5 l
Rozměry stroje:	915 x 850 x 1500 mm
Hmotnost:	102 kg

7 TUN

VARIO systém

Rovněž ve verzi 230 V / 3 000 W

Štípač na dřevo Scheppach HL 730 je ideální volbou pro běžnou domácí přípravu palivového dříví. Díky nové konstrukci je i tento základní štípač velmi výkonný a stabilní i při štípání velkých polen. Uživatel dále ocení moderní indukční motor, snadnou manipulovatelnost stroje díky transportnímu madlu, kolům a přijatelné hmotnosti stroje, dále velmi rychlý pohyb pístu, který významně krátí čas potřebný pro práci, promyšlené bezpečnostní prvky (rozšíření stolu, držák polena), dokonale chránící obsluhu stroje, robustní konstrukci zaručující dlouhou životnost stroje a servisní zázemí největšího výrobce štípačů v Evropě. Stroj umožňuje snadno štípat polena o různých délkách v rozsahu 10–55 cm. Ke stroji lze dokoupit přídavný rozšiřovací nebo čtyřramenný klín, které výborně poslouží na dělení silnějších nebo dlouhých polen. Promyšlená technologie Scheppach Vám vždy šetří čas i vaši kapsu. Základem je vysoká rychlost zpětného pohybu pístu 17 cm/s, dalším prvkem je systém Vario, díky kterému si můžete přesně nastavit pracovní délku pístu podle délky polena a třetím prvkem je nová generace čerpadel, které vyvinou stejný tlak při nižším nároku na výkon motoru. Díky těmto třem výhodám zvládnete za jednotku času mnohem více štípacích cyklů než u jiných strojů. Práce je tak nejen rychleji hotova, ale ušetříte i významné množství elektrické energie.

ŠTÍPAČ NA DŘEVO

HL 810	16 799 Kč 671 €
Motor:	400 V/50 Hz, indukční
Příkon:	3 500 W
Počet otáček:	2 800 ot/min.
Max. štípací tlak:	8 t
Rychlost štípání cca:	6 cm/s
Rychlost zpět cca:	20 cm/s
Délka polena:	100-550 mm
Doporučený průměr polena:	max. 300 mm
Výška štípacího stolu:	800 mm
Rozměr štípacího stolu:	375 x 332 mm
Olejová náplň:	cca 3,5 l
Rozměry stroje:	935 x 845 x 1490 mm
Hmotnost:	117 kg

8 TUN

VARIO systém

Štípač na dřevo Scheppach HL 810 je ideální volbou pro domácí přípravu palivového dříví. Díky nové konstrukci je tento štípač velmi výkonný a stabilní i při štípání velkých polen. Uživatel dále ocení moderní indukční motor, snadnou manipulovatelnost stroje díky transportnímu madlu, kolům a přijatelné hmotnosti stroje, dále velmi rychlý pohyb pístu, který významně krátí čas potřebný pro práci, promyšlené bezpečnostní prvky (rozšíření stolu, držák polena), dokonale chránící obsluhu stroje, robustní konstrukci zaručující dlouhou životnost stroje a servisní zázemí největšího výrobce štípačů v Evropě. Stroj umožňuje snadno štípat polena o různých délkách v rozsahu 10–55 cm. Ke stroji lze dokoupit přídavný rozšiřovací nebo čtyřramenný klín, které výborně poslouží na dělení silnějších nebo dlouhých polen. Promyšlená technologie Scheppach Vám vždy šetří čas i vaši kapsu. Základem je velmi vysoká rychlost zpětného pohybu pístu 20 cm/s, dalším prvkem je systém Vario, díky kterému si můžete přesně nastavit pracovní délku pístu podle délky polena a třetím prvkem je nová generace čerpadel, které vyvinou stejný tlak při nižším nároku na výkon motoru. Díky těmto třem výhodám zvládnete za jednotku času mnohem více štípacích cyklů než u jiných strojů. Práce je tak nejen rychleji hotova, ale ušetříte i významné množství elektrické energie.

ŠTÍPAČ NA DŘEVO 230 / 400 V

Compact 8 T	20 999 Kč 839 €
Motor:	230 V nebo 400 V/50 Hz, indukční
Příkon:	3 150 W nebo 3 500 W
Max. štípací tlak:	7,95 t
Rychlost štípání:	3,2 nebo 5,5 cm/s
Rychlost zpět:	16 / 17 cm/s
Délka polena: max.	1070 mm
Doporučený průměr polena:	80-350 mm
Olejová náplň:	cca 4,8 l
Rozměry základny:	366 x 356 x 50 mm
Rozměry stroje:	850 x 900 x 990/1465 mm
Hmotnost:	136 / 138 kg

8 TUN

VARIO systém

Kompaktní rozměry

230 nebo 400 V

Scheppach přichází jako první na trh s úplně novou generací výkonných štípačů na dřevo. Compact 8T je štípač, který uživateli nabídne spoustu komfortní i bezpečnostní výbavy výbavu a díky velké štípací síle téměř osmi tun si snadno poradí se všemi druhy tvrdých i měkkých dřevin. Vše je navíc zabalené ve velmi kompaktní konstrukci, s minimálními nároky na skladovací prostor. Výška stroje tak v nejnižší poloze ani nepřekonává jeden metr. Stroj je rovněž mnohem stabilnější a lépe ovladatelný než běžné vertikální štípače. Štípač jako první ve své kategorii splňuje, díky mnoha patentovaným řešením, nejnovější evropské bezpečnostní předpisy a vaše zdraví je tak ochráněno na nejvyšší možnou míru. Splňuje i velmi přísnou německou normu GS. V kategorii do osmi tun je to jediný štípač, který může štípat i metrová polena. Na stroji naleznete systém rychlého a automatického návratu pístu, bezpečnostní obouruční ovládání, nízkou základnu s rozšířením pro dokonalou stabilitu, přídavný výkyvný stolek pro štípání polen různé délky v různých výškách, bezpečnostní ramena chránící poleno proti vypadnutí a mohutný rozšiřovací štípací klín, který si poradí i s poleny o průměru až 350 mm. Nejmodernější motor z bezuhlíkovou technologií má mnohem vyšší účinnost než běžné motory, šetří elektrickou energii a je téměř bezúdržbový. Štípač je vybaven systémem Vario, díky kterému si můžete nastavit délku štípací dráhy podle velikosti polena a opět tak šetřit čas i elektrickou energii. Robustní podvozek se dvěma koly umožňuje pohodlné přemísťování stroje. Celá konstrukce štípače je navržená s ohledem na co nejdelší životnost. Je vyrobena z jakostní oceli potažené kvalitním nátěrem naneseným pomocí moderní práškové technologie. Uživatel dále ocení výběr z variant na 230 V nebo 400 V, možnost prodloužené záruky a kvalitní servisní zázemí největšího výrobce štípačů v Evropě.

ŠTÍPAČ NA DŘEVO 10 T

4 ROKY ZÁRUKA 100% KVALITA · TOP NABÍDKA 100% KVALITA · INNOVATION

Compact 10 T	23 999 Kč 959 €
Motor:	230 V nebo 400 V/50 Hz, indukční
Příkon:	3 150 W nebo 3 500 W
Max. štípací tlak:	10 t
Rychlost štípání:	3 cm/s nebo 5,5 cm/s
Rychlost zpět:	14 cm/s nebo 15,4 cm/s
Délka polena:	max. 1070 mm
Doporučený průměr polena:	80-380 mm
Olejová náplň:	cca 4,8 l
Rozměry základny:	321 x 353 x 70 mm
Rozměry stroje:	830 x 930 x 1020/1500 mm
Hmotnost:	131 kg

10 TUN

VARIO systém

Kompaktní rozměry

Scheppach přichází jako první na trh s úplně novou generací výkonných štípačů na dřevo. Compact 10 T je štípač, který uživateli nabídne velkou porci výbavy a bezpečnostních prvků a díky velké štípací síle deseti tun si snadno poradí s většinou druhů tvrdých i měkkých dřevin. Vše je navíc zabalené ve velmi kompaktní konstrukci, s minimálními nároky na skladovací prostor. Výška stroje tak v nejnižší poloze sotva překonává jeden metr. Stroj je rovněž mnohem stabilnější a lépe ovladatelný než běžné vertikální štípače. Štípač jako první ve své kategorii splňuje, díky mnoha patentovaným řešením, nejnovější evropské bezpečnostní předpisy a vaše zdraví je tak ochráněno na nejvyšší možnou míru. Splňuje i velmi přísnou německou normu GS. Na stroji naleznete systém rychlého a automatického návratu pístu, bezpečnostní obouruční ovládání, nízkou základnu s rozšířením pro dokonalou stabilitu, přídavný výkyvný stolek pro štípání polen různé délky v různých výškách, bezpečnostní ramena chránící poleno proti vypadnutí, integrovaný zvedák těžkých polen pro snadnou manipulaci i s těžkými kmeny a štípací klín, který si poradí i s poleny o průměru až 380 mm. Nejmodernější motor z bezuhlíkovou technologií má mnohem vyšší účinnost než běžné motory, šetří elektrickou energii a je téměř bezúdržbový. Štípač je vybaven systémem Vario, díky kterému si můžete nastavit délku štípací dráhy podle velikosti polena a opět tak šetřit čas i elektrickou energii. Podvozek opatřený koly umožňuje pohodlné přemísťování stroje. Celá konstrukce štípače je navržená s ohledem na co nejdelší životnost. Je vyrobena z jakostní oceli potažené kvalitním nátěrem naneseným pomocí moderní práškové technologie. Na výběr je verze na 230 V nebo 400 V. Uživatel dále ocení možnost prodloužené záruky a kvalitní servisní zázemí největšího výrobce štípačů v Evropě.

ŠTÍPAČ NA DŘEVO

4 ROKY ZÁRUKA 100% KVALITA · TOP NABÍDKA 100% KVALITA · INNOVATION

Compact 15 T	29 999 Kč 1.199 €
Motor:	400 V/50 Hz, indukční
Příkon:	3 500 W
Max. štípací tlak:	15 t
Rychlost štípání:	3,8 cm/s
Rychlost zpět:	12,8 cm/s
Délka polena:	max. 1070 mm
Doporučený průměr polena:	120-450 mm
Olejová náplň:	cca 7 l
Rozměry základny:	321 x 353 x 70 mm
Rozměry stroje:	1160 x 960 x 1080/1630 mm
Hmotnost:	186 kg

15 TUN

VARIO systém

Kompaktní rozměry

Scheppach přichází jako první na trh s úplně novou generací výkonných štípačů na dřevo. Compact 15 T je štípač, který uživateli nabídne veškerou myslitelnou výbavu a díky mohutné štípací síle patnácti tun si snadno poradí se všemi druhy tvrdých i měkkých dřevin. Vše je navíc zabalené ve velmi kompaktní konstrukci, s minimálními nároky na skladovací prostor. Výška stroje tak v nejnižší poloze sotva překonává jeden metr. Stroj je rovněž mnohem stabilnější a lépe ovladatelný než běžné vertikální štípače. Štípač jako první ve své kategorii splňuje, díky mnoha patentovaným řešením, nejnovější evropské bezpečnostní předpisy a vaše zdraví je tak ochráněno na nejvyšší možnou míru. Splňuje i velmi přísnou německou normu GS. Na stroji naleznete systém rychlého a automatického návratu pístu, bezpečnostní obouruční ovládání, nízkou základnu s výsuvným rozšířením pro dokonalou stabilitu, přídavný výkyvný stolek pro štípání polen různé délky v různých výškách, bezpečnostní ramena chránící poleno proti vypadnutí, integrovaný zvedák těžkých polen pro snadnou manipulaci i s těžkými kmeny a mohutný rozšiřovací štípací klín, který si poradí i s poleny o průměru až 450 mm. Nejmodernější motor z bezuhlíkovou technologií má mnohem vyšší účinnost než běžné motory, šetří elektrickou energii a je téměř bezúdržbový. Štípač je vybaven systémem Vario, díky kterému si můžete nastavit délku štípací dráhy podle velikosti polena a opět tak šetřit čas i elektrickou energii. Robustní podvozek se systémem tří velkých kol umožňuje pohodlné přemísťování stroje. Celá konstrukce štípače je navržená s ohledem na co nejdelší životnost. Je vyrobena z jakostní oceli potažené kvalitním nátěrem naneseným pomocí moderní práškové technologie. Uživatel dále ocení možnost prodloužené záruky a kvalitní servisní zázemí největšího výrobce štípačů v Evropě.

KOLÉBKOVÁ PILA / CIRKULÁRKA 405 mm

Included SAFETY GUARD

4 ROKY ZÁRUKA 100% KVALITA

HS 410	7 999 Kč 319 €
Motor:	230 V/50 Hz
Příkon:	2 200 W
Průměr kotouče:	TCT, 405 mm
Otáčky:	2 800 ot. / min.
Max. Ø kulatiny:	135 mm
Brzda kotouče:	ano
Bezpečnostní kryt:	ano
Prodloužení kolébky:	ano
Délkový doraz:	ano
Rozměry stroje:	940 x 700 x 1250 mm
Hmotnost:	38 kg

Vysoký prořez 135 mm

Patentovaný ochranný kryt

Kolébková pila Scheppach HS 410 je moderní a hlavně bezpečná varianta oblíbených cirkulárek. Umožňuje velmi rychlou práci v pohodlné, vzpřímené poloze. Její obsluha je naprosto snadná. Vložíte kulatinu, polokulatinu nebo prkno do podavače, který uchopíte pomocí dvou velkých madel a lehkým přítlakem proti pilovému kotouči dřevo uříznete. Díky pružinovému systému se podavač (kolébka) automaticky vrátí do výchozí polohy. Dřevo posunete a proces opakujete. Jde to velmi rychle. Ruce jsou po celou dobu mimo dosah pilového kotouče. Pro řezání jednotných délek polen lze využít měřítko a polohovatelnou zarážku. Tvar a speciální výstupky na kolébce neumožňují protáčení polen při řezání a tvar rovněž přispívá k velkému prořezu kulatiny 135 mm. Srdcem pily je kvalitní TCT pilový kotouč se zuby z tvrdokovu a s optimálním tvarem pro hladké řezání. Má velmi bohatě dimenzované uložení bez vůlí, což je základní předpoklad dlouhé životnosti celého ústrojí. Kotouč je vybaven účinnou brzdou, která ho dokáže velmi rychle zastavit. Celá pila je kompaktní a nezabere mnoho místa, její konstrukce je však velmi robustní a odolná proti překlopení. Svařované ocelové profily, ošetřené kvalitním práškovým lakováním, jsou velmi stabilní v krutu a celá pila je dimenzována na dlouhý, bezstarostný provoz.

KOLÉBKOVÁ PILA / CIRKULÁRKA 505 mm

Included SAFETY GUARD

4 ROKY ZÁRUKA 100% KVALITA

HS 510	13 999 Kč 559 €
Motor:	230 V/50 Hz
Příkon:	2 600 W
Průměr kotouče:	TCT, 505 mm
Otáčky:	2 800 ot. / min.
Max. Ø kulatiny:	170 mm
Brzda kotouče:	ano
Bezpečnostní kryt:	ano
Prodloužení kolébky:	ano
Délkový doraz:	ano
Rozměry stroje:	790 x 740 x 960 mm
Hmotnost:	67 kg

Patentovaný ochranný kryt

Vysoký prořez 170 mm

Kolébková pila Scheppach HS 510 je moderní a hlavně bezpečná varianta oblíbených cirkulárek. Umožňuje velmi rychlou práci v pohodlné, vzpřímené poloze. Její obsluha je naprosto snadná. Vložíte kulatinu, polokulatinu nebo prkno do podavače, který uchopíte pomocí širokého madla a lehkým přítlakem proti pilovému kotouči dřevo uříznete. Díky pružinovému systému se podavač (kolébka) automaticky vrátí do výchozí polohy. Dřevo posunete a proces opakujete. Jde to velmi rychle. Ruce jsou po celou dobu mimo dosah pilového kotouče. Pro řezání jednotných délek polen lze využít polohovatelnou zarážku. Tvar a speciální výstupky na kolébce neumožňují protáčení polen při řezání a tvar rovněž přispívá k velkému prořezu kulatiny 170 mm. Srdcem pily je kvalitní TCT pilový kotouč se zuby z tvrdokovu a s optimálním tvarem pro hladké řezání. Má velmi bohatě dimenzované uložení bez vůlí, což je základní předpoklad dlouhé životnosti celého ústrojí. Kotouč je vybaven účinnou brzdou, která ho dokáže velmi rychle zastavit. Pila má pevná transportní kola, je kompaktní a nezabere mnoho místa, její konstrukce je však velmi robustní, odolná proti překlopení a částečně vychází z designu profesionálních pil Scheppach. Svařované ocelové profily, ošetřené kvalitním práškovým lakováním, jsou velmi stabilní v krutu a celá pila je dimenzována na dlouhý, bezstarostný provoz.

KOLÉBKOVÁ PILA / CIRKULÁRKA 700 mm

HS 730	17 999 Kč 719 €
Motor:	400 V/50 Hz
Příkon:	4 500 W
Průměr kotouče:	TCT, 700 mm
Otáčky:	1 400 ot. / min.
Max. Ø kulatiny:	240 mm
Brzda kotouče:	ano
Bezpečnostní kryt:	ano
Rozměry stroje:	1260 x 700 x 1220 mm
Hmotnost:	89 kg

Vysoký prořez 240 mm

Patentovaný ochranný kryt

INNOVATION

4 ROKY ZÁRUKA 100% KVALITA

Kolébková pila Scheppach HS 730 je špičková a mnohem bezpečnější varianta oblíbených cirkulárek pro ty, kteří musí každoročně zvládnout pořezat opravdu velké množství dřeva. Srdcem pily je kvalitní TCT pilový kotouč s velkým průměrem 700 mm a se zuby z tvrdokovu, které mají optimální tvar pro hladké řezání. Kotouč má velmi bohatě dimenzované uložení bez vůlí, což je základní předpoklad dlouhé životnosti celého ústrojí. Tato pila je vhodná pro chataře, vlastníky rodinných domů, menší venkovská hospodářství apod. Stroj umožňuje velmi rychlou práci v pohodlné a vzpřímené poloze. Vložíte kulatinu, polokulatinu nebo prkno do podavače, který uchopíte pomocí madla a lehkým přítlakem proti pilovému kotouči dřevo uříznete. Díky pružinovému systému se podavač (kolébka) automaticky vrátí do výchozí polohy. Tvar a speciální výstupky na kolébce neumožňují protáčení polen při řezání a tvar rovněž přispívá k velkému prořezu kulatiny 240 mm. Stroj je odolný vůči překlopení, má bezpečnostní vypínač a kotouč je vybaven účinnou brzdou. Svařované ocelové profily, ošetřené kvalitním práškovým lakováním, jsou velmi stabilní v krutu a celá pila je dimenzována na dlouhý, bezstarostný provoz i při zvýšené zátěži.

KOLÉBKOVÁ PILA / CIRKULÁRKA 700 mm

Included SAFETY GUARD

HS 720	21 999 Kč 879 €
Motor:	400 V/50 Hz
Příkon:	4 500 W
Průměr kotouče:	TCT, 700 mm
Otáčky:	1 400 ot. / min.
Max. Ø kulatiny:	250 mm
Max. Ø půlkulatiny:	380 mm
Brzda kotouče:	ano
Bezpečnostní kryt:	ano
Rozměry stroje:	1270 x 730 x 1130 mm
Hmotnost:	92 kg

Vysoký prořez 250 mm

Patentovaný ochranný kryt

PROFESSIONAL

INNOVATION

4 ROKY ZÁRUKA 100% KVALITA

Kolébková pila Scheppach HS 720 je profesionální, ale mnohem bezpečnější variantou oblíbených cirkulárek pro ty, kteří musí každoročně zvládnout pořezat opravdu velké množství dřeva. Tyto pily, mimo chatařů či vlastníků rodinných domů, využívají i společnosti, zabývající se údržbou zahrad, zpracováním dřeva, prořezáváním stromů, popřípadě farmáři, menší venkovská hospodářství apod. Pily se vyrábí v Německu na stejných linkách, jako některé větší profesionální stroje od Scheppachu. Na výrobu jsou použity pouze nejlepší ocelové materiály s velkou pevností a odolností v krutu, profesionální řezný kotouč o průměru 700 mm se speciálně upravenými zuby pro snadný průchod i tvrdým dřevem a špičkový 400 V elektromotor o výkonu 4,5 kW. Celá konstrukce prochází moderní automatickou linkou, kde se práškovou technologií nanese lak. Díky této operaci je stroj velmi odolný vůči korozi. Stroj umožňuje velmi rychlou práci v pohodlné, vzpřímené poloze. Vložíte kulatinu, polokulatinu nebo prkno do podavače, který uchopíte pomocí madla a lehkým přítlakem proti pilovému kotouči dřevo uříznete. Díky pružinovému systému se podavač (kolébka) automaticky vrátí do výchozí polohy. Tvar a speciální výstupky na kolébce neumožňují protáčení polen při řezání a tvar rovněž přispívá k velkému prořezu kulatiny 250 mm. Stroj je odolný vůči překlopení, má bezpečnostní vypínač a kotouč je vybaven účinnou brzdou. Díky použití moderní pevnostní oceli je stroj lehčí než konkurence a velmi dobře se s ním manipuluje. K tomu přispívají i pevná pojezdová kola. Stroj byl prestižním německým časopisem PROFITIPS/Bauen&Renovieren vyhlášen jako nejlepší pila na trhu.

BEZOLEJOVÝ MOBILNÍ KOMPRESOR 8 BAR NA 12 V/230 V

8 BAR

Digitální displej

AIR FORCE 5	1 599 Kč 63,99 €
Napájení:	230 V nebo autozásuvka 12 V
Maximální tlak:	8 bar
Sací výkon:	36,5 l/min.
Délka kabelu 230 V:	1,8 m
Délka kabelu 12 V:	4 m
Délka tlakové hadice:	0,6 m
Nastavení požadovaného tlaku:	ANO
Rozměry stroje:	270 x 200 x 115 mm
Hmotnost:	1,9 kg

Kompresor Scheppach AIR FORCE 5 je malý, ale užitečný pomocník, kterého můžete napájet jak z běžné sítě na 230 V, tak i z běžné automobilové zásuvky na 12 V. Uplatní se tak nejenom jako praktický, skladný, a lehký kompresor ve vaší dílně nebo garáži, ale využijete ho i na cestách v autě nebo karavanu. Obsluha je velmi jednoduchá. Na digitálním displeji vidíte aktuální hodnotu tlaku. Ten si jde rovněž v rozmezí 0,1 až 8 bar předvolit a po dosažení nastaveného tlaku se kompresor automaticky vypne. Díky velkému množství různých koncovek a maximálnímu tlaku až 8 barů si hravě poradí s foukáním pneumatik motocyklů, kol, aut, terénních čtyřkolek, míčů, matrací, nafukovacích člunů, raftů apod. Veškeré příslušenství, včetně dvou elektrických kabelů, tlakové hadice 0,6 m a čtyř různých koncovek je chytře ukryto uvnitř kompresoru, takže se Vám nic neztratí. Pohodlné madlo usnadní přenášení. Kompresor je vybavený nejmodernějším motorem s bezolejovou technologií. Kontrola oleje, jeho doplňování nebo výměna tak vůbec není potřeba a kompresor je tak vždy připravený odvést svoji práci. Jeho rozměry a váha pouhých 1,9 kg ho rovněž předurčují k využití při stanování, kempování a jiných outdoorových aktivitách.

BEZOLEJOVÝ MOBILNÍ KOMPRESOR

AIR FORCE 2	1 999 Kč 79,99 €
Motor:	230 V/50 Hz
Příkon:	1 100 W / 1,5 PS
Maximální tlak:	8 bar
Sací výkon:	180 l/min.
Přívodní šňůra:	5 m
Tlaková hadice:	3 m
Rozměry stroje:	425 x 135 x 340 mm
Hmotnost:	5,5 kg

bohaté příslušenství součástí dodávky

8 BAR

Standardní příslušenství

Kompresor Scheppach AIR FORCE 2 je praktický, skladný, lehký, výkonný a bohatě vybavený pomocník vhodný do každé domácnosti, chaty, karavanu nebo lodě. Díky velkému množství různých koncovek, silnému motoru a vysokému pracovnímu tlaku si hravě poradí s foukáním pneumatik motocyklů, kol, aut, terénních čtyřkolek, míčů, matrací, nafukovacích člunů, raftů apod. Veškeré příslušenství, včetně elektrického kabelu, 3 m tlakové hadice, pistole s manometrem a devíti různých koncovek je chytře ukryto uvnitř kompresoru, takže se Vám nic neztratí. Pohodlné madlo usnadní přenášení. Kompresor je vybavený nejmodernějším motorem s bezolejovou technologií. Kontrola oleje, jeho doplňování nebo výměna tak vůbec není potřeba a kompresor je vždy připravený odvést svoji práci. Jeho rozměry a váha pouhých 5,5 kg ho rovněž předurčují k využití při stanování, kempování a jiných outdoorových aktivitách.

BEZOLEJOVÝ KOMPRESOR 2 l

AIR CASE	3 999 Kč 159 €
Motor:	230 V/50 Hz
Příkon:	1 100 W / 1,5 PS
Maximální tlak:	8 bar
Objem vzdušníku:	2 l
Sací výkon:	180 l/min.
Regulace pracovního tlaku:	ANO
Rozměry stroje:	560 x 360 x 155 mm
Hmotnost cca:	8 kg

4 ROKY ZÁRUKA 100% KVALITA

INNOVATION

8 BAR

12-ti dílné příslušenství součástí dodávky

Malý, skladný, tichý, lehký, přesto ale výkonný a bohatě vybavený. Takový je tento skvělý kompresor Scheppach AIR CASE. Výborně se hodí do každé domácnosti, chaty, karavanu nebo malé dílny. Nadstandardní výbava zahrnuje vzdušník o objemu 2 l, díky kterému si dofouknete kolo ve sklepě i bez nutnosti přívodu elektřiny, 9 různých koncovek, díky kterým nafouknete vše od míče, přes pneumatiky a lehátka, až třeba po nafukovací bazén, 3 m hadici s integrovaným manometrem a ovladačem nastavení tlaku, praktickou ofukovací pistoli, integrované prostory pro uložení příslušenství i hadice, pohodlné madlo a manometr vzdušníku. Kompresor je vybavený nejmodernějším motorem s bezolejovou technologií, takže nikdy není potřeba kontrolovat hladinu oleje ani se starat o jeho stáří. Kompresor je tak vždy připravený odvést svoji práci. Jeho rozměry a nízká váha pouhých 8 kg ho rovněž předurčují k využití při stanování, kempování a jiných outdoorových aktivitách.

BEZOLEJOVÝ KOMPRESOR 6 l

8 BAR

Lehce přenosný 6-ti dílné příslušenství

HC 06	3 499 Kč 139 €
Motor:	230 V/50 Hz
Příkon:	1 200 W / 1,6 PS
Maximální tlak:	8 bar
Objem vzdušníku:	6 l
Sací výkon:	192 l/min.
Regulace pracovního tlaku:	ANO
Rozměry stroje:	355 x 345 x 305 mm
Hmotnost:	9,8 kg

4 ROKY ZÁRUKA 100% KVALITA · INNOVATION · TOP NABÍDKA 100% KVALITA

Kompresor Scheppach HC 06 je praktický, lehký a snadno přenosný kompresor s tlakovou nádobou o objemu 6 l a silným motorem 1200 W. Díky moderní bezolejové technologii má minimální nároky na údržbu. Hodí se jak do běžných domácích dílen, tak i pro řemeslníky, pro které je důležitým kritériem nízká váha, malá hmotnost a snadný transport. Díky vzdušníku se kompresor hodí nejenom na běžné nafukování pneumatik, míčů, matrací, jízdních kol, ale můžete k němu připojit i sponkovačku, stříkací pistoli (air brush), ofukovací pistoli apod. Díky bezolejové technologii je vhodný i na tlakování výčepních zařízení. Výši tlaku si jednoduše nastavíte otočným ovladačem a jednoduše kontrolujete pomocí vestavěného manometru. Stroj je vybaven velkým madlem, háky pro snadné namotání přípojného kabelu a pro dobrou stabilitu i nohami s gumovými patkami. Kompresor je už v základu vybaven bohatou sadou šestidílného příslušenství, takže ho můžete bez dalších finančních výdajů začít ihned používat. Nástroje šestidílné sady jsou vyrobeny z kvalitních slitin kovů a snadno se připojí na rychlospojku kompresoru.

Obsah sady:

- Praktická ofukovací pistole pro čištění a vysoušení vysokým proudem vzduchu
- Pistole na plnění pneumatik s manometrem s gumovou ochranou, duální stupnicí (bar/PSI) a výpustným tlačítkem
- 5 m spirálová hadice pro snadné propojení nástrojů
- 3 různé druhy trysek pro nejběžnější typy ventilů

BEZOLEJOVÝ KOMPRESOR 24 l

HC 30 OX	3 999 Kč 159 €
Motor:	230 V/50 Hz, indukční
Příkon:	1 100 W / 1,5 PS
Maximální tlak:	8,0 bar
Objem vzdušníku:	24 l
Sací výkon:	200 l/min.
Regulace pracovního tlaku:	ANO
Rozměry stroje d/š/v:	550 x 280 x 565 mm
Hmotnost cca:	18,3 kg

Kompresor Scheppach HC 30 OX je ideálním pomocníkem do každé domácnosti. Je neuvěřitelně snadný na údržbu. Jednak má moderní čerpadlo s bezolejovou technologií, takže se nikdy nemusíte starat o správnou hladinu oleje a jednak má nejmodernější technologii indukčního (bezuhlíkového) motoru. Takový motor je rovněž v podstatě bezúdržbový a díky menšímu počtu pohyblivých částí a mnohem menšímu počtu třecích ploch je jeho životnost několikanásobně delší než u klasického komutátorového motoru. Navíc je i výrazně tišší. Vzdušník slouží jako zásobárna stlačeného vzduchu a motor se tak zapíná jen v případě, že tlak vzduchu klesne pod požadovanou úroveň. Díky vzdušníku můžete s kompresorem provádět i náročnější operace, než je běžné huštění či ofukování. Můžete k němu připojit sponkovačku, mycí pistoli nebo zvládne i méně náročné stříkací práce s barvou či dalšími pneumatickými nástroji. Při dofukování pneumatik zase oceníte jednoduché nastavení výše tlaku, který můžete snadno kontrolovat pomocí vestavěného manometru. Díky bezolejové technologii se výborně hodí i k udržování tlaku v pivních sudech. Přídavná rukojeť a kolečka umožní snadnou manipulaci se strojem.

8 BAR

Indukční bez-údržbový motor

OLEJOVÝ KOMPRESOR 8 BAR SE VZDUŠNÍKEM 24 L

HC 24-8	2 999 Kč 119 €
Motor:	230 V/50 Hz
Příkon:	750 W / 1,0 PS
Maximální tlak:	8 bar
Objem vzdušníku:	24 l
Sací výkon:	118 l/min.
Regulace pracovního tlaku:	ANO
Rozměry stroje:	555 x 315 x 570 mm
Hmotnost:	19 kg

Úsporný motor

8 BAR

Kompresor Scheppach HC 24-8 je spolehlivý stroj, který se hodí na všechny běžné práce spojené s huštěním nebo ofukováním. Kompresor pohání moderní úsporný motor o výkonu 750 W, který zajistí rychlé natlakování vzdušníku o objemu 24 l. Vzdušník slouží jako zásobárna stlačeného vzduchu a motor se tak automaticky zapíná jen v případě, že tlak vzduchu klesne pod požadovanou úroveň. Pumpa stroje je mazána olejem, což zajišťuje dlouhou životnost celého kompresoru i při častějším používání. Kontrola stavu oleje je velmi jednoduchá a provádí se zběžným pohledem pomocí optického ukazatele umístěném na stroji. Kompresor je vybaven manometrem vzdušníku, tlakovým spínačem a odkalovacím ventilem. Výstup na vzduch je opatřen rychlospojkou. Přídavné madlo a kolečka umožní snadnou manipulaci se strojem, antivibrační podstavec zase zajistí klidný chod stroje.

OLEJOVÝ KOMPRESOR 24 L

HC 25	3 499 Kč 139 €
Motor:	230 V/50 Hz
Příkon:	1 500 W / 2,0 PS
Počet otáček:	2 850 ot./min.
Maximální tlak:	8,0 bar
Objem vzdušníku:	24 l
Sací výkon:	220 l/min.
Regulace pracovního tlaku:	ANO
Rozměry stroje:	580 x 250 x 550 mm
Hmotnost:	23 kg

Vysoký sací výkon 220 l/min.

8 BAR

Kompresor Scheppach HC 25 je nezbytným pomocníkem, který by neměl chybět v žádné domácí dílně. Pumpa stroje je u tohoto kompresoru mazána olejem, což prodlužuje životnost celého stroje i při častém používání. Kontrola oleje je velmi jednoduchá a provádí se zběžným pohledem pomocí optického ukazatele umístěném na stroji. Vzdušník slouží jako zásobárna stlačeného vzduchu a motor se tak zapíná jen v případě, že tlak vzduchu klesne pod požadovanou úroveň. Díky vzdušníku můžete s kompresorem provádět i náročnější operace, než je běžné huštění či ofukování. Můžete k němu připojit třeba sponkovačku nebo zvládne i méně náročné práce se stříkací pistolí a dalšími pneumatickými nástroji. Při dofukování pneumatik zase oceníte jednoduché nastavení výše tlaku, který můžete snadno kontrolovat pomocí vestavěného manometru. Přídavná rukojeť a kolečka umožní snadnou manipulaci se strojem. Stroj je díky svým kompaktním rozměrům velmi skladný a dá se snadno převážet.

Další výbava

manometr vzdušníku, manometr pro kontrolu nastaveného pracovního tlaku, redukční ventil, tlakový spínač, odkalovací ventil, zpětný ventil, pojistný ventil, vzduchový fi ltr, pojezdová kola, rukojeť, optický ukazatel stavu hladiny oleje

TICHÝ BEZOLEJOVÝ DVOUVÁLCOVÝ KOMPRESOR 24 l

Dvouválcový tichý motor
Hlučnost pouze 60 dB/7m

HC 25 Si	5 999 Kč 239 €
Motor:	230 V/50 Hz
Příkon:	1100 W / 1,5 PS
Maximální tlak:	8 bar
Objem vzdušníku:	24 l
Sací výkon:	230 l/min.
Hladina akustického tlaku:	60 dB(A)
Regulace pracovního tlaku:	ANO
Počet výstupů na vzduch:	2
Rozměry stroje:	550 x 240 x 565 mm
Hmotnost:	21 kg

8 BAR

Kompresor Scheppach HC 25 Si je tichý bezolejový dvouválcový kompresor, který je vhodný i do míst a provozů s vysokými požadavky na nízkou míru hluku. Hlučnost 60 dB (A)/7m znamená hladinu hluku zhruba na úrovni bublání varné konvice, takže v praxi budete vnímat hluk tohoto kompresoru pouze minimálně. Další výhodou je bezolejová technologie, která znamená, že do vzdušníku ani dále do spotřebiče vzduchu, neunikají žádné olejové páry. To se hodí v potravinářství, u speciálních lakýrnických prací nebo třeba při tlakování výčepních zařízení. Bezolejová technologie znamená rovněž mnohem nižší nároky na údržbu celého stroje. Scheppach rovněž odstranil běžnou nevýhodu tichých kompresorů, a to poměrně nízký sací výkon. Díky nové technologii je sací výkon 230 l/min téměř dvakrát vyšší, než je běžné a je plně srovnatelný s klasickými kompresory. Vzdušník o objemu 24 l slouží jako zásobárna stlačeného vzduchu a motor se tak automaticky zapíná jen v případě, že tlak vzduchu klesne pod požadovanou úroveň. Vzdušník rovněž výrazně rozšiřuje možnosti kompresoru a stroj se tak stává opravdu multifunkčním pomocníkem. Díky němu můžete s kompresorem, mimo běžného huštění a ofukování, provádět i náročnější operace s použitím různých druhů pneumatického nářadí. Kompresor je vybaven manometrem vzdušníku i manometrem pro kontrolu pracovního tlaku. Přídavné madlo a kolečka umožní snadnou manipulaci se strojem, antivibrační podstavec zase zajistí klidný chod stroje.

TICHÝ BEZOLEJOVÝ DVOUVÁLCOVÝ KOMPRESOR 50 L

HC 51 Si	7 999 Kč 319 €
Motor:	230 V/50 Hz
Příkon:	1500 W / 2,0 PS
Maximální tlak:	8 bar
Objem vzdušníku:	50 l
Sací výkon:	300 l/min.
Hladina akustického tlaku:	60 dB(A) (vzdálenost 7 m)
Regulace pracovního tlaku:	ANO
Počet výstupů na vzduch:	2
Rozměry stroje:	730 x 300 x 620 mm
Hmotnost:	28 kg

Dvouválcový tichý motor
Vzdušník 50 l
Hlučnost pouze 60 dB/7m

Kompresor Scheppach HC 51 Si je tichý bezolejový dvouválcový kompresor, který je vhodný i do míst a provozů s vysokými požadavky na nízkou míru hluku. Hlučnost 60 dB (A)/7m znamená hladinu hluku zhruba na úrovni bublání varné konvice, takže v praxi budete vnímat hluk tohoto kompresoru pouze minimálně. Další výhodou je bezolejová technologie, která znamená, že do vzdušníku ani dále do spotřebiče vzduchu, neunikají žádné olejové páry. To se hodí v potravinářství, u speciálních lakýrnických prací nebo třeba při tlakování výčepních zařízení. Bezolejová technologie znamená rovněž mnohem nižší nároky na údržbu celého stroje. Scheppach rovněž odstranil běžnou nevýhodu tichých kompresorů, a to poměrně nízký sací výkon. Díky nové technologii je sací výkon 300 l/min téměř dvakrát vyšší, než je běžné a je plně srovnatelný s klasickými kompresory. Velký vzdušník o objemu 50 l slouží jako zásobárna stlačeného vzduchu a motor se tak automaticky zapíná jen v případě, že tlak vzduchu klesne pod požadovanou úroveň. Vzdušník rovněž výrazně rozšiřuje možnosti kompresoru a stroj se tak stává opravdu multifunkčním pomocníkem. Díky němu můžete s kompresorem, mimo běžného huštění a ofukování, provádět i náročnější operace s použitím různých druhů pneumatického nářadí (sponkovačka, hřebíkovačka, apod). Kompresor je vybaven manometrem vzdušníku i manometrem pro kontrolu pracovního tlaku. Přídavné madlo a kolečka umožní snadnou manipulaci se strojem, antivibrační podstavec zase zajistí klidný chod stroje.

ULTRA TICHÝ BEZOLEJOVÝ DVOUVÁLCOVÝ KOMPRESOR 20 L

HC 20 Si Twin	9 999 Kč 399 €
Motor:	230 V/50 Hz
Příkon:	750 W / 1,0 PS
Maximální tlak:	10 bar
Objem vzdušníku:	20 l
Sací výkon:	200 l/min.
Hladina akustického tlaku:	54 dB(A) (vzdálenost 7 m)
Regulace pracovního tlaku:	ANO
Počet výstupů na vzduch:	2
Rozměry stroje:	448 x 411 x 546 mm
Hmotnost:	28 kg

Max. tlak 10 bar
Hlučnost pouze 54 dB/7m
Teleskopická rukojeť

Kompresor Scheppach HC 20 Si Twin charakterizují nejlépe tři slova – tichý, výkonný a kompaktní. Je vhodný nejenom do každé dílny, ale díky svým parametrům i do míst a provozů s vysokými požadavky na nízkou míru hluku. Hlučnost 54 dB (A)/7m znamená hladinu hluku zhruba na úrovni tlumeného rozhovoru, takže v praxi budete vnímat hluk tohoto kompresoru pouze minimálně. Další výhodou je bezolejová technologie, která znamená, že do vzdušníku ani dále do spotřebiče vzduchu, neunikají žádné olejové páry. To se hodí v potravinářství, u speciálních lakýrnických prací nebo třeba při tlakování výčepních zařízení. Bezolejová technologie znamená rovněž mnohem nižší nároky na údržbu celého stroje. Scheppach rovněž odstranil běžnou nevýhodu tichých kompresorů, a to poměrně nízký sací výkon. Díky nové technologii je sací výkon 200 l/min téměř dvakrát vyšší, než je běžné a je plně srovnatelný s klasickými kompresory. Navíc tato technologie zajišťuje až dvojnásobně dlouhou životnost stroje oproti běžným modelům. Vzdušník o objemu 20 l slouží jako zásobárna stlačeného vzduchu a motor se tak automaticky zapíná jen v případě, že tlak vzduchu klesne pod požadovanou úroveň. Kompaktní dvojitý vzdušník 20 l, spolu s vysokým tlakem až 10 barů, rovněž výrazně rozšiřuje možnosti kompresoru a stroj se tak stává opravdu multifunkčním pomocníkem. Díky němu můžete s kompresorem, mimo běžného huštění a ofukování, provádět i náročnější operace s použitím různých druhů pneumatického nářadí. Kompresor je vybaven dvěma manometry, teleskopickým madlem, držáky na kabel i tlakovou hadici, kolečky a antivibračním podstavcem. Díky své konstrukci je velmi kompaktní a je tak vhodný i na časté převážení a práci v terénu.

OLEJOVÝ KOMPRESOR 50 l

HC 54	4 399 Kč 175 €
Motor:	230 V/50 Hz
Příkon:	1 500 W / 2,0 PS
Počet otáček:	2.850 ot./min.
Maximální tlak.:	8 bar
Objem vzdušníku:	50 l
Sací výkon:	220 l/min.
Počet výstupů na vzduch:	1
Regulace pracovního tlaku:	ANO
Množství oleje:	0,25 l
Rozměry stroje d/š/v:	760 x 320 x 650 mm
Hmotnost cca:	31 kg

Tlaková nádoba 50 l

8 BAR

Výkonný kompresor Scheppach HC 54 je ideálním pomocníkem do každé domácí dílny nebo garáže. Díky velkému vzdušníku o objemu 50 litrů se jedná o výkonného a mnohostranného pomocníka. Pumpa kompresoru je mazána olejem, což prodlužuje životnost celého stroje i při častém používání. Aby byla kontrola oleje jednoduchá, je kompresor vybaven optickým ukazatelem jeho stavu. Vzdušník slouží jako zásobárna stlačeného vzduchu a motor se tak zapíná jen v případě, že tlak vzduchu klesne pod požadovanou úroveň. Díky velkému objemu vzdušníku můžete s kompresorem mimo běžného huštění a ofukování provádět i náročnější operace s použitím různých druhů pneumatického nářadí (sponkovačka, hřebíkovačka, utahovák,...), je vhodný pro připojení mycí pistole, stříkací pistole, pískovací trysky ap. Při dofukování pneumatik oceníte jednoduché nastavení výše tlaku, který můžete snadno kontrolovat pomocí přehledného manometru. Přídavné madlo a kolečka umožní snadnou manipulaci se strojem.

Další výbava

manometr vzdušníku, manometr pro kontrolu nastaveného pracovního tlaku, rychlospojka, redukční ventil, tlakový spínač, odkalovací ventil, zpětný ventil, pojistný ventil, vzduchový filtr, optický ukazatel stavu oleje, pojezdová kola, rukojeť

BEZOLEJOVÝ VERTIKÁLNÍ KOMPRESOR 24 l

HC 24 V	3 999 Kč 159 €
Motor:	230 V/50 Hz
Příkon:	1 500 W / 2,0 PS
Počet otáček:	3750 ot./min.
Maximální tlak:	10 bar
Objem vzdušníku:	24 l
Sací výkon:	180 l/min.
Regulace pracovního tlaku:	ANO
Rozměry stroje:	340 x 305 x 660 mm
Hmotnost cca:	16 kg

10 BAR

Zabere minimum místa.

Vertikální kompresor Scheppach HC 24 V je prostorově velmi úsporný stroj, který má díky použití moderního motoru s bezolejovou technologií rovněž minimální nároky na údržbu. To ho staví do role ideálního kompresoru pro běžné domácí využití a do stísněných dílen a garáží. Tlaková nádoba slouží jako zásobárna stlačeného vzduchu a motor se tak zapíná jen v případě, že tlak vzduchu klesne pod požadovanou úroveň. Díky vzdušníku můžete s kompresorem provádět i náročnější operace, než je běžné huštění. Můžete k němu připojit třeba sponkovačku, stříkací pistoli (airbrush), ofukovací pistoli a další vzduchové nářadí. Při dofukování pneumatik zase oceníte jednoduché nastavení výše tlaku, který můžete snadno kontrolovat pomocí vestavěného manometru. Díky bezolejové technologii se dobře hodí i k udržování tlaku v pivních sudech. Přídavná rukojeť, nízká hmotnost a kompaktní rozměry umožní snadnou manipulaci se strojem.

Další výbava

Další výbava: manometr pro kontrolu nastaveného pracovního tlaku, redukční ventil, tlakový spínač, odkalovací ventil, zpětný ventil, pojistný ventil, rukojeť

BEZOLEJOVÝ VERTIKÁLNÍ KOMPRESOR 50 l

HC 51 V	5 199 Kč 207 €
Motor:	230 V/50 Hz
Příkon:	1 500 W / 2,0 PS
Počet otáček:	4000 ot./min.
Maximální tlak:	10 bar
Objem vzdušníku:	50 l
Sací výkon:	220 l/min.
Regulace pracovního tlaku:	ANO
Rozměry stroje:	364 x 346 x 955 mm
Hmotnost:	23,8 kg

4 ROKY ZÁRUKA 100% KVALITA

INNOVATION

10 BAR

Velmi komfortní ovládání

Kompresor Scheppach HC 51 V je představitelem nové generace výkonných a prostorově úsporných kompresorů s minimálními nároky na údržbu. Jeho vzdušník o objemu 50 litrů a tlak 10 barů jsou zárukou toho, že veškeré operace spojované s foukáním, stříkáním, ofukováním, sponkováním a rovněž práce spojené s pneumatickým nářadím, budou probíhat hladce a s dostatečnou výkonovou rezervou Při dofukování pneumatik zase oceníte jednoduché nastavení výše tlaku, který můžete snadno kontrolovat pomocí vestavěného manometru. Pumpa kompresoru je vybavena moderní bezolejovou technologií a je v podstatě bezúdržbová. Přídavná rukojeť a kolečka umožní snadnou manipulaci se strojem. Kompresor se díky svému tvaru vejde i do velmi stísněných prostor a malých dílen a díky vysoko položeným ovládacím prvkům se i velmi snadno a pohodlně ovládá.

Další výbava

Další výbava: manometr pro kontrolu nastaveného pracovního tlaku, redukční ventil, tlakový spínač, odkalovací ventil, zpětný ventil, pojistný ventil, rukojeť

OLEJOVÝ KOMPRESOR

4 ROKY ZÁRUKA 100% KVALITA

HC 51	6 799 Kč 271 €
Motor:	230 V/50 Hz
Příkon:	1 800 W / 2,5 PS
Počet otáček:	2 850 ot./min.
Maximální tlak:	10 bar
Objem vzdušníku:	50 l
Sací výkon:	257 l/min.
Počet výstupů na vzduch:	2
Regulace pracovního tlaku:	ano
Rozměry stroje:	740 x 300 x 770 mm
Hmotnost cca:	34 kg

Vysoký pracovní tlak

10 BAR

PROFESSIONAL

Tento kompresor splňuje jeden zásadní parametr, který ho staví do třídy strojů vhodných i k profesionálnímu použití v mnoha dílnách a tím je pracovní tlak 10 barů. Rozdíl v síle poznáte hlavně při práci s pneumatickým příslušenstvím. Sponkování, nastřelování hřebíků či nýtování se tak stane snadným úkolem. Zesílená pumpa kompresoru je mazána olejem, což prodlužuje životnost celého stroje i při častém používání. Aby byla kontrola oleje jednoduchá, je kompresor vybaven optickým ukazatelem jeho stavu. Vzdušník slouží jako zásobárna stlačeného vzduchu a motor se tak zapíná jen v případě, že tlak vzduchu klesne pod požadovanou úroveň. Celý proces je kontrolován plně automatickým tlakovým spínačem. Díky velkému objemu vzdušníku je kompresor dále vhodný na ofukování, pro připojení mycí pistole, stříkací pistole, pískovací trysky ap. Při dofukování pneumatik zase oceníte jednoduché nastavení výše tlaku, který můžete snadno kontrolovat pomocí přehledného manometru. Přídavná rukojeť a kolečka umožní snadnou manipulaci se strojem.

Další výbava

manometr vzdušníku, manometr pro kontrolu nastaveného pracovního tlaku, rychlospojky, redukční ventil, tlakový spínač, odkalovací ventil, zpětný ventil, pojistný ventil, vzduchový filtr, optický ukazatel stavu oleje, pojezdová kola, rukojeť

OLEJOVÝ DVOUVÁLCOVÝ KOMPRESOR 50 l

HC 52 DC	7 999 Kč 319 €
Motor:	230 V/50 Hz
Příkon:	2 200 W / 3,0 PS
Počet otáček:	2.850 ot./min.
Maximální tlak.:	8 bar
Objem vzdušníku:	50 l
Sací výkon:	412 l/min.
Počet výstupů na vzduch:	2
Regulace pracovního tlaku:	ANO
Množství oleje:	0,25 l
Rozměry stroje d/š/v:	760 x 370 x 720 mm
Hmotnost cca:	44 kg

TOP NABÍDKA 100% KVALITA

4 ROKY ZÁRUKA 100% KVALITA

8 BAR

Douválcový motor 3 HP

Dvouválcový kompresor HC 52 DC je ideálním pomocníkem do dílny každého náročného kutila a díky velkému obsahu vzdušníku najde uplatnění i v mnoha řemeslných dílnách. Pumpa kompresoru je mazána olejem, což prodlužuje životnost celého stroje i při častém používání. Aby byla kontrola oleje jednoduchá, je kompresor vybaven optickým ukazatelem jeho stavu. Vzdušník slouží jako zásobárna stlačeného vzduchu a motor se tak zapíná jen v případě, že tlak vzduchu klesne pod požadovanou úroveň. Opětovné natlakování 50ti litrové nádrže má na starosti silný dvouválcový motor o vysokém maximálním výkonu 3 HP. Díky velkému objemu vzdušníku můžete s kompresorem mimo běžného huštění a ofukování provádět i náročnější operace s použitím různých druhů pneumatického nářadí a je vhodný i pro připojení mycí pistole, stříkací pistole, pískovací trysky ap. Při dofukování pneumatik zase oceníte jednoduché nastavení výše tlaku, který můžete snadno kontrolovat pomocí přehledného manometru. Přídavná rukojeť a kolečka umožní snadnou manipulaci se strojem.

Další výbava

manometr vzdušníku, manometr pro kontrolu nastaveného pracovního tlaku, rychlospojky, redukční ventil, tlakový spínač, odkalovací ventil, zpětný ventil, pojistný ventil, vzduchový filtr, optický ukazatel stavu oleje, pojezdová kola, rukojeť

OLEJOVÝ DVOUVÁLCOVÝ KOMPRESOR 50 l

HC 53 DC	8 999 Kč 359 €
Motor:	230 V/50 Hz
Příkon:	2 200 W / 3,0 PS
Počet otáček:	2.850 ot./min.
Maximální tlak.:	10 bar
Objem vzdušníku:	50 l
Sací výkon:	412 l/min.
Počet výstupů na vzduch:	2
Regulace pracovního tlaku:	ANO
Množství oleje:	0,25 l
Rozměry stroje d/š/v:	880 x 370 x 710 mm
Hmotnost cca:	45 kg

4 ROKY ZÁRUKA 100% KVALITA

10 BAR

Dvouválcový motor 10 BAR 50 l vzdušník

Dvouválcový kompresor HC 53 DC je fantastickým řešením pro většinu dílen, servisů, truhlářů nebo i náročných kutilů. Snese dlouhodobé kontinuální zatížení a díky vysokému pracovnímu tlaku a vzdušníku o objemu 50l je ideální pro použití s téměř jakýmkoliv druhem pneumatických nástrojů. Nezbytným předpokladem pro profesionální použití je dosažení stálého tlaku 10 barů, což je důležité pro dokonalé nastřelení dlouhých hřebů (100 mm), pro sponkování, nýtování pro uvolňování šroubů u aut, pro stříkací práce ap. Dvouválcový motor má vysoký výkon 3 HP, který zaručuje velice rychlé opětovné natlakování 50ti litrové nádrže. Obecnou a důležitou vlastností dvouválcových motorů je potom jejich delší životnost. Pro mnohé aplikace je nezbytná snadná mobilita stroje. Tento kompresor je i při svých výkonech stále poměrně kompaktní a jeho přepravu usnadňují pojezdová kola a velké madlo. Tvar nádrže i tloušťka tlakové nádoby vyhovují nejnovějším předpisům EU.

Další výbava

manometr vzdušníku, manometr pro kontrolu nastaveného pracovního tlaku, rychlospojky, redukční ventil, tlakový spínač, odkalovací ventil, zpětný ventil, pojistný ventil, vzduchový filtr, optický ukazatel stavu oleje, pojezdová kola, rukojeť

OLEJOVÝ DVOUVÁLCOVÝ KOMPRESOR 10 BAR SE VZDUŠNÍKEM 50 L A PŘÍSLUŠENSTVÍM

HC 55 DC SET	12 999 Kč 519 €
Motor:	230 V/50 Hz
Příkon:	2200 W / 3,0 PS
Maximální tlak:	10 bar
Objem vzdušníku:	50 l
Sací výkon:	412 l/min.
Hladina akustického tlaku:	97 dB(A)
Regulace pracovního tlaku:	ANO
Počet výstupů na vzduch:	2
Rozměry stroje:	770 x 380 x 750 mm
Hmotnost cca:	40,5 kg

Dvouválcový kompresor HC 55 DC SET s bohatou sadou pneumatických nástrojů a dalším příslušenstvím je fantastickým řešením pro většinu dílen, servisů, truhlářů nebo i náročných kutilů. Snese dlouhodobé kontinuální zatížení a díky vysokému pracovnímu tlaku a vzdušníku o objemu 50 l je ideální pro použití s téměř jakýmkoliv druhem pneumatických nástrojů. Nezbytným předpokladem pro profesionální použití je dosažení stálého tlaku 10 barů, což je důležité pro dokonalé nastřelení dlouhých hřebů (100 mm), pro sponkování, nýtování, pro uvolňování šroubů u aut, pro stříkací práce ap. Dvouválcový motor má vysoký výkon 3 HP, který zaručuje velice rychlé opětovné natlakování 50ti litrové nádrže. Obecnou a důležitou vlastností dvouválcových motorů je potom jejich delší životnost. Pro mnohé aplikace je nezbytná snadná mobilita stroje. Tento kompresor je i při svých výkonech stále poměrně kompaktní a jeho přepravu usnadňují pojezdová kola a velké madlo.

Příslušenství

Pneumatické nářadí: sekací kladivo, přímá bruska, stříkací pistole, sponkovačka/hřebíčkovačka, rázový utahovák 1/2". Tlaková spirálová hadice 5 m, pistole na plnění

Další výbava

manometr vzdušníku, manometr pro kontrolu nastaveného pracovního tlaku, redukční ventil, tlakový spínač, odkalovací ventil, zpětný ventil, pojistný ventil, vzduchový filtr, optický ukazatel stavu hladiny oleje, pojezdová kola, rukojeť

OLEJOVÝ DVOUVÁLCOVÝ KOMPRESOR 100 l

HC 120 DC	10 499 Kč 419 €
Motor:	230 V/50 Hz
Příkon:	2 200 W / 3,0 PS
Maximální tlak:	10 bar
Objem vzdušníku:	100 l
Sací výkon:	412 l/min.
Počet výstupů na vzduch:	2
Regulace pracovního tlaku:	ANO
Množství oleje:	0,25 l
Rozměry stroje:	1065 x 495 x 815 mm
Hmotnost cca:	58 kg

Velká tlaková nádoba 100 l

10 BAR

PROFESSIONAL

Další výbava

Manometr vzdušníku, manometr pro kontrolu nastaveného pracovního tlaku, redukční ventil, tlakový spínač, odkalovací ventil, zpětný ventil, pojistný ventil, vzduchový filtr, optický ukazatel stavu hladiny oleje, pojezdová kola, rukojeť.

Kompresor Scheppach HC 120 DC je skvělým řešením pro velmi náročné uživatele. Díky tlaku až 10 bar a velkému obsahu vzdušníku 100 l se hodí hlavně tam, kde je potřebná dostatečná zásoba tlakového vzduchu, například k pohonu široké škály pneumatických nástrojů, jako jsou vrtačky, rázové utahováky, sponkovačky, stříkací pistole a podobně. Pro snadnou výměnu nástrojů jsou oba výstupy opatřeny rychlospojkami. O rychlé natlakování a vysoký sací výkon 412 l/min. se stará výkonná dvouválcová jednotka o výkonu 3 PS. Ta je mazána olejem a díky dvouválcové technologii se vyznačuje velmi dlouhou životností. Snadnou manipulaci se strojem zajišťuje velké madlo a vzduchem plněné pneumatiky.

100 L
3.0 HP
scheppach
412
L/min

OLEJOVÝ TŘÍVÁLCOVÝ ŘEMENOVÝ KOMPRESOR 100 L

HC 550 TC	15 999 Kč 639 €
Motor:	230 V/50 Hz, indukční
Příkon:	2200 W / 3,0 PS
Maximální tlak:	10 bar
Objem vzdušníku:	100 l
Sací výkon:	550 l/min.
Regulace pracovního tlaku:	ANO
Rozměry stroje:	1000 x 420 x 870 mm
Objednávkové číslo:	5906136901
EAN:	4046664073994
Hmotnost:	74 kg

Řemenový kompresor Scheppach HC 550 TC je velmi výkonný stroj pro náročné hobby uživatele, autodílny, pneuservisy nebo řemeslné dílny. Díky velkému obsahu vzdušníku a vysokému sacímu výkonu se hodí i pro práce s pneumatickým nářadím, které mají vyšší spotřebu vzduchu, jako jsou ráčny, vrtačky nebo rázové utahováky. Pro snadnou výměnu příslušenství jsou výstupy opatřeny rychlospojkami. Výstupy jsou dva, takže se dá pracovat souběžně se dvěma různými nástroji nebo příslušenstvím. Pro kontrolu tlaku je stroj vybaven manometrem vzdušníku i manometrem pro kontrolu a nastavení pracovního tlaku. O rychlé natlakování vzdušníku se stará výkonná tříválcová jednotka o výkonu 3 PS. Ta je mazána olejem, a i díky víceválcové technologii se vyznačuje dlouhou životností. Přídavné madlo a velká kolečka umožní snadnou manipulaci se strojem, antivibrační podstavec zase zajistí klidný chod stroje.

PROFESSIONAL

10 BAR

Převod řemenem

MALÍŘSKÝ STŘÍKACÍ SYSTÉM 750 W

ACS 3000	6 799 Kč 271 €
Motor:	230 V/50 Hz
Příkon:	750 W
Maximální stříkací tlak:	207 bar
Max. průtok tryskou:	1,1 l/min
Regulace pracovního tlaku:	ANO
Délka hadice:	7,6 m
Rozměry stroje:	245 x 195 x 255 mm
Hmotnost:	8,3 kg

Plynulá regulace tlaku

Scheppach ACS 3000 je praktické a kompaktní vysokotlaké bezvzduché stříkací zařízení s technologií Airless s přímým nasáváním a plynulou regulací tlaku. Dovoluje velmi rychle a kvalitně nastříkat interiérové stěny, stropy, zahradní ploty, přístřešky, zídky apod. Stroj má vlastní nasávací hadici, takže můžete nasávat barvu z kbelíku nebo přímo z nádoby, ve které jste jí koupili. Není nutné žádné přelévání nebo doplňování do speciální nádržky. Stroj má dlouhou stříkací hadici 7,6 m, což dovoluje velký akční rádius bez nutnosti posouvání zařízení. Stříkací hadice je zakončena lehkou stříkací pistolí s velkým spínačem na 4 prsty, což výrazně snižuje únavu ruky při déletrvající práci. Pro snadné přenášení je stroj vybaven praktickou rukojetí. Zařízení je vhodné pro látky rozpustné ve vodě a s obsahem rozpouštědel, jako jsou interiérové disperzní a latexové barvy, laky a lazury, akrylové barvy, základové nátěry, fasádní barvy, prostředky na ochranu dřeva, mořidla, penetrační nátěry, prostředky na ochranu rostlin, prostředky na ochranu kovových částí a dutin, dezinfekční prostředky apod.

PNEUMATICKÝ MULTIFUNKČNÍ NÁSTROJ 5 v 1

Aero 2 Spade	4 999 Kč	199 €
Max. sací množství vzduchu:	280 l/min.	
Provozní tlak max.:	6,3 bar	
Síla úderu:	27 J	
Rozměry stroje:	820 x 360 x 75 mm	
Hmotnost:	11,5 kg	

PLUS X AWARD
2018 achieved for:
Innovation
High Quality
Ease of Use
Functionality

selbst ist der Mann
Das Do-it-yourself-Magazin
SELBST AUSPROBIERT
RESULT: TTTTT
Rated as "VERY GOOD"
Edition 10/2018
www.selbst.de

Scheppach Aero2spade
Oberklasse
Heimwerker Praxis 4/2018
1,4
Preis/Leistung: gut – sehr gut

Scheppach Aero2spade
Alles für den Garten
BestOF 2019
HEIMWERKER PRAXIS
1,4
Preis/Leistung: gut – sehr gut

4 ROKY ZÁRUKA 4 100% KVALITA

TOP NABÍDKA TOP NABÍDKA 100% KVALITA

INNOVATION INNOVATION

Standardní příslušenství

- Sekáč špičatý – demoliční práce v betonu apod.
- Sekáč plochý 25 mm – vysekávání děr a drážek do zdiva, odsekávání, drobné bourací práce apod.
- Sekáč plochý 60 mm – odstraňování omítky, dlaždic, starých lepidel apod.
- Plochá škrabka – odstraňování barvy, starých nánosů, lepidel, linolea apod.
- Rýč s tvrzené oceli – hloubení děr, kopací práce, přesekávání kořenů apod.

VIDEO

Multifunkční nástroj pro stavbu i zahradu

S multifunkčním pneumatickým nástrojem Aero 2 Spade od Scheppachu se stane mnoho těžkých úkolů výrazně snazšími. Kopání a rytí ve ztvrdlé zemině, vykopávání starých stromků a keřů, odstraňování starých povrchů, odsekávání dlaždic, bourací práce apod. budou s tímto nástrojem daleko méně náročné. Aero 2 Spade je vhodný pro hobby i profesionální zahradníky, pro řemeslníky ze stavebních oborů a pro všechny, kdo např. rekonstruují rodinný domek. Kompaktní design je příjemný na ovládání a není s ním problém dosáhnout i do těžko přístupných míst. Rukojeti mají gumový povrch tlumící vibrace. Rychloupínací systém výměny nástrojů umožňuje jejich snadnou a rychlou výměnu. Rovněž připojení ke kompresoru rychlospojkou je dílem okamžiku. Pět standardně dodávaných nástrojů od sekáčů přes škrabku až po rýč je zárukou opravdu univerzálního využití.

Doporučené kompresory

Základní práce zvládne kompresor se vzdušníkem 24 l a sacím výkonu 160 l/min., pro náročnější hloubící a stavební práce je ideální kompresor se vzdušníkem 50 l a pro velmi těžké použití se může použít kompresor se vzdušníkem až 100 l.

VIDEO

VZDUCHOVÉ PNEUMATICKÉ NÁŘADÍ

A PNEUMATICKÝ ŠROUBOVÁK 3/8“

1 299 Kč 51,99 €

Sada šroubováku a příslušenství v praktickém kufru	
kompaktní, lehký, s oboustranným chodem:	ano
Protiskluzová rukojeť:	ano
Maximální tlak:	6,3 bar
Spotřeba vzduchu:	141 l/min.
Otáčky:	1800 ot./min.
Max. průměr vrtáku:	10 mm
Příslušenství:	10 x HSS vrták, 6 x CrV bit, 1 x držák bitů, maznička, olej, sklíčidlo, konektor pro rychlospojku, olejový přimazávač vzduchu
Rozměry:	196 x 151 x 42
Hmotnost:	1,5 kg

B PNEUMATICKÉ SEKACÍ KLADIVO

799 Kč 31,99 €

Sada pneumatického kladiva a příslušenství v praktickém kufru	
Ideální pro osekávání dlažby, tvorbu drážek, záseků a prostupů ve zdivu a kameni, oddělování Plechů, odsekávání nýtů nebo matic, vyrážení čepů apod.	
4500 rázů za minutu	
Maximální tlak	6,3 bar
Průměrná spotřeba vzduchu:	79,2 l/min.
Průměr stopky:	10 mm
Ocelové tělo, protiskluzová rukojeť	
Příslušenství:	5 sekáčů, maznička, olej, konektor pro rychlospojku, upínací pružina
Rozměry:	150 x 145 x 45
Hmotnost:	1,2 kg

C 2 V 1 PNEUMATICKÁ SPONKOVAČKA /HŘEBÍČKOVAČKA

1 299 Kč 51,99 €

Sada sponkovačky/hřebíčkovačky a příslušenství v praktickém kufru	
Skvělá pro spojování desek, lišt, izolačních materiálů, potahů, folií, palubek apod.	
Určená pro hřebíky typu 18Ga (kolářské hřebíky) o velikosti 15 – 50 mm	
Optická indikace nutnosti doplnění zásobníku:	ano
Délka spony:	16 – 40 mm
Šířka spony:	5,7 mm
Maximální tlak:	8,3 bar
Spotřeba vzduchu na úder:	1,5 l
Odvod vzduchu:	nastavitelný o 360°
Protiskluzová rukojeť:	ano
Příslušenství:	1000 ks hřebíků, 1000 ks spon, 2 x Imbusový klíč, maznička, olej, ochranné brýle: ano
Rozměry:	230 x 240 x 55
Hmotnost:	1,2 kg

D PNEUMATICKÝ RÁZOVÝ UTAHOVÁK 1/2“

1 699 Kč 67,99 €

Sada pneumatického utahováku a příslušenství v praktickém kufru	
Ideální pro rychlé utahování či povolování závitových spojů, výměně kol, spojování ocelových i dřevěných konstrukcí šrouby apod.	
Vysoká rychlost utahování díky :	7000 ot./min.
Pracovní utahovací moment:	312 Nm
Maximální tlak:	6,3 bar
Průměrná spotřeba vzduchu:	141 l/min.
Upínací čtyřhran:	1/2“
Max. průměr šroubu:	14
Komfortní jednoruční přepínání pravého/levého chodu	
Příslušenství:	10 x 1/2“ nástrčných hlavic, prodlužovací nástavec, maznička, olej, imbusový klíč, konektor pro rychlospojku, olejový přimazávač vzduchu
Rozměry:	180 x 60 x 198
Hmotnost:	2,1 kg

G PNEUMATICKÁ PÍSKOVACÍ PISTOLE SE SBĚREM ABRAZIVA

799 Kč 31,99 €

Sada pískovací pistole a příslušenství
Ideální pro otryskávání rzi a starých nátěrů z kovu a čištění a otryskávání dalších povrchů (kámen, dřevo, keramika, sklo, plast), tvorba dekorů apod.
Gumová hubice s recyklačním vakem zachycuje použité abrazivum

Maximální tlak:	4 bar
Spotřeba vzduchu:	113 l/min.
Objem zásobníku:	850 ml
Příslušenství: 4 x tryska, 0,5 kg abraziva, recyklační vak	
Rozměry:	328 x 110 x 235
Hmotnost:	1,4 kg

E PNEUMATICKÁ RÁČNA 1/2“

1 299 Kč 51,99 €

Sada ráčny a příslušenství v praktickém kufru
Kompaktní, lehká, s oboustranným chodem
Ideální pro povolování nebo utahování šroubových spojů i ve špatně dostupných místech, kde nelze pohybovat klasickou mechanickou ráčnou

Maximální tlak:	6,3 bar
Spotřeba vzduchu:	77 l/min.
Otáčky:	160 ot./min.
Upínací čtyřhran:	1/2“
Max. průměr šroubu:	13 mm
Příslušenství:	7 x 1/2“ nástrčných hlavic, prodlužovací nástavec, 3 x bit, držák bitů, kardan, maznička, olej, konektor pro rychlospojku
Rozměry:	258 x 50 x 40
Hmotnost:	1,2 kg

F PNEUMATICKÁ EXCENTRICKÁ BRUSKA 150 mm

1 299 Kč 51,99 €

Sada excentrické brusky a příslušenství
Skvělá pro broušení dřeva, kovů, plastů, nátěrových a spárovacích hmot a pro leštění povrchů

Otáčky:	10 000 ot./min.
Maximální tlak:	6,3 bar
Spotřeba vzduchu:	93,4 l/min.
Průměr kotouče:	150 mm
Beznástrojová výměna brusného papíru díky suchému zipu	
Příslušenství:	5 x brusný papír 150 mm, brusná podložka se suchým zipem, těsnící páska, ochranná manžeta, maznička, olej, konektor pro rychlospojku
Rozměry:	215 x 120 x 70
Hmotnost:	1,8 kg

H VZDUCHOVÁ STŘÍKACÍ PISTOLE

799 Kč 31,99 €

Sada stříkací pistole a příslušenství
Ideální pro nanášení nátěrových hmot, laků, syntetických i vodou ředitelných barev
Systém práce při nízkém tlaku zamezuje odrazu barvy od povrchu, díky čemuž je výsledná vrstva laku silnější při výrazně nižší spotřebě barvy
Možnost regulace vzduchu i barvy
Možnost nastavení tvaru rozstřiku

Pracovní tlak:	2 – 3,5 bar bar
Spotřeba vzduchu:	120 - 205 l/min.
Příslušenství:	2 x filtr, čistící kartáček
Rozměry:	178 x 325 x 98
Hmotnost:	0,6 kg

PŘÍSLUŠENSTVÍ KE KOMPRESORŮM

I

Obj. č.: **3906101704**

K

Obj. č.: **7906100727**

J

Obj. č.: **7906100735**

I 5-TI DÍLNÁ SADA PŘÍSLUŠENSTVÍ KE KOMPRESORŮM

899 Kč 35,99 €

Velmi praktická a oblíbená sada příslušenství, kterou využije každý kutil ve spojení se všemi běžnými kompresory
Nástroje ze slitin kovů jsou vybaveny rychlospojkami
Sada obsahuje:
Ofukovací pistole pro vyčištění nebo vysušení i hůře přístupných míst
Pistole na plnění pneumatik s manometrem s gumovou ochranou, duální stupnicí (bar/PSI) a výpustným tlačítkem
Stříkací pistole s horní kovovou nádobou pro běžné lakýrnické práce
5 m spirálová hadice pro snadné propojení nástrojů
Omývací pistole s kovovou nádobkou pro snadné čištění a odmašťování povrchů

J 14-TI DÍLNÁ SADA PŘÍSLUŠENSTVÍ KE KOMPRESORŮM

899 Kč 35,99 €

Rozšířená sada příslušenství s bohatým sortimentem trysek a spirálovou hadicí.
Nástroje jsou vyrobené s kvalitních slitin kovů a jsou opatřeny rychlospojkami.
Sada obsahuje:
10 m spirálová hadice pro snadné propojení nástrojů
Pistole na plnění pneumatik s manometrem s gumovou ochranou, duální stupnicí (bar/PSI) a výpustným tlačítkem
Ofukovací pistole pro vyčištění nebo vysušení i hůře přístupných míst
10x sada různých trysek a 1x hadice k pistoli na plnění pneumatik

K 6-TI DÍLNÁ SADA PŘÍSLUŠENSTVÍ KE KOMPRESORŮM

599 Kč 23,99 €

Základní sada příslušenství, která by neměla chybět u žádného kompresoru
Nástroje ze slitin kovů jsou vybaveny rychlospojkami
Sada obsahuje:
Ofukovací pistole pro vyčištění nebo vysušení
Pistole na plnění pneumatik s manometrem s gumovou ochranou, duální stupnicí (bar/PSI) a výpustným tlačítkem
5 m spirálová hadice pro snadné propojení nástrojů
3 různé druhy trysek pro různé druhy ventilů

M

Obj. č.: **7906100725**

L

Obj. č.: **7906100722**

N

Obj. č.: **7906100711**

L VZDUCHOVÁ ROZBOČKA SE 2 RYCHLOSPOJKAMI

299 Kč 11,99 €

- Dovolí připojit dva nástroje k jednomu vzduchovému výstupu
- Kvalitní a lehká hliníková konstrukce
- Dlouhá životnost

M VZDUCHOVÁ ROZBOČKA SE 4 RYCHLOSPOJKAMI

399 Kč 15,99 €

- Dovolí připojit až 4 nástroje k jednomu vzduchovému výstupu
- Kvalitní a lehká hliníková konstrukce
- Dlouhá životnost

N VZDUCHOVÁ TLAKOVÁ HADICE 15 m

599 Kč 23,99 €

- Velmi kvalitní a flexibilní vícevrstvá gumová hadice s vnitřní výztuží
- Dlouhý dosah 15 m, není potřeba přemísťovat kompresor
- Vhodné do domácí i profesionální dílny pro pohon pneumatického nářadí nebo pro rozvody tlakového vzduchu
- Pracovní tlak do 20 bar
- 8 mm (5/16“) vnitřní průměr
- Včetně kovových rychlospojek
- Dlouhá životnost

INVERTOROVÁ ELEKTROCENTRÁLA 2000 W

SG 2600 i	13 999 Kč 559 €
Motor:	1-válec, čtyřtaktní, vzduchem chlazený
Objem:	79 cm³
Výkon:	2,2 kW / 3 hp
Startování:	ruční, pomocí startovacího lanka
Palivo:	bezolovnaté
Objem nádrže:	4,2 l
Druh regulace napájení:	digitální invertor
Výkon maximální/trvalý:	2000 / 1800 W
Výstupní napětí (zásuvky):	2 x 230 V, 2 x 5V DC/2.1A USB
Výstupní frekvence:	50 Hz
Ochrana proti přetížení:	ano
Ochrana při nízké hladině oleje:	ano
Paralelní konektor:	ano
Rozměry stroje:	730 x 315 x 490 mm
Hmotnost:	18,5 kg

Nízká hlučnost 63 dB (A)
Možnost napájení citlivé elektroniky

Scheppach SG 2600i je skvěle vybavený, moderní, tichý a skladný zdroj toho nejkvalitnějšího proudu, ke kterému můžete bez obav připojit nejen běžné spotřebiče, ale i ta nejcitlivější elektronická zařízení. Invertor je postaven na nejmodernější technologii. Motor je propojen s alternátorem, vyrábějícím střídavý proud. Ten však, jako u běžných generátorů, nenapájí spotřebiče přímo, ale je nejdříve přetransformován na stejnosměrný proud a potom je pomocí nejmodernější elektroniky, mikroprocesoru a high-tech magnetů znovu převeden na střídavý proud. Díky řízenému převodu je křivka tohoto proudu neobyčejně hladká a pravidelná a nemůže být ovlivněna třeba kolísáním otáček motoru, jako u jiných centrál. Na takový generátor můžete bez obav připojit nejenom běžné elektrické nářadí, zdroje světla, chlazení piva, ale rovněž veškeré spotřebiče, které obsahují mikroprocesor, citlivý na kvalitu proudu-telefony, tablety, počítače, tiskárny, herní konzole, moderní kuchyňská zařízení apod. Další užitečnou vlastností stroje, která chrání motor před zničením nebo drahou opravou je funkce automatického vypnutí v případě, že poklesne hladina oleje v motoru pod požadovanou mez a rovněž ochrana proti přetížení. Stroj je vybaven i eko módem a pro zvýšení výkonu možností propojení dvou centrál pomocí paralelních konektorů. Pokud generátor užíváte v kempu, na lodi, v karavanu nebo na venkovní párty, oceníte velmi nízkou hlučnost agregátu 63 dB (A)/7 m, která patří ke špičce. Nežádoucí vibrace jsou rovněž utlumeny pryžovými botkami. Velké madlo je skvělé při přenášení a kompaktní design uspoří spoustu skladovacího místa.

INVERTOROVÁ ELEKTROCENTRÁLA 3500 W

SG 3500 i	18 999 Kč 759 €
Motor:	1-válec, čtyřtaktní, vzduchem chlazený
Objem:	141 cm³
Výkon:	3,6 kW / 4,8 hp
Startování:	ruční, pomocí startovacího lanka
Palivo:	bezolovnaté
Objem nádrže:	6,3 l
Druh regulace napájení:	digitální invertor
Výkon špičkový/maximální/trvalý:	3500 / 3200 / 3000 W
Výstupní napětí (zásuvky):	2 x 230 V, 1 x 12 V, 2 x 5V DC/2.1A USB rychlonabíjení
Výstupní frekvence:	50 Hz
Ochrana proti přetížení:	ano
Ochrana při nízké hladině oleje:	ano
Rozměry stroje:	520 x 270 x 440 mm
Hmotnost:	22,5 kg

Nízká hlučnost 66 dB/7m
Možnost napájení citlivé elektroniky

Scheppach SG 3500i je skvěle vybavený, moderní, tichý a výkonný zdroj toho nejkvalitnějšího proudu, ke kterému můžete bez obav připojit nejen běžné spotřebiče, ale i ta nejcitlivější elektronická zařízení. Invertor je postaven na nejmodernější technologii. Motor je propojen s alternátorem, vyrábějícím střídavý proud. Ten však, jako u běžných generátorů, nenapájí spotřebiče přímo, ale je nejdříve přetransformován na stejnosměrný proud a potom je pomocí nejmodernější elektroniky, mikroprocesoru a high-tech magnetů znovu převeden na střídavý proud. Díky řízenému převodu je křivka tohoto proudu neobyčejně hladká a pravidelná a nemůže být ovlivněna třeba kolísáním otáček motoru, jako u jiných centrál. Na takový generátor můžete bez obav připojit nejenom běžné elektrické nářadí, zdroje světla, chlazení piva, ale rovněž veškeré spotřebiče, které obsahují mikroprocesor, citlivý na kvalitu proudu-telefony, tablety, počítače, tiskárny, herní konzole, moderní kuchyňská zařízení apod. Další užitečnou vlastností stroje, která chrání motor před zničením nebo drahou opravou je funkce automatického vypnutí v případě, že poklesne hladina oleje v motoru pod požadovanou mez a rovněž ochrana proti přetížení. Pokud generátor užíváte v kempu, na lodi, v karavanu nebo na venkovní párty, oceníte velmi nízkou hlučnost agregátu, která patří ke špičce. Běžné generátory mají hlučnost (při standardních podmínkách měření) kolem 95 dB/7m, generátor Scheppach pouhých 66 dB/7m, což je znatelný rozdíl. Nežádoucí vibrace jsou rovněž utlumeny pryžovými botkami. Velké madlo je skvělé při přenášení a kompaktní design uspoří spoustu skladovacího místa.

ELEKTROCENTRÁLA 700 W

SG 1000	4 599 Kč 183 €
Motor:	1-válec, dvoutaktní, vzduchem chlazený
Objem:	63 cm³
Výkon:	1,2 kW/1,6 hp
Startování:	ruční, pomocí startovacího lanka
Palivo:	bezolovnaté (směs 1:50 benzín/olej)
Objem nádrže:	4 l
Spotřeba paliva:	cca 0,6 l/hod, dle zatížení
Doba provozu na 1 nádrž:	až 7 hod, dle zatížení
Výkon maximální/trvalý:	700 / 650 W
Výstupní napětí (zásuvky):	1 x 230 V
Výstupní frekvence:	50 Hz
Ochrana proti přetížení:	ano
Třída krytí:	IP 23
Rozměry stroje:	415 x 340 x 325 mm
Hmotnost cca:	16,5 kg

Kompaktní rozměry

Elektrocentrála Scheppach SG 1000 je skvěle vybavený a skladný generátor elektrického proudu. Její doménou jsou oblasti využití, které nepředpokládají pohon velkých a výkonných zařízení a strojů, ale kde naopak rozhoduje nízká hmotnost, kompaktní tvar nebo velmi nízká hlučnost. Oblíbená je tak především mezi majiteli karavanů, lodí nebo mezi milovníky různých outdoorových aktivit. Velmi dobře může sloužit majitelům chat či domů jako nouzový záložní zdroj energie při výpadku proudu (svícení, pohon ledničky apod). Lehce utáhne třeba i oblíbené zařízení na chlazení piva. Pro kvalitu elektrocentrály je klíčovým prvkem motor a alternátor. Scheppach používá velmi kvalitní certifikované alternátory, které zvládají i dlouhodobou zátěž a stroj je rovněž vybaven moderním napájením. Nádrž na 4 litry paliva vystačí při běžné zátěži na 6-7 hodin bezstarostného provozu. Elektrocentrála je vybavena robustními nožičkami s gumovými patkami potlačujícími vibrace, dvěma madly pro snadné přenášení, ochrannou při přetížení, regulací výstupního napětí a zásuvkou na 230 V. Dvoutaktní motor s pohodlným startováním zajišťuje trvalý výkon generátoru 650 W a maximální 700 W střídavého napětí 230 V.

RÁMOVÁ ELEKTROCENTRÁLA 2200 W S AVR REGULACÍ

SG 2700	8 999 Kč 359 €
Motor:	1-válec, čtyřtaktní, vzduchem chlazený
Objem:	196 cm³
Výkon:	4,0 kW / 5,4 hp
Startování:	ruční, pomocí startovacího lanka
Palivo:	bezolovnaté
Objem nádrže:	15 l
Doba provozu na 1 nádrž:	až 13 h dle zatížení
Druh regulace napájení:	automatická AVR
Výkon maximální/trvalý:	2000 / 2200 W
Výstupní napětí (zásuvky):	1 x 12 V, 2 x 230 V
Výstupní frekvence:	50 Hz
Ochrana proti přetížení:	ano
Indikace nízké hladiny oleje:	ano
Voltmetr:	ano
Rozměry stroje:	590 x 445 x 450 mm
Hmotnost:	38 kg

Regulace napájení AVR

Existuje mnoho důvodů, proč se rozhodnout pro nákup elektrocentrály. Stále existuje mnoho oblastí, kde proud není k dispozici, jindy hrozí při výpadku energie velké hmotné ztráty, lidé potřebují elektřinu u svých zahradních domků, chatek, karavanů, lodí, nezbytný je přísun energie na stavbách. Trvalý výkon 2000 W již dává uživateli možnost napájet nejenom elektrospotřebiče odporového typu (žárovky, topná tělíska, kávovary ap.), ale i celou škálu elektrospotřebičů indukčního typu, u kterých je nutné počítat s větší výkonovou rezervou kvůli rozběhu a ztrátám ve vinutí elektromotoru při provozu (ruční el. nářadí, el. čerpadla atd.). Pro kvalitu elektrocentrály je klíčovým prvkem motor a alternátor. Scheppach používá jen certifikované motory a alternátory prověřené v dlouhodobých zátěžových testech při nepřetržitém provozu. Navíc jsou elektrocentrály Scheppach vybaveny špičkovým napájením s automatickou regulací AVR (Automatic Voltage Regulator), takže nepoškodí ani spotřebiče náročnější na kvalitu napájecího proudu. Součástí je i voltmetr, ochrana proti přetížení a signalizace nízké hladiny oleje. Velká nádrž 15 l s ukazatelem paliva dovolí uživateli mnohahodinový bezstarostný provoz, ochranný ocelový rám chrání centrálu před poškozením a přepravní madla výrazně ulehčují transport stroje.

RÁMOVÁ ELEKTROCENTRÁLA 2800 W S AVR REGULACÍ

SG 3200	9 999 Kč 399 €
Motor:	1-válec, čtyřtaktní, vzduchem chlazený
Objem:	196 cm³
Výkon:	4,8 kW / 6,5 hp
Startování:	ruční, pomocí startovacího lanka
Palivo:	bezolovnaté
Objem nádrže:	15 l
Spotřeba paliva:	1,39 l/hod, při 2/3 zatížení
Doba provozu na 1 nádrž:	až 10 h dle zatížení
Druh regulace napájení:	automatická AVR
Výkon maximální/trvalý:	2800 / 2500 W
Výstupní napětí (zásuvky):	1 x 12 V, 2 x 230 V
Výstupní frekvence:	50 Hz
Ochrana proti přetížení:	ano
Indikace nízké hladiny oleje:	ano
Voltmetr:	ano
Rozměry stroje:	590 x 445 x 450 mm
Hmotnost:	43 kg

Regulace napájení AVR

Existuje mnoho důvodů, proč se rozhodnout pro nákup elektrocentrály. Stále existuje mnoho oblastí, kde proud není k dispozici, jindy hrozí při výpadku energie velké hmotné ztráty, lidé potřebují elektřinu u svých zahradních domků, chatek, karavanů, lodí, nezbytný je přísun energie na stavbách. Elektrocentrála Scheppach SG 3200 má díky výkonu velice solidní záběr použití. Trvalý výkon 2500 W již dává uživateli možnost napájet nejenom elektrospotřebiče odporového typu (žárovky, topná tělíska, kávovary ap.), ale i celou škálu elektrospotřebičů indukčního typu, u kterých je nutné počítat s větší výkonovou rezervou kvůli rozběhu a ztrátám ve vinutí elektromotoru při provozu (ruční el. nářadí, el. čerpadla, stroje s většími elektromotory ap.). Pro kvalitu elektrocentrály je klíčovým prvkem motor a alternátor. Scheppach používá jen certifikované motory a alternátory prověřené v dlouhodobých zátěžových testech při nepřetržitém provozu, vybavené špičkovým napájením s automatickou regulací AVR (Automatic Voltage Regulator), takže nepoškodí ani spotřebiče náročnější na kvalitu napájecího proudu. Kvalitní měděné vinutí zase zaručuje delší životnost a lepší elektrickou vodivost. Velká nádrž 15 l s ukazatelem paliva dovolí uživateli mnohahodinový bezstarostný provoz, ochranný ocelový rám chrání centrálu před poškozením a kola spolu s přepravními madly výrazně ulehčují transport stroje.

RÁMOVÁ ELEKTROCENTRÁLA 5500 W S AVR REGULACÍ A ELEKTROSTARTEM

SG 7300	21 999 Kč 879 €
Motor:	1-válec, čtyřtaktní, vzduchem chlazený
Objem:	420 cm³
Výkon:	9,3 kW / 12,6 hp
Startování:	elektrostart nebo pomocí startovacího lanka
Palivo:	bezolovnaté
Objem nádrže:	25 l
Druh regulace napájení:	automatická AVR
Výkon maximální 230 V / 400 V:	3680 / 5500 W
Výkon trvalý 230 V / 400 V:	3500 / 5000 W
Výstupní napětí (zásuvky):	1 x 12 V, 2 x 230 V, 1 x 400 V
Výstupní frekvence:	50 Hz
Ochrana proti přetížení:	ano
Indikace nízké hladiny oleje:	ano
Voltmetr: ano Rozměry stroje:	720 x 665 x 610 mm
Hmotnost:	84 kg

Regulace napájení AVR

Existuje mnoho důvodů, proč se rozhodnout pro nákup elektrocentrály. Stále existuje mnoho oblastí, kde proud není k dispozici, jindy hrozí při výpadku energie velké hmotné ztráty, lidé potřebují elektřinu u svých zahradních domků, chatek, karavanů, lodí, nezbytný je přísun energie na stavbách. Elektrocentrála Scheppach SG 7300 je top modelem s velmi širokým záběrem použití. Trvalý výkon skvělých 3500 W pro výstup 230 V a 5000 W pro výstup 400 V již dává uživateli možnost napájet většinu běžně používaných spotřebičů nebo strojů s elektromotorem. Pro kvalitu elektrocentrály je klíčovým prvkem motor a alternátor. Scheppach používá jen certifikované motory a alternátory prověřené v dlouhodobých zátěžových testech při nepřetržitém provozu, vybavené špičkovým napájením s automatickou regulací AVR (Automatic Voltage Regulator), takže nepoškodí ani spotřebiče náročnější na kvalitu napájecího proudu. Kvalitní měděné vinutí zase zaručuje delší životnost a lepší elektrickou vodivost. Navíc je tento alternátor navržen tak, aby dával vysoký výkon právě i do zásuvek s 230 V, což není úplně obvyklé. Velká nádrž 25 l s ukazatelem paliva je chráněna rámovou konstrukcí a dovolí uživateli mnohahodinový bezstarostný provoz. Velká kola a dvě výklopná přepravní madla výrazně ulehčují transport stroje. Stroj je standardně vybaven komfortním elektrickým startováním, baterie je součástí dodávky.

DIESELOVÁ ELEKTROCENTRÁLA 5000 W S AVR REGULACÍ

SG 5200 D	44 999 Kč 1.779 €
Motor: dieselový 1-válec, čtyřtaktní, vzduchem chlazený	
Objem:	418 cm³
Výkon:	5,7 kW / 7,7 hp
Startování:	elektrostart
Palivo:	nafta
Objem nádrže:	16 l
Spotřeba paliva:	1,43 l/hod, při 2/3 zatížení
Doba provozu na 1 nádrž:	cca 11 hodin, dle zatížení
Druh regulace napájení:	automatická AVR
Výkon maximální/trvalý 400 V:	5000 / 4200 W
Výkon maximální/trvalý 230 V:	3300 / 3000 W
Výstupní napětí (zásuvky):	400 V, 2 x 230 V, 12 V DC
Výstupní frekvence:	50 Hz
Ochrana proti přetížení:	ano
Indikace nízké hladiny oleje:	ano
Voltmetr:	ano
Rozměry stroje:	920 x 520 x 750 mm
Hmotnost:	148 kg

Robustní dieselová elektrocentrála Scheppach SG 5200 je díky velmi nízké spotřebě paliva velmi účinným řešením i při dlouhodobém výpadku elektrického proudu. Osvědčí se tam, kde není zajištěn přístup k elektrické síti nebo tam, kde hrozí při výpadku energie velké hmotné ztráty. To mohou být rodinné domy, řemeslné dílny, jednotlivé podnikové provozy, stavby apod. Elektrocentrála má díky výkonu a velkému množství různých výstupů (12V/ 2x 230 V/400 V) velice solidní záběr použití. Trvalý výkon až 4200 W již dává uživateli možnost napájet nejenom elektrospotřebiče odporového typu (žárovky, topná tělíska, kávovary ap.), ale i celou škálu elektrospotřebičů indukčního typu, u kterých je nutné počítat s větší výkonovou rezervou kvůli rozběhu a ztrátám ve vinutí elektromotoru při provozu (ruční el. nářadí, el. čerpadla, stroje s většími elektromotory ap.). Pro kvalitu elektrocentrály je klíčovým prvkem motor a alternátor. Scheppach používá jen certifikované motory a alternátory prověřené v dlouhodobých zátěžových testech při nepřetržitém provozu. Navíc je elektrocentrála vybavena špičkovým napájením s automatickou regulací AVR (Automatic Voltage Regulator), takže nepoškodí ani spotřebiče náročnější na kvalitu napájecího proudu. Velká nádrž 16 l dovolí uživateli mnohahodinový bezstarostný provoz. 4 kola a přepravní madla výrazně ulehčují transport stroje.

Dieselový motor
Regulace napájení AVR

PLAZMOVÁ ŘEZAČKA

PLC 40	3 999 Kč 159 €
Jmenovité napětí:	230 V/50 Hz
Řezací proud:	nastavitelný, 15-40 A
Řezací tloušťka ocel:	1-12 mm
Řezací tloušťka železo:	1-10 mm
Řezací tloušťka nerezová ocel:	1-8 mm
Řezací tloušťka hliník:	1-8 mm
Řezací tloušťka měď:	1-4 mm
Pracovní tlak:	4-4,5 bar
Řezací kabel:	2,5 m
Uzemňovací kabel:	2 m
Vzduchová hadice:	ano
Rozměry stroje:	375 x 169 x 250 mm
Hmotnost:	6 kg

Včetně náhradních trysek a elektrod

Plazmová řezačka Scheppach PLC 40 je výkonný a přitom kompaktní stroj určený na řezání železa, nerezové oceli, ocelového plechu, hliníku nebo mědi, a to až do tloušťky 12 mm. Díky elektronicky regulovatelnému, tichému a přesnému plazmovému paprsku lze dělat přesné a čisté rovné nebo zakřivené řezy v kovových materiálech. Řezačka má plynule nastavitelný řezací proud v rozsahu 15-40 A, ochranu proti přetížení s optickou kontrolou pomocí LED diody, kvalitní řezací kabel o délce 2,5 m s výměnnými hořáky, uzemňovací kabel s délkou 2 m a velmi silnou svorkou, kvalitní vzduchovou tlakovou hadici o délce 2 m, připojení na stlačený vzduch i s redukčním ventilem a manometrem, odolné ocelové tělo a pohodlné madlo pro snadné přenášení. Balení dohromady obsahuje i 3 trysky a 3 elektrody. Zařízení je možno použít s běžnými kompresory splňujícími příslušné výkonnostní parametry.

SVÁŘEČKA S PLNĚNOU DRÁTOVOU ELEKTRODOU

WSE 3500	4 999 Kč 199 €
Motor:	230 V/50 Hz
Příkon:	3300 W
Rozsah svařovacího proudu:	30 - 90 A
Doporučená tloušťka materiálu:	1,5 – 5 mm
Průměr drátové elektrody:	0,6 - 0,9 mm
Jmenovité napětí bez zatížení:	31 V
Stupeň krytí:	H
Třída izolace:	IP 21S
Rozměry stroje:	326 x 194 x 157 mm
Hmotnost:	5 kg

Bohaté příslušenství: svářecí štít, kladívko s kartáčem, 3x cívka s drátem

Transformátorová svářečka Scheppach WSE 3500 je výkonný moderní stroj, určený pro obloukové svařování plněnou drátovou elektrodou. Tavením vnitřní náplně trubičkového drátu vzniká ochranná atmosféra inertního plynu pro dokonalý a pevný svár. Svářečka má velmi kompaktní design a dobře se sní manipuluje. Má plynulé nastavení výše svářecího proudu, tepelnou ochranu, výkonné chlazení pomocí ventilátoru a automatický posuv drátové elektrody. Optimální rychlost posuvu drátové elektrody si přístroj volí automaticky. Svářečka je vhodná na veškeré svařitelné kovové materiály, ocel, nerezovou ocel, litinu, barevné kovy apod. Je vhodná jak pro zkušené svářeče, ale velmi rychle se s ní naučí pracovat i začátečníci. Tělo svářečky je vyrobeno z odolného ocelového plechu a všechny ovládací prvky jsou soustředěny na čele stroje. Svářečka se dodává v praktickém setu, ve kterém naleznete vše potřebné, abyste mohli začít ihned svařovat.

Bohaté příslušenství

3 x cívka 0,25 kg/0,9 mm s drátovou elektrodou, svářecí štít, kladívko na strusku s drátěným kartáčkem, 2 m svářecí hadice, kabel se zemnícími kleštěmi

DIGITÁLNÍ MULTISVÁŘEČKA MMA/MIG/TIG/DRÁTOVÁ ELEKTRODA

WSE 5000 Multi	7 999 Kč 319 €
Motor:	230 V/50 Hz
Rozsah svařovacího proudu MIG:	30 - 160 A
Rozsah svařovacího proudu MMA:	10 - 140 A
Rozsah svařovacího proudu TIG:	10 - 200 A
Průměr drátové elektrody:	1,6 – 3,2 mm
Jmenovité napětí bez zatížení:	76 V
Rozměry stroje:	415 x 203 x 372 mm
Hmotnost:	6,1 kg

Bohaté příslušenství
4 svářecí metody

Multifunkční svářečka Scheppach WSE 5000 Multi je výkonný víceúčelový stroj, který v jednom balení dokáže svářet čtyřmi různými svařovacími postupy: plněná drátová elektroda, MIG (inertní plyn, 160 A), MMA (tyčové elektrody, 140 A) a TIG (WIG) (wolfram-inertní plyn, 200 A). Díky tomu můžete svářet rozdílné materiály, jako nerezovou ocel, ocel, hliník nebo železo. Hodnota proudu i napětí se dá snadno a plynule regulovat a přehledně se zobrazuje na digitálním panelu. Stejně snadno si na panelu zvolíte i svařovací postup nebo typ plněné drátové elektrody. Z boku pod odklopným víkem je přístup k automatickému podavači plněného drátu. Svářečka je osazena velmi kvalitními komponenty, má velmi kompaktní design a díky velkému madlu se s ní dobře manipuluje. Tělo svářečky je vyrobeno z odolného ocelového plechu a všechny ovládací prvky jsou soustředěny na čele stroje. Svářečka se dodává v praktickém setu, ve kterém naleznete spoustu užitečného příslušenství.

Příslušenství:
hořák MIG na plněný drát s kabelem 2,5 m, 4x tryska (0,6, 0,8, 0,9, 1,0 mm), 2x cívka drátu 1,0 mm/0,2 kg, kabel se zemnícími kleštěmi, držák elektrod MMA s kabelem 2 m, 5x elektroda 1,6/2,0/2,5/3,2/4,0 mm, svářecí štít, kladívko na strusku s drátěným kartáčkem

SVÁŘECÍ INVERTOR 130 A S PŘÍSLUŠENSTVÍM

WSE 1000	4 999 Kč 199 €
Provozní napětí:	230 V/50 Hz
Jmenovité napětí bez zatížení:	85 V
Metoda:	MMA (svařování obalenou elektrodou, všechny typy)
Použití:	veškeré svařitelné kovové materiály, ocel, nerezová ocel, litina, barevné kovy, atd.
Rozsah svařovacího proudu:	10 – 130 A, plynule
Ø svařovací elektrody:	1,6 až 3,2 mm
Funkce:	Arc Force, Anti Stick, Hot Start
Stupeň krytí:	IP 21S
Jištění:	16 A
Min. pracovní doba:	100%-65A/60%-85A/25%-130A
Rozměry stroje:	275 x 125 x 210 mm
Hmotnost:	5,2 kg

Svářecí invertor Scheppach WSE 1000 je kompaktní, lehká, snadno ovladatelná a výkonná svářečka, která se hodí pro svářecí práce v garážích, dílnách okolo domu, chalupy apod. Dodává se v praktickém setu, ve kterém naleznete vše potřebné k tomu, abyste mohli ihned začít svařovat – kabel se zemnícími kleštěmi, kabel s držákem elektrod, ochranný štít, kladívko na strusku s drátěným kartáčem, 3x svářecí elektrodu a popruh na rameno a výklopné madlo pro snadné přenášení. Stroj je vybaven účinným chlazením a ochranou proti přehřátí a rovněž ochranou proti přetížení se světelnou indikací. Svařovací proud lze nastavit postupně otočným ovladačem v rozmezí 10 až 130 A. Stroj byl se skvělými výsledky testován českými profesionálními svářeči a odbornými prodejci svářecí techniky. Díky vybavení nejmodernějšími technologiemi, které ulehčují svařování, se hodí nejenom pro zručné svářeče, ale i pro naprosté začátečníky.

ARC FORCE - Funkce, která pomáhá stabilizovat hořící elektrický oblouk při svařování. Pokud se oblouk zkracuje (elektroda se lepí) svářečka „přidá“ proud a elektroda odhoří. Pokud je naopak oblouk příliš dlouhý, svářečka „ubere“ proud a svářeč má čas na přiblížení elektrody k materiálu aniž by mu oblouk zhasl.

ANTI STICK - Pokud přeci jen dojde k přilepení elektrody, tato funkce zajistí skokové snížení svářecího proudu na minimum. Elektroda se nerozžhaví, ale naopak zchladne a lze ji snadno odtrhnout, aniž by bylo nutné ji vyndávat z kleští.

HOT START - Funkce, která usnadňuje zapálení oblouku tím, že zvýší zapalovací proud o cca 30% oproti proudu nastavenému svářečem. Po úspěšném zapálení se proud sníží na svářečem nastavenou hodnotu.

Rozsah příslušenství pro model 130 i 160A
popruh na rameno, kabel se zemnícími kleštěmi
kabel s držákem elektrod, 3 x elektroda (2/2,5/3 mm),
kladívko na strusku s drátěným kartáčem, svářecí štít

SVÁŘECÍ INVERTOR 160 A S PŘÍSLUŠENSTVÍM

Bohaté příslušenství pro oba modely

WSE 1100	5 999 Kč 239 €
Provozní napětí:	230 V/50 Hz
Jmenovité napětí bez zatížení:	85 V
Metoda:	MMA (svařování obalenou elektrodou, všechny typy)
Použití:	veškeré svařitelné kovové materiály, ocel, nerezová ocel, litina, barevné kovy, atd.
Rozsah svařovacího proudu:	20 – 160 A, plynule
Ø svařovací elektrody:	1,6 až 4,0 mm
Funkce:	Arc Force, Anti Stick, Hot Start
Stupeň krytí:	IP 21S
Jištění:	16 A
Min. pracovní doba:	100%-80A/60%-100A/23%-160A
Rozměry stroje:	310 x 145 x 205 mm
Hmotnost:	6,1 kg

Svářecí invertor Scheppach WSE 1100 je kompaktní, lehká, snadno ovladatelná a velmi výkonná svářečka, která se hodí pro svářecí práce v garážích, dílnách, lehkých řemeslných provozech, okolo domu, chalupy apod. Dodává se v praktickém setu, ve kterém naleznete vše potřebné k tomu, abyste mohli ihned začít svařovat – kabel se zemnícími kleštěmi, kabel s držákem elektrod, ochranný štít, kladívko na strusku s drátěným kartáčem, 3x svářecí elektrodu a popruh na rameno a výklopné madlo pro snadné přenášení. Stroj je vybaven účinným chlazením a ochranou proti přehřátí a rovněž ochranou proti přetížení se světelnou indikací. Svařovací proud lze nastavit postupně otočným ovladačem v rozmezí 20 až 160 A. Stroj byl se skvělými výsledky testován českými profesionálními svářeči a odbornými prodejci svářecí techniky. Díky vybavení nejmodernějšími technologiemi, které ulehčují svařování, se hodí nejenom pro zručné svářeče, ale i pro naprosté začátečníky.

ARC FORCE - Funkce, která pomáhá stabilizovat hořící elektrický oblouk při svařování. Pokud se oblouk zkracuje (elektroda se lepí) svářečka „přidá“ proud a elektroda odhoří. Pokud je naopak oblouk příliš dlouhý, svářečka „ubere“ proud a svářeč má čas na přiblížení elektrody k materiálu aniž by mu oblouk zhasl.

ANTI STICK - Pokud přeci jen dojde k přilepení elektrody, tato funkce zajistí skokové snížení svářecího proudu na minimum. Elektroda se nerozžhaví, ale naopak zchladne a lze ji snadno odtrhnout, aniž by bylo nutné ji vyndávat z kleští.

HOT START - Funkce, která usnadňuje zapálení oblouku tím, že zvýší zapalovací proud o cca 30% oproti proudu nastavenému svářečem. Po úspěšném zapálení se proud sníží na svářečem nastavenou hodnotu.

SVÁŘECÍ SAMOSTMÍVACÍ KUKLA

AWH 380	899 Kč	35,99 €
Čistá velikost průzoru:	92 x 42 mm	
Čas stmívání:	<0,7 ms	
Čas rozjasnění:	nastavitelný 0,15 – 0,5 s	
Zatmavení filtru:	nastavitelné DIN 9 –13	
Napájení filtru:	lithiová baterie + solární článek	
Zapnutí/vypnutí:	plně automatické	
Pracovní teplota:	-5°C až +55°C	
Ochrana proti UV/IR záření:	DIN 16	
Hmotnost:	0,48 kg	

Moderní samostmívací kukla Scheppach AWH 380 je určená pro ochranu zraku a obličeje při sváření a broušení. Její plně automatická funkce zatmavení a rozjasnění filtru Vám umožní bezpečné ovládání svářečky bez dalších rušivých vlivů. Automatické senzory na přilbě detekují jiskru nebo světlo a do max. 7 milisekund zatmaví ochranný průzor na přilbě. Hodnotu zatmavení filtru i čas opětovného rozjasnění přilby si lze nastavit. Ovládací prvky jsou pohodlně přístupné vně kukly. Pro maximální pohodlí i dlouhou práci bez únavy je přilba vyrobena z odolného, ale lehkého materiálu, je výborně vyvážená a upínací hlavový kříž s týlovou opěrkou je plně nastavitelný. Povrch je vyveden ve skvěle vypadajícím matném černém laku se zvýšenou mechanickou odolností. Napájení filtru a snímačů má na starosti nejmodernější systém, tvořený lithiovou baterií, která je průběžně dobíjena solárním článkem. O výměnu baterie se tak prakticky nemusíte starat. Kukla je vhodná pro metody svařování SMAW (MMA), MIG, TIG, MAG, SAW, PAC a PAW.

SVÁŘECÍ SAMOSTMÍVACÍ KUKLA

AWH 500 FL	1199 Kč	47,99 €
Čistá velikost průzoru:	92 x 42 mm	
Čas stmívání:	0,2 – 0,83 ms	
Čas rozjasnění:	0,1 – 1,0 s	
Zatmavení filtru:	nastavitelné DIN 9-13	
Napájení filtru:	lithiová baterie + solární článek	
Zapnutí/vypnutí:	plně automatické	
Pracovní teplota:	-5°C až +55°C	
Ochrana proti UV/IR záření:	DIN 16	
Hmotnost:	0,47 kg	

Moderní samostmívací kukla Scheppach AWH 500 FL v atraktivním designu je určená pro ochranu zraku a obličeje při sváření a broušení. Její plně automatická funkce zatmavení a rozjasnění filtru Vám umožní bezpečné ovládání svářečky bez dalších rušivých vlivů. Automatické senzory na přilbě detekují jiskru nebo světlo a během okamžiku zatmaví ochranný průzor na přilbě. Hodnotu zatmavení filtru i čas opětovného rozjasnění přilby si lze nastavit. Ovládací prvky jsou pohodlně přístupné vně kukly. Pro maximální pohodlí i dlouhou práci bez únavy je přilba vyrobena z odolného, ale lehkého materiálu, je výborně vyvážená a upínací hlavový kříž s týlovou opěrkou je plně nastavitelný. Mechanicky odolný povrch je vyveden ve skvěle vypadajícím černém laku se vzory šlehajících plamenů. Napájení filtru a snímačů má na starosti nejmodernější systém, tvořený lithiovou baterií, která je průběžně dobíjena solárním článkem. O výměnu baterie se tak prakticky nemusíte starat. Kukla je vhodná pro metody svařování SMAW (MMA), MIG, TIG, MAG, SAW, PAC a PAW.

VIBRAČNÍ DESKA 60 kg

60 kg

Podvozek a podložka ve standardu

HP 1200 S	11 999 Kč 479 €
Motor:	Loncin, 4-taktní, OHV
Objem motoru:	196 cm³
Výkon:	4,8 kW / 6,5 HP
Objem nádrže:	3,5 l
Rozměr desky:	450 x 350 mm
Odstředivá síla:	15 000 N
Hloubka stlačení:	25 cm
Vibrační údery:	5 700 min-¹
Pojezd:	vpřed
Rychlost pojezdu:	25 m/min. (600 m²/hod.)
Krytý klínový řemen motoru:	ano
Páčka plynu na rukojeti:	ano
Skládací rukojeť:	ano
Řidítka s účinným tlumičem vibrací:	ano
Rozměry stroje:	1040 x 400 x 890 mm
Hmotnost:	60 kg

Scheppach HP 1200 S je univerzální hutnící stroj kategorie 60 kg, vhodný pro hutnění zemin, živičných vrstev, zámkové dlažby pěchování zeminy v zahradách, opravy cest a další terénní práce. Je rovněž vhodný pro práce ve stísněných prostorech, jako jsou úzké výkopy nebo podél základů, zdí či podpěrných pilířů. Vyznačuje se jednoduchou, nenáročnou, ale velmi robustní konstrukcí, ideálně se hodící k těžkým podmínkám, ve kterých podobné stroje běžně pracují. Základní předností tohoto stroje je silný značkový motor o objemu 196 cm³ a mohutná hutnící deska z vysokopevnostní oceli a tudíž maximálně odolná vůči prasknutí. Deska má zaoblené hrany a její tvar navíc umožňuje pohodlnou práci i v rohových prostorách. Bezkonkurenční je rovněž vyvážení stroje a jeho posuv vpřed s minimálním bočním klouzáním. Posuv vpřed je navíc dimenzován pouze natolik silně, aby obsluha mohla bez většího úsilí posouvat stroj i vzad. Stroj se dodává ve standardu kompletně vybaven, takže obsahuje i prvky, které jinde naleznete za příplatek – madla, ochranný kovový rám, gumovou podložku pro hutnění dlažby a podvozek s koly pro snadnou manipulaci na staveništi.

VIBRAČNÍ DESKA 88 kg

88 kg

Podvozek a podložka ve standardu

HP 1800 S	14 499 Kč 579 €
Motor:	Loncin, 4-taktní, OHV
Objem motoru:	196 cm³
Výkon:	4,8 kW / 6,5 HP
Objem nádrže:	3,5 l
Rozměr desky:	550 x 440 mm
Odstředivá síla:	23 000 N
Hloubka stlačení:	30 cm
Vibrační údery:	4 200 min-¹
Pojezd:	vpřed
Rychlost pojezdu:	25 m/min. (650 m²/hod.)
Krytý klínový řemen motoru:	ano
Páčka plynu na rukojeti:	ano
Skládací rukojeť:	ano
Řidítka s účinným tlumičem vibrací:	ano
Rozměry stroje:	1025 x 440 x 930 mm
Hmotnost:	88 kg

Scheppach HP 1800 S je univerzální hutnící stroj kategorie 88 kg, vhodný pro hutnění zemin, živičných vrstev, zámkové dlažby pěchování zeminy v zahradách, opravy cest a další terénní práce. Je rovněž vhodný pro práce ve stísněných prostorech, jako jsou úzké výkopy nebo podél základů, zdí či podpěrných pilířů. Vyznačuje se jednoduchou, nenáročnou, ale velmi robustní konstrukcí, ideálně se hodící k těžkým podmínkám, ve kterých podobné stroje běžně pracují. Základní předností tohoto stroje je silný značkový motor o objemu 196 cm³ a mohutná hutnící deska z vysokopevnostní oceli a tudíž maximálně odolná vůči prasknutí. Deska má zaoblené hrany a její tvar navíc umožňuje pohodlnou práci i v rohových prostorách. Bezkonkurenční je rovněž vyvážení stroje a jeho posuv vpřed s minimálním bočním klouzáním. Posuv vpřed je navíc dimenzován pouze natolik silně, aby obsluha mohla bez většího úsilí posouvat stroj i vzad. Stroj se dodává ve standardu kompletně vybaven, takže obsahuje i prvky, které jinde naleznete za příplatek – madla, ochranný kovový rám, gumovou podložku pro hutnění dlažby a podvozek s koly pro snadnou manipulaci na staveništi.

VIBRAČNÍ DESKA 102 kg

HP 2200 S	16 499 Kč 659 €
Motor:	Loncin, 4-taktní, OHV
Objem motoru:	196 cm^3
Výkon:	4,8 kW / 6,5 HP
Objem nádrže:	3,5 l
Rozměr desky:	550 x 440 mm
Odstředivá síla:	25 000 N
Hloubka stlačení:	35 cm
Vibrační údery:	4 200 min^{-1}
Pojezd:	vpřed
Rychlost pojezdu:	25 m/min. (650 m^2/hod.)
Krytý klínový řemen motoru:	ano
Páčka plynu na rukojeti:	ano
Skládací rukojeť:	ano
Řidítka s účinným tlumičem vibrací:	ano
Rozměry stroje:	1025 x 440 x 930 mm
Hmotnost:	102 kg

4 ROKY ZÁRUKA 100% KVALITA

INNOVATION

TOP NABÍDKA 100% KVALITA

Podvozek a podložka ve standardu

102 kg

Scheppach HP 2200 S je univerzální hutnící stroj kategorie 102 kg, vhodný pro hutnění zemin, živičných vrstev, zámkové dlažby pěchování zeminy v zahradách, opravy cest a další terénní práce. Díky dobré manévrovatelnosti se hodí i na práce podél základů, zdí či podpěrných pilířů. Vyznačuje se jednoduchou, nenáročnou, ale velmi robustní konstrukcí, ideálně se hodící k těžkým podmínkám, ve kterých podobné stroje běžně pracují. Základní předností tohoto stroje je silný značkový motor o objemu 196 cm^3 a mohutná hutnící deska z vysokopevnostní oceli a tudíž maximálně odolná vůči prasknutí. Deska má zaoblené hrany a její tvar navíc umožňuje pohodlnou práci i v rohových prostorách. Bezkonkurenční je rovněž vyvážení stroje a jeho posuv vpřed s minimálním bočním klouzáním. Posuv vpřed je navíc dimenzován pouze natolik silně, aby obsluha mohla bez většího úsilí posouvat stroj i vzad. Stroj se dodává ve standardu kompletně vybaven, takže obsahuje i prvky, které jinde naleznete za příplatek – madla, ochranný kovový rám, gumovou podložku pro hutnění dlažby a podvozek s koly pro snadnou manipulaci na staveništi.

OBOUSMĚRNÁ VIBRAČNÍ DESKA 125 KG

HP 2500 S	30 999 Kč 1.239 €
Motor:	Loncin, 4-taktní, OHV
Objem motoru:	196 cm³
Výkon:	4,8 kW / 6,5 HP
Objem nádrže:	3,5 l
Rozměr desky:	630 x 400 mm
Odstředivá síla:	30 000 N
Hloubka stlačení:	40 cm
Vibrační údery:	4 300 min-¹
Pojezd:	vpřed /vzad
Rychlost pojezdu:	25 m/min. (750 m²/hod.)
Krytý klínový řemen motoru:	ano
Páčka plynu na rukojeti:	ano
Skládací rukojeť:	ano
Řidítka s účinným tlumičem vibrací:	ano
Rozměry stroje:	1150 x 690 x 870 mm
Hmotnost:	125 kg

4 ROKY ZÁRUKA 100% KVALITA

TOP NABÍDKA

INNOVATION

Podvozek a podložka ve standardu

125 kg

Obousměrná vibrační deska Scheppach HP 2500 S je výkonný univerzální hutnící stroj kategorie 125 kg, vhodný pro hutnění zemin, živičných vrstev, zámkové dlažby, sypaného kamene, pěchování zeminy v zahradách, opravy cest, pokládku chodníků a další terénní a výkopové práce. Díky dobré manévrovatelnosti se hodí i na práce podél základů, zdí či podpěrných pilířů. Plynulý pojezd vpřed nebo vzad se snadno ovládá jednoduchými ovládacími prvky. Stroj se vyznačuje jednoduchou, nenáročnou a velmi robustní konstrukcí, ideálně se hodící k těžkým podmínkám, ve kterých podobné stroje běžně pracují. Základní předností tohoto stroje je silný a spolehlivý značkový motor o objemu 196 cm³ a mohutná hutnící deska z vysokopevnostní oceli, která je maximálně odolná vůči prasknutí a deformacím. Deska má zaoblené hrany a její tvar navíc umožňuje pohodlnou práci i v rohových prostorách. Bezkonkurenční je rovněž vyvážení stroje a jeho posuv vpřed nebo vzad s minimálním bočním klouzáním. Stroj se dodává ve standardu kompletně vybaven vším potřebným – ochranným kovovým rámem, gumovou podložku pro hutnění dlažby a podvozkem s koly pro snadnou manipulaci na staveništi.

OBOUSMĚRNÁ VIBRAČNÍ DESKA 162 kg

HP 3000 S	37 999 Kč 1.599 €
Motor:	4-taktní, OHV, 270 cm³
Výkon:	6,6 kW / 9 HP
Max. náklon motoru:	20°
Rozměry desky:	730 x 450 mm
Rychlost pojezdu:	20 - 25 m/min.
Hloubka zhutnění:	50 cm
Odstředivá síla:	30 500 N
Vibrace:	4000 1/min.
Počet rychlostí:	1 vpřed / 1 vzad
Startování:	ruční (tahem)
Objem nádrže:	6 l
Palivo:	Natural 95
Rozměry stroje:	1060 x 720 x 980 mm
Hmotnost:	162 kg

ZDARMA

4 ROKY ZÁRUKA 100% KVALITA

INNOVATION

PROFESSIONAL

162 kg

Obousměrná vibrační deska Scheppach HP 3000 S je svojí velikostí a parametry univerzálním a ideálním strojem pro středně těžké až náročné stavební práce, úpravy terénu, krajinářské práce ap. Hodí se k hutnění zemin, živičných vrstev, sypaného kamene nebo k pokládce chodníků. Široké spektrum použití má i při výkopových pracích. Díky velmi snadné ovladatelnosti a rozměrům se hodí i do stísněných prostor. Stroj má velmi stabilní konstrukci a jednoduché ovládací prvky se snadným přepínáním, které zajišťuje plynulý přechod mezi pohybem vpřed a vzad. Hutnící, perfektně plochá, deska je vyrobena s 6 mm silného ocelového výlisku, který se vyznačuje velkou odolností proti opotřebení a deformacím. Stroj má účinné tlumení vibrací, takže práce je s ním dostatečně pohodlná i po delší dobu. Stroj je už v základu vybaven vším potřebným. Ochranným rámem, přepravním podvozkem, velmi kvalitní polyuretanovou podložkou k hutnění dlažby, skládací rukojetí či ochranou před nízkým stavem oleje. Pohonnou jednotku tvoří velmi oblíbený a rozšířený motor s velmi dlouhou životností, vysokým výkonem a nízkými nároky na údržbu.

PLASTOVÝ KUFR S NÁŘADÍM 94 DÍLŮ

TB 94	1 779 Kč	71,99 €
Rozměry:	373 x 70 x 272 mm	
Hmotnost:	4 kg	

94 dílů
Plastový kufr

Scheppach TB 94 je velmi praktická sada nejpotřebnějšího nářadí pro většinu prací spojených se šroubováním (94 ks) ukrytá v robustním plastovém kufru. Každý kus nářadí má přesně stanovené místo a bude tak vždy a rychle po ruce. I díky svým rozměrům kufr nezabere moc místa, dá se pomocí přezek pevně uzavřít a můžete ho snadno přenést na místo, kde budete nářadí potřebovat. Nářadí bylo vyvinuto tak, aby kvalitativně překračovalo běžné standardy v tomto cenovém segmentu. Kvalitní slitina Cr-V (chrom-vanadium) a hroty bitů ze slitiny oceli S2, jakostní plast na rukojetích i pogumované protiskluzové zóny zaručí, že Vám bude nářadí sloužit po mnoho let. A znalci zase ocení jemný design zubů ráčny umožňující malý zpětný úhel pohybu o 5° a tvar, díky kterému můžete vyvinout větší sílu (ke kontaktu se šroubem dochází v první třetině šestihranu, ne na koncích) bez poničení šroubu.

Obsah:
15x nástrčný ořech 1/2: 10; 11; 12; 13; 14; 15; 16; 17; 18; 19; 20; 21; 22; 23; 24 mm, (délka 38 mm); 27; 30; 32 mm (délka 42 mm), 4x nástrčný ořech prodloužený 1/2: 14; 15; 17; 19 mm (délka 76 mm), 13x nástrčný ořech 1/4: 4; 4.5; 5; 5.5; 6; 7; 8; 9; 10; 11; 12; 13; 14 mm (délka 25 mm), 8x nástrčný ořech prodloužený 1/4: 6; 7; 8; 9; 10; 11; 12; 13 mm (délka 50 mm), ráčna 1/2: 72T (255 mm), ráčna 1/4: 72T (155 mm), T-vratidlo 1/4: (152,4 mm), šroubovák pro nástavce 1/4 150 mm, 2x prodlužovací nástavec 1/2: 125 mm; 250 mm, 2x prodlužovací nástavec 1/4: 50 mm; 100 mm, prodlužovací nástavec ohebný 1/4 150 mm, 2x nástavec na svíčky 1/2: 16; 21 mm, 2x nástavec kloubový: 1/2;1/4, adaptér: F3/8 x M1/2, bitový adaptér pro nástavec 1/4, adaptér 1/2 pro bity 5/16, 4x bity Torx: T40; T45; T50; T55, 3x bity křížové PH: PH3; PH4, 3x bity křížové PZ: PZ3; PZ4, 3x bity ploché: 8; 10; 12 mm, 4x bity šestihranné: 8; 10; 12; 14 mm, 6x nástavce Torx 1/4: T8; T10; T15; T20; T25; T30, 2x nástavec PH 1/4: PH1; PH2, 2x nástavec PZ 1/4: PZ1; PZ2, 3x nástavec plochý 1/4: 4; 5,5; 7 mm, 4x nástavec šestihranný 1/4: 3; 4; 5; 6 mm, 3x imbusový klíč: 1,5; 2; 2,5 mm

PLASTOVÝ KUFR S NÁŘADÍM, 217 DÍLŮ

TB 217	3 499 Kč	139 €
Rozměry:	446 x 342 x 96 mm	
Hmotnost:	10 kg	

217 dílů
Plastový kufr

Scheppach TB 217 je velmi praktická a obsáhlá sada nářadí pro většinu prací spojených se šroubováním (217 ks) ukrytá v robustním plastovém kufru. Každý kus nářadí má přesně stanovené místo a bude tak vždy a rychle po ruce. Kufr se dá pomocí přezek pevně uzavřít a můžete ho snadno přenést na místo, kde budete nářadí potřebovat. Nářadí bylo vyvinuto tak, aby kvalitativně výrazně překračovalo běžné standardy v tomto cenovém segmentu. Kvalitní slitina Cr-V a CrMo (chrom-vanadium a chrom molybden)) a hroty bitů ze slitiny oceli S2, jakostní plast na rukojetích i pogumované protiskluzové zóny zaručí, že Vám bude nářadí sloužit po mnoho let. A znalci zase ocení jemný design a chod zubů ráčny, který umožňuje malý zpětný úhel pohybu o 5° a tvar, díky kterému můžete vyvinout větší sílu (ke kontaktu se šroubem dochází v první třetině šestihranu, ne na koncích) bez poničení šroubu.

Obsah:
Horní patro: 12 x stranový klíč s očkem, 30 x bitový nástavec 1/4", 2 x bitový nástavec 1/2", 7 x prodloužený ořech 1/4", 5 x prodloužený ořech 1/2", 6 x prodloužený ořech 3/8", 1 x T-vratidlo ¼"
Spodní patro: 15 x nástrčný ořech 1/2", 10 x nástrčný ořech 3/8", 14 x nástrčný ořech 1/4", 3 x nástrčný ořech Thorx 1/2", 6 x nástrčný ořech Thorx 3/8," 5 x nástrčný ořech Thorx 1/4", 1 x nástrčný ořech se zajišťovací kuličkou 1/2" na bity 5/16", 1 x nástrčný ořech se zajišťovací kuličkou 3/8" na bity 5/16," 1 x nástrčný ořech se zajišťovací pružinkou 1/4" na bity 1/4", 2 x nástavec na svíčky 1/2", 1 x nástavec na svíčky 3/8", 1 x T-vratidlo 1/2", 1 x prodloužení 25 cm 1/2", 1 x prodloužení 12 cm 1/2", 1 x prodloužení 12 cm 38", 1 x prodloužení 10 cm 1/4", 1 x prodloužení 5,5 cm 1/4", 1 x kardanový kloub 1/2", 1 x kardanový kloub 3/8", 1 x kardanový kloub 1/4", 1 x velká ráčna 1/2", 1 x střední ráčna 3/8", 1 x malá ráčna 1/4", 1 x nástrčný šroubovák na bity 1/4", 1 x nástrčný šroubovák na nástavce 1/4", 7 x imbusový klíč, 30 x bity 5/16", 44 x bity 1/4"

HLINÍKOVÝ KUFR S NÁŘADÍM 101 DÍLŮ

TB 150	3 199 Kč 127 €
Rozměry:	460 x 151 x 320 mm
Hmotnost:	8,5 kg

101 dílů
Hliníkový kufr

Scheppach TB 150 je velmi praktická sada nejpotřebnějšího nářadí (101 ks) ukrytá v robustním celokovovém kufru. Každý kus nářadí má přesně stanovené místo a bude tak vždy a rychle po ruce. I díky svým rozměrům kufr nezabere moc místa, dá se pomocí přezek pevně uzavřít a zamknout a můžete ho snadno přenést na místo, kde budete nářadí potřebovat. Nářadí bylo vyvinuto tak, aby kvalitativně překračovalo běžné standardy v tomto cenovém segmentu. Kvalitní slitina Cr-V, jakostní plast na rukojetích i pogumované protiskluzové zóny všude tam, kde je to potřeba zaručí, že Vám bude nářadí sloužit po mnoho let.

Obsah:
Horní patro:
8 stranových klíčů, 6 šroubováků (ploché i křížové), 2 přesné hodinářské šroubováky, zkoušečka napětí, přepínací ráčna 72 zubů, 2 bitové adaptéry, adaptér na nástrčný ořech, 9 nástrčných ořechů 10 mm (3/8"), 8 nástrčných ořechů 6,3 mm (1/4"), 2 kardanové klouby, 3 prodloužení, prodloužení s posuvnou redukcí, 5 bitových nástavců, nástrčný šroubovák na bity, instalatérské kleště, štípací kleště, kombinované kleště
Spodní patro:
univerzální nůžky, ruční pilka s pilovým listem na kov, 3 náhradní pilové listy (1 x kov, 2 x dřevo), zalamovací nůž, 5 x čepel pro zalamovací nůž, 7 imbusových klíčů, kladivo, 5 m svinovací metr, držák bitů a 27 bitů v praktickém plastovém pouzdře

DÍLENSKÝ VOZÍK S NÁŘADÍM, 7 ZÁSUVEK, 263 DÍLŮ

TW 1000	12 499 Kč 499 €
Počet zásuvek:	7
Výška zásuvek:	58/128/195 mm
Max. zatížení:	450 kg
Rozměry stroje:	780 x 460 x 970 mm
Hmotnost:	66 kg

263 dílů

Scheppach TW 1000 je profesionální celokovový dílenský vozík vhodný do domácích i řemeslných dílen, garáží, servisů apod. Vyznačuje se velmi tuhou konstrukcí, opláštěním hran vozíku tvrzeným plastem, pracovní deskou z odolného plastu s prolisy pro uložení drobného materiálu a s nízkým ochranným lemem, který udrží vaše nářadí vždy na místě. Pro snadnou manipulaci s vozíkem slouží dvě transportní měkčená madla a čtyři velká kola. Ty jsou pogumovaná a dvě z nich jsou plně otočná s integrovanou brzdou. Špičkovou kvalitu poznáte i podle snadné manipulace se zásuvkami. Ty jsou vybaveny velmi robustními a kvalitními pojezdy, takže se s nimi snadno manipuluje i při plném zatížení. Samozřejmostí je mechanismus bránící jejich samovolnému otevření a rovněž zámek, který chrání obsah před přístupem nepovolaných osob. Boční stěny vozíku jsou vybaveny děrovanou deskou, na kterou lze navěsit další nářadí nebo vhodné držáky či poličky. Čtyři zásuvky jsou vybaveny kvalitním běžně používaným nářadím (gola sady, kleště, různé druhy šroubováků, kladiva, klíče, elektrikářské díly apod.), zbylé tři zásuvky si můžete dovybavit nářadím dle svých požadavků. Každý kus nářadí má přesně stanovené místo a bude tak vždy a rychle po ruce.

KOLOVÝ PŘEPRAVNÍK 4X4 S NOSNOSTÍ 300 kg A MECHANICKÝM SKLÁPĚNÍM KORBY

DP 3000	39 999 Kč 1.599 €
Motor:	Loncin, 4-taktní, OHV, 196 cm³
Výkon:	4,1 kW / 5,6 HP
Převodovka:	mechanická
Počet rychlostí:	3 vpřed / 1 vzad
Rychlost vpřed dle převodu:	max. 2,5 – 4,8 – 6,4 km/h
Rychlost vzad:	2 km/h
Sklápění korby:	mechanické
Rozměr korby:	912 x 650 x 560 mm
Max. nosnost:	300 kg
Rám:	ocelový
Rozměry stroje:	1330 x 810 x 1038 mm
Hmotnost:	152 kg

Pohon 4x4

Kolový přepravník Scheppach DP 3000 Vám umožní velmi pohodlnou přepravu až 300 kg sypkých i pevných materiálů i na velmi špatně přístupných místech. Skvěle se hodí na přepravu zeminy, písku, štěrku, kamenů, dlažby, cihel, ale třeba i dřeva nebo trávy. Hojně se využívá na staveništích, při demolicích či rekonstrukcích objektů, při výkopových pracích, v zemědělství, zahradnictví, lesnictví ap. Výhodou je nejenom větší bezpečnost a průchodnost i v těžším terénu, ale i výrazně vyšší produktivita práce oproti běžným manuálním přepravním prostředkům. Pohon všech čtyř kol zaručuje skvělou průchodnost i velkou svahovou dostupnost, přičemž velká a široká kola přispívají ke snadné ovladatelnosti a ochraně podkladu. Obsluha všech ovládacích prvků je velmi jednoduchá. Páčkami na rukojeti snadno řídíte otáčení, brzda se aktivuje automaticky při uvolnění páky spojky a rovněž páka řazení třístupňové převodovky je ve snadném dosahu obsluhy. Pro pohon je použit velmi oblíbený motor Loncin s vysokým výkonem 5,6HP, který patří k nejoblíbenějším a nejspolehlivějším pohonným jednotkám vůbec. Stroj lze dovybavit sněhovou radlicí o rozměrech 100 x 50 cm.

PÁSOVÝ PŘEPRAVNÍK 400 KG S MECHANICKÝM SKLÁPĚNÍM KORBY

DP 4500	59 999 Kč 2.399 €
Motor:	Loncin, 4-taktní, OHV, 196 cm³
Výkon:	4,1 kW / 5,6 HP
Převodovka:	mechanická
Počet rychlostí:	3 vpřed / 1 vzad
Rychlost vpřed dle převodu:	max. 1,57 – 2,93 – 3.66 km/h
Rychlost vzad:	1,14 km/h
Sklápění korby:	mechanické
Rozměr korby:	840 x 626 x 289 mm
Max. nosnost:	400 kg
Rám:	ocelový
Rozměry stroje:	1530 x 710 x 1050 mm
Hmotnost:	176 kg

3 rychlosti vpřed / 1 vzad

Pásový přepravník Scheppach DP 4500 Vám umožní velmi pohodlnou přepravu až 400 kg sypkých i pevných materiálů i na velmi špatně přístupných místech, a to i v kluzkém či blátivém terénu. Skvěle se hodí na přepravu zeminy, písku, štěrku, kamenů, dlažby, cihel, ale třeba i dřeva nebo trávy. Hojně se využívá na staveništích, při demolicích či rekonstrukcích objektů, při výkopových pracích, v zemědělství, zahradnictví, lesnictví ap. Výhodou je nejenom větší bezpečnost a průchodnost i v těžším terénu, ale i výrazně vyšší produktivita práce oproti běžným manuálním přepravním prostředkům. Pohon pásy zaručuje skvělou průchodnost i velkou svahovou dostupnost, přičemž šířka pásů přispívá i k ochraně podkladu. Obsluha všech ovládacích prvků je velmi jednoduchá. Páčkami na rukojeti snadno řídíte otáčení, brzda se aktivuje automaticky při uvolnění páky spojky a rovněž páka řazení třístupňové převodovky je ve snadném dosahu obsluhy. Pro pohon je použit velmi oblíbený motor Loncin s vysokým výkonem 5,6 HP, který patří k nejoblíbenějším a nejspolehlivějším pohonným jednotkám vůbec.

PÁSOVÝ PŘEPRAVNÍK 500 kg S HYDRAULICKÝM SKLÁPĚNÍM KORBY

DP 5000	74 999 Kč 2.999 €
Motor:	Loncin, 4-taktní, OHV, 196 cm³
Výkon:	4,1 kW / 5,6 HP
Převodovka:	mechanická
Počet rychlostí:	3 vpřed / 1 vzad
Rychlost vpřed dle převodu:	max. 1,57 – 2,93 – 3,66 km/h
Rychlost vzad:	1,14 km/h
Sklápění korby:	hydraulické
Rozměr korby:	950 x 680 x 465 mm
Max. nosnost:	500 kg
Boční ochrana kol:	ano
Šířka pásu:	180 mm
Rám:	ocelový
Rozměry stroje:	1600 x 715 x 1030 mm
Hmotnost:	255,5 kg

Hydraulické sklápění

Pásový přepravník Scheppach DP 5000 Vám umožní velmi pohodlnou přepravu až 500 kg sypkých i pevných materiálů i na velmi špatně přístupných místech. Skvěle se hodí na přepravu zeminy, písku, štěrku, kamenů, dlažby, cihel, ale třeba i dřeva nebo trávy. Hojně se využívá na staveništích, při demolicích či rekonstrukcích objektů, při výkopových pracích, v zemědělství, zahradnictví, lesnictví ap. Výhodou je nejenom větší bezpečnost a průchodnost i v těžším terénu, ale i výrazně vyšší produktivita práce oproti běžným manuálním přepravním prostředkům. Další výhodou je to, že široké pásy lépe rozkládají hmotnost nákladu, takže stroj zanechává výrazně menší stopy a rýhy než kolové prostředky. Pokud zakládáte novou zahradu nebo naopak přepravujete materiál již na udržovaném pozemku, tuto vlastnost velmi oceníte. Obsluha všech ovládacích prvků je velmi jednoduchá. Páčkami na rukojeti snadno řídíte otáčení, brzda se aktivuje automaticky při uvolnění páky spojky a rovněž páka ovládání hydraulického zdvihu korby a řazení třístupňové převodovky je ve snadném dosahu obsluhy. Pro pohon je použit velmi oblíbený motor Loncin s vysokým výkonem 5,6 HP, který patří k nejoblíbenějším a nejspolehlivějším pohonným jednotkám vůbec. Pásový přepravník Scheppach DP 5000 svým poměrem mezi skvělou cenou, bohatou výbavou a nosností 500 kg nastavuje nová pravidla v této kategorii.

VIBRAČNÍ PĚCH

VS 1000	28 999 Kč 1.159 €
Motor:	4-taktní jednoválec
Objem motoru:	196 cm³
Výkon:	4,8 kW / 6,5 HP
Zapalování:	elektronické
Objem nádrže:	cca 3,6 l
Velikost stopy pěchu:	345 x 285 mm
Výška zdvihu.	40 – 66 mm
Počet rázů:	450 – 650 1/min.
Hutnící síla:	10 kN (1.000 kg)
Hloubka hutnění:	40 – 60 cm
Systém tlumení vibrací:	ano
Ochranný rám:	ano
Rozměry stroje:	780 x 480 x 1150 mm
Celková hmotnost:	cca 78 kg

Hutnící síla 1000 kg

Pokud stavíte dům, upravujete okolí chalupy nebo Vás stavební práce živí, mohl by Vás zajímat vibrační pěch VS 1000 s vynikajícím poměrem ceny a užitné hodnoty. Pěch se výborně hodí k pěchování písku, štěrku, jílu, smíšených a soudržných zemin, a to i v místech s jinými stroji těžko přístupnými – práce kolem zdí, potrubí, výkopy pro různá vedení, příkopy ap. Stroj má velmi pohodlné a jednoduché ovládání sdružené na robustním ocelovém rámu. Ten rovněž chrání citlivější části motoru a převodovky před možným poškozením. Celý stroj je výborně hmotnostně vybalancován a díky tomu je i směrové vedení stroje při práci v této cenové kategorii vysoce nadprůměrné. Díky vysoké hutnící síle 1000 kg se hodí na velké množství různých aplikací. Pohonná jednotka od jednoho z největších výrobců motorů na světě má vylepšený filtr pro práci v prašných podmínkách, snadno se startuje, je tichá, spolehlivá a vyznačuje se příznivou spotřebou. Pro zvýšení komfortu práce je rám uložen na mohutných antivibračních pryžových segmentech. Stroj se dodává s pojezdovými koly, které výrazně usnadní transport.

VRTACÍ / SEKACÍ KLADIVO 6 kg

DH 1300 PLUS	2 999 Kč 119 €
Motor:	230 V/50 Hz
Příkon:	1 250 W
Otáčky:	850 ot. / min.
Síla úderu:	5 J
Počet úderů:	4500 1/min.
Vrtání ocel/beton/dřevo:	13/30/40 mm
Upínání:	SDS Plus
Plastový kufr:	ano
Sekáč špičatý:	14 x 250 mm
Sekáč plochý:	14 x 20 x 250 mm
3x vrták:	8/10/12 mm
Přídavná rukojeť:	ano
Rozměry stroje:	362 x 243 x 114 mm
Hmotnost:	cca 6 kg

Kompaktní a výkonné vrtací a sekací kladivo Scheppach DH 1300 PLUS je skvělým pomocníkem při všech běžných stavebních úkolech vyžadujících sekání či vrtání v měkkých i tvrdých materiálech. Kombinace silného motoru, síly úderu 5 joulů, vysoké frekvence úderů, spolehlivého systému uchycení SDS Plus a nízké hmotnosti dělá z tohoto kladiva univerzálního pomocníka při práci ve zdivu, betonu nebo dřevu. Kladivo je možno přepnout velkým otočným přepínačem do čtyř módů – vrtání (pro vrtání do dřeva, plastu nebo kovu), vrtání s příklepem (pro vrtání do betonu, cihel nebo zdiva), sekání (odstraňování dlaždic, čištění ploch od nálitků, sekání vedení pro kabely apod.) a nastavení polohy sekáče do požadované polohy. Aby byl komfort při práci co nejvyšší, je stroj vybaven nastavitelnou rukojetí, protiskluzovým držadlem, účinným antivibračním systémem a LED indikací zapojení do elektřiny. Upnutí systémem SDS Plus zajistí snadnou, rychlou a pohodlnou výměnu nástroje bez nutnosti použití nářadí. Kvalitní převodovka je uložena a chráněna v kovové skříni. Stroj se standardně dodává s pevným plastovým kufrem, přídavnou rukojetí, dvěma sekáči, třemi vrtáky, hloubkovým dorazem a přípravkem na zachycení prachu.

Dva sekáče a tři vrtáky zdarma

VRTACÍ / SEKACÍ KLADIVO 7,5 kg

DH 1600 MAX	4 499 Kč 179 €
Motor:	230 V/50 Hz
Příkon:	1 600 W
Síla úderu:	10 J
Počet úderů:	3 800 1/min.
Upínání:	SDS Max
Kapacita vrtání do betonu:	max. Ø 40 mm
Plastový kufr:	ano
Sekáč špičatý:	ano
Sekáč plochý:	ano
Servisní nářadí:	ano
Přídavná rukojeť:	ano
Rozměry stroje:	460 x 380 x 95 mm
Hmotnost bez příslušenství:	7,5 kg

2x sekáč ZDARMA
Plastový kufr

Výkonné vrtací a bourací kladivo Scheppach DH 1600 MAX je skvělým a univerzálním pomocníkem při všech bouracích i vrtacích pracích téměř v jakémkoliv materiálu (beton, cihly, kámen, dlažba). Kombinace silného motoru, vysoké síly úderu 10 joulů, vysoké frekvence úderů a vyspělého systému uchycení SDS MAX dělá z tohoto kladiva lídra ve své třídě. Kladivo je možno přepnout velkým přepínačem do dvou módů - sekání a vrtání s příklepem. Aby byl komfort při práci co nejvyšší, je stroj vybaven nastavitelnou rukojetí, protiskluzovým držadlem a účinným antivibračním systémem. Upnutí systémem SDS Max zajistí snadnou, rychlou a pohodlnou výměnu nástroje. Stroj se standardně dodává s pevným kufrem, přídavnou rukojetí a dvěma sekáči.

SYSTEM VIBRATION Control

BOURACÍ KLADIVO 6 KG

AB 1500 X	3 999 Kč 159 €
Motor:	230 V/50 Hz
Příkon:	1 300 W
Síla úderu:	20 J
Počet úderů:	4 100 1/min.
Upínání:	SDS Max
Plastový kufr:	ano
Sekáč špičatý:	ano
Sekáč plochý:	ano
Servisní nářadí:	ano
Přídavná rukojeť:	ano
Rozměry stroje:	470 x 240 x 95 mm
Hmotnost bez příslušenství:	6 kg

2 x sekáč ZDARMA

Moderní bourací kladivo Scheppach AB 1500 X je z nové generace lehkých a kompaktních demoličních kladiv s vysokou silou úderu 20 J. Velkou výhodou nízké váhy je tedy snadná manipulace s kladivem i při práci v horizontální poloze. Kladivo je primárně určeno pro bourací a demoliční práce v soukromém sektoru, ale díky mnoha profesionálním komponentům zvládne i mnohem těžší nasazení. Štíhlý tvar těla stroje dovoluje pracovat i ve stísněných podmínkách. Síla úderu 20 J je dána vyspělým systémem úderníku a je dostatečná pro většinu bouracích prací, např. při stavbě či rekonstrukci domu nebo bytu. Důkladné těsnící prvky zase velmi dobře chrání před prachem a výrazně zvyšují životnost celého vnitřního ústrojí. Zvláště při delším použití jsou výrazným komfortním prvkem měkčené a protiskluzové zóny na rukojeti a její antivibrační odpružení. Upnutí systémem SDS Max zajistí snadnou, rychlou a pohodlnou výměnu nástroje. Stroj se standardně dodává s pevným plastovým kufrem, přídavnou otočnou rukojetí a dvěma sekáči.

BOURACÍ KLADIVO 5,5 kg

AB 1500 MAX	4 999 Kč 199 €
Motor:	230 V/50 Hz
Příkon:	1 300 W
Otáčky:	4 300 ot./min.
Síla úderu:	27 J
Počet úderů:	4 600 1/min.
Upínání:	SDS Max
Plastový kufr:	ano
Sekáč špičatý:	ano
Sekáč plochý:	ano
Servisní nářadí:	ano
Přídavná rukojeť:	ano
Rozměry stroje:	470 x 240 x 95 mm
Hmotnost bez příslušenství:	5,5 kg

Výkonné bourací kladivo Scheppach AB 1500 MAX je z nové generace lehkých a kompaktních demoličních kladiv s velmi vysokou silou úderu 27 J. Velkou výhodou nízké váhy je tedy snadná manipulace s kladivem i při práci v horizontální poloze. Kladivo je primárně určeno pro bourací a demoliční práce v soukromém sektoru, ale díky mnoha profesionálním komponentům zvládne nasazení i v profesionálním stavebnictví. Štíhlý tvar těla stroje dovoluje pracovat i ve stísněných podmínkách. Síla úderu 27 J je dána vyspělým systémem úderníku a je dostatečná pro většinu bouracích prací, např. při stavbě či rekonstrukci domu nebo bytu. Důkladné těsnící prvky zase velmi dobře chrání před prachem a výrazně zvyšují životnost celého vnitřního ústrojí. Zvláště při delším použití jsou výrazným komfortním prvkem měkčené a protiskluzové zóny na rukojeti a její antivibrační odpružení. Upnutí systémem SDS Max zajistí snadnou, rychlou a pohodlnou výměnu nástroje. Stroj se standardně dodává s pevným plastovým kufrem, přídavnou otočnou rukojetí a dvěma sekáči.

2x sekáč ZDARMA

BOURACÍ KLADIVO 16 kg

AB 1700	4 999 Kč 199 €
Motor:	230 V/50 Hz
Příkon:	1 700 W
Síla úderu:	50 J
Počet úderů:	2000 1/min.
Otáčky:	2000 ot./min.
Upínání:	šestihran
Plastový kufr:	ano
Sekáč špičatý:	30 x 390 mm
Sekáč plochý:	30 x 390 mm
Servisní nářadí:	ano
Přídavná rukojeť:	ano
Rozměry stroje:	655 x 145 x 260 mm
Hmotnost bez příslušenství:	cca 16,3 kg

2x sekáč ZDARMA

Bourací kladivo Scheppach AB 1700 je z nové generace strojů, které se vyznačují vysokým výkonem, dlouhou životností, jednoduchou a bytelnou konstrukcí a vynikající cenou. Kompaktní a štíhlý design dovoluje snadnější práci i v hůře přístupných prostorech. Robustní systém úderníku dokáže vyvinout sílu úderu 50 J. Výměna nástroje je velmi jednoduchá a je otázkou několika vteřin. Komfort práce dále zvyšuje nastavitelná přídavná rukojeť, měkčené zóny na držadle nebo účinný antivibrační systém. Kladivo se dodává v praktickém a odolném plastovém kufru. Součástí balení jsou i dva sekáče. Stroj byl úspěšně dlouhodobě testován v tvrdých podmínkách půjčoven nářadí a hodí se tak i pro velmi náročné úkoly.

BOURACÍ KLADIVO 17 kg

AB 1600	5 499 Kč 219 €
Motor:	230 V/50 Hz
Příkon:	1 600 W
Otáčky:	5 000 ot. / min.
Síla úderu:	47 J
Počet úderů:	1 500 1/min.
Upínání:	šestihran
Ocelový kufr:	ano
Sekáč špičatý:	30 x 410 mm
Sekáč plochý:	30 x 410 mm
Olejnička:	ano
Servisní nářadí:	ano
Přídavná rukojeť:	ano
Hmotnost bez příslušenství:	cca 17 kg
Rozměry stroje:	650 x 120 x 250 mm

2x sekáč ZDARMA

Výkonné bourací kladivo Scheppach AB 1600 je primárně určeno pro bourací a demoliční práce v profesionálním stavebnictví. Štíhlý tvar těla stroje dovoluje pracovat i ve stísněných hodnota. Mohutný a vyspělý systém úderníku produkuje opravdu mohutný ráz, pocitově těsnící prvky zase velmi dobře chrání před prachem a výrazně zvyšují životnost celého komfortním prvkem měkčené zóny na rukojeti. Upnutí šestihranem zajistí snadnou s pevným ocelovým kufrem, přídavnou rukojetí, sadou uhlíků a dvěmi sekáči. v soukromém sektoru nebo krátkodobému nasazení podmínkách. Síla úderu 47 joulů není jen tabulková srovnatelný i s výrazně dražšími stroji. Důkladné vnitřního ústrojí. Zvláště při delším použití jsou výrazným a pohodlnou výměnu nástroje. Stroj se standardně dodává

BOURACÍ KLADIVO 16,5 kg

AB 1900	6 499 Kč 259 €
Motor:	230 V/50 Hz
Příkon:	1 900 W
Síla úderu:	60 J
Počet úderů:	2000 1/min.
Upínání:	šestihran
Plastový kufr:	ano
Sekáč špičatý:	30 x 390 mm
Sekáč plochý:	30 x 390 mm
Olejnička:	ano
Přídavná rukojeť:	ano
Rozměry stroje:	674 x 155 x 264 mm
Hmotnost bez příslušenství:	cca 16,5 kg

Scheppach AB 1900 je nejsilnější bourací kladivo se silou úderu 60 J. Je určeno pro středně těžké až těžké bourací práce v betonu, cihlách, kameni a dalších stavebních materiálech. Je nové konstrukce, s celokovovým štíhlým designem, sníženými vibracemi, madly s měkčenou úpravou a přídavnou rukojetí pro dokonalé ovládání stroje. Pro snížení únavy rukou je spínač vybaven aretací pro nepřetržitý chod bez nutnosti stále ovladač držet. Velmi silný motor 1900 W má zvýšenou ochranu proti přehřátí. Upínací šestihran 30 mm dovoluje lehkou výměnu sekáčů a úchyt zamezuje jejich protáčení ve stroji. Kladivo se dodává v praktickém a odolném kufru s kolečky a je už v základu vybaveno dalším příslušenstvím a dvěma sekáči s plochou a špičatou koncovkou.

Síla úderu 60 J

PŮDNÍ VRTÁK

EB 2000	6 999 Kč 279 €
Motor:	2-taktní jednoválec
Objem motoru:	52 cm3
Výkon:	1,4 kW / 1,9 hp
Zapalování:	elektronické
Max. otáčky vrtáku:	370 ot./min.
Objem nádrže:	cca 1,0 l
Systém tlumení vibrací:	ANO
Ochranný rám:	ANO
Rozměry stroje:	540 x 310 x 1120 mm
Celková hmotnost:	9,5 kg

VČETNĚ 3 VRTÁKŮ Ø 100 mm, 150 mm, 200 mm

Pokud chcete postavit plot, ohradu, základy pro zahradní domek nebo třeba vysázet větší množství stromků, můžete si velmi usnadnit práci použitím půdního vrtáku. Není problém zkrátit dobu hloubení děr až o 80 % a ušetřit si tak i spoustu zbytečného úsilí. Správný nástroj by pro Vás mohl být model EB 2000. Regulace otáček i vypínač jsou pohromadě na pravé rukojeti a spolu s příznivou hmotností a snadnou výměnou vrtáku, dělají stroj velmi pohodlný na ovládání. K tomu přispívá i moderní centrální uložení motoru uprostřed rámu. Stroj je tak výborně vyvážený a i při vyšších otáčkách se ovládá mnohem lépe, než starší konstrukce s motorem uloženým excentricky mimo rám. Robustní rám chrání nejenom Vás, ale i stroj samotný při jeho položení na zem. Srdcem stroje je silný motor s odstředivou spojkou a elektronickým zapalováním pro snadné starty a dostatečně objemnou nádrží. Má membránový karburátor, takže z něj nevyteče palivo ani při sebevětším náklonu. Stroj se dodává včetně 3 půdních vrtáků o průměru 100, 150 a 200 mm.

MÍCHADLO STAVEBNÍCH MATERIÁLŮ

PM 1200	2 299 Kč 91,99 €
Motor:	230 V/50 Hz
Příkon:	1 200 W
Otáčky:	0 – 700 ot./min.
Délka hřídele:	550 mm
Upínací matice:	M14
Rozměry stroje:	315 x 200 x 875 mm
Hmotnost:	4,8 kg

2 x míchací metla ve standardu

Míchadlo Scheppach PM 1200 si díky svým parametrům snadno poradí se všemi druhy stavebních materiálů, jako je malta, beton, sádra, nátěrové hmoty, lepidla a podobně. Skvěle ho využijí nejenom běžní hobby uživatelé, ale i drobní řemeslníci z řad obkladačů, podlahářů, malířů nebo zedníků. Míchadlo má velmi příjemné měkčené ergonomické rukojeti ve tvaru D, bezpečnostní spínač a plynulou regulaci otáček 0 – 700 ot./min., díky které lze nastavit rychlost mísení podle potřeby konkrétního materiálu. Velká upínací matice M14 je důležitá pro účinný přenos sil a rovněž umožňuje snadnou výměnu nástroje. Součástí dodávky jsou dvě kvalitní spirálové míchací metly 120 mm.

MÍCHADLO STAVEBNÍCH MATERIÁLŮ

PM 1600	2 799 Kč 111 €
Motor:	230 V/50 Hz
Příkon:	1600 W
Převodovka:	2 rychlosti, Dual Vario Speed
Otáčky 1 rychlost:	0-580 ot. / min.
Otáčky 2 rychlost:	0-780 ot. / min.
Délka hřídele:	550 mm
Upínací matice:	M14
Rozměry stroje:	310 x 180 x 900 mm
Hmotnost:	5,2 kg

Míchadlo Scheppach PM 1600 si díky vysokému výkonu snadno poradí se všemi druhy stavebních materiálů, jako je malta, beton, sádra, nátěrové hmoty, lepidla a podobně. Skvěle ho využijí nejenom běžní hobby uživatelé, ale i řemeslníci z řad obkladačů, podlahářů, malířů nebo zedníků. Míchadlo má velmi příjemné protiskluzové ergonomické rukojeti ve tvaru D, bezpečnostní spínač a dvourychlostní převodovku s plynulou regulaci otáček, díky které lze nastavit rychlost mísení podle potřeby a hustoty konkrétního materiálu. Velká upínací matice M14 je důležitá pro účinný přenos sil a rovněž umožňuje snadnou výměnu nástroje. Součástí dodávky je kvalitní spirálová míchací metla 140 mm.

2 x míchací metla

Dvourychlostní převodovka

MÍCHADLO STAVEBNÍCH MATERIÁLŮ DVOUMETLOVÉ

PM 1800 D	3 999 Kč 159 €
Motor:	230 V/50 Hz
Příkon:	1 800 W
Převodovka:	2 rychlosti
Otáčky 1. rychlost:	0 – 450 ot./min.
Otáčky 2. rychlost:	300 – 790 ot./min.
Délka hřídele:	570 mm
Upínání:	rychloupínací systém
Rozměry stroje:	315 x 230 x 900 mm
Hmotnost:	7,5 kg

2 rychlostní převodovka. Nastavitelná rychlost.

Dvoumetlové míchadlo Scheppach PM 1800 D je díky svojí konstrukci určeno jak na míchání běžných stavebních materiálů, tak i na těžké míchání velmi viskózních směsí až do hmotnosti 90 kg. Poradí si tak s materiály, jako je malta, beton, sádra, nátěrové hmoty, omítky, spárovací hmoty, lepidla, barvy a podobně. Skvěle ho využijí nejenom běžní hobby uživatelé, ale i řemeslníci z řad obkladačů, podlahářů, malířů nebo zedníků. Základem jsou protiběžné míchací metly, které důkladně a efektivně rozmíchají jakoukoliv směs. Díky protiběžnému směru navíc nemají snahu otáčet nádobou, takže práce je velmi rychlá a pohodlná. Každý materiál potřebuje jiné otáčky, proto je zde dvourychlostní převodovka a navíc elektronická regulace rychlosti. První stupeň má vysoký točivý moment a je vhodný na tuhé a viskózní materiály, druhý stupeň je rychlejší a vhodný na řidší míchaný materiál. Míchadlo má silný motor 1800 W se soft startem, velmi příjemné měkčené ergonomické rukojeti ve tvaru D a bezpečnostní spínač. Chytrý a robustní systém rychloupínání je důležitý pro účinný přenos sil a rovněž umožňuje snadnou výměnu nástroje. Součástí dodávky jsou dvě kvalitní spirálové míchací metly o celkovém průměru 220 mm.

STAVEBNÍ MÍCHAČKA NA BETON 125 l

Dvojité chlazení motoru

MIX 125	7 499 Kč 299 €
Objem bubnu:	125 l
Motor:	230 V/50 Hz
Příkon:	550 W
Otáčky bubnu:	26,6 ot. / min.
Systém dvojitého chlazení:	ano
Třída ochrany:	IP 45 D
Rozměry stroje:	1200 x 710 x 1400 mm
Hmotnost:	48 kg

Stavební míchačka maltových směsí a betonu Scheppach MIX 125 je stroj vysoko překračující hobby třídu v této cenové kategorii a svými parametry a technickým zpracováním se velmi těsně přibližuje mnohem dražším profesionálním strojům. Základem je objemný buben, jehož velikost je pro neprofesionální segment ideální - dokáže najednou naplnit i velké 100 l kolečko. Buben má design lopatek eliminující nepromíchané oblasti materiálu a velký průměr, aby se zachovala co největší kapacita i při jeho naklonění v pracovní poloze. Aby odolal velkému zatížení, má speciálně vyztužené dno, které je přesně roboticky navařeno na buben. Hřídel není uložena v tenkých, často jen 2 mm silných plechových profilech, jak je v této kategorii zvykem, ale je vedena na dvou ložiskách uložených v bezešvém pouzdru z oceli silné 5 mm. Toto řešení naprosto zásadně ovlivňuje životnost celého stroje. Silný motor nemá problém ani s rozběhem plné míchačky. Má unikátní konstrukci - jednak je to systém dvojitého chlazení, který eliminuje možnost přehřátí motoru a jednak je to systém jeho uložení v odolném pouzdru, které obsahuje labyrint kanálků, nedovolujících, aby se voda dostala k motoru. Spojení motoru a bubnu je s ohledem na bezpečnost pečlivě zakrytované. Veškeré elektrické obvody mají dvojitou izolaci, zásadní pro vaše bezpečí při práci. Ovládací kolo má velký průměr a bohaté rozmezí aretace bubnu. Míchačka se tak velmi snadno ovládá.

STAVEBNÍ MÍCHAČKA NA BETON 140 l

Dvojité chlazení motoru

MIX 140	8 499 Kč 339 €
Objem bubnu:	140 l
Motor:	230 V/50 Hz
Příkon:	550 W
Otáčky bubnu:	26,6 ot. / min.
Systém dvojitého chlazení:	ano
Třída ochrany:	IP 45 D
Rozměry stroje:	1210 x 840 x 1280 mm
Hmotnost:	49 kg

Stavební míchačka maltových směsí a betonu Scheppach MIX 140 je stroj vysoko překračující hobby třídu v této cenové kategorii a svými parametry a technickým zpracováním se velmi těsně přibližuje mnohem dražším profesionálním strojům. Základem je objemný buben 140 l, který dokáže pokrýt většinu běžných potřeb a samozřejmě bez problémů naplní i velká kolečka 100 a více litrů. Buben má design lopatek eliminující nepromíchané oblasti materiálu a velký průměr, aby se zachovala co největší kapacita i při jeho naklonění v pracovní poloze. Aby odolal velkému zatížení, má speciálně vyztužené dno, které je přesně roboticky navařeno na buben. Hřídel není uložena v tenkých, často jen 2 mm silných plechových profilech, jak je v této kategorii zvykem, ale je vedena na dvou ložiskách uložených v bezešvém pouzdru z oceli silné 5 mm. Toto řešení naprosto zásadně ovlivňuje životnost celého stroje. Silný motor nemá problém ani s rozběhem plné míchačky. Má unikátní konstrukci – jednak je to systém dvojitého chlazení, který eliminuje možnost přehřátí motoru a jednak je to systém jeho uložení v odolném pouzdru, které obsahuje labyrint kanálků, nedovolujících, aby se voda dostala k motoru. Spojení motoru a bubnu je s ohledem na bezpečnost pečlivě zakrytované. Veškeré elektrické obvody mají dvojitou izolaci, zásadní pro vaše bezpečí při práci. Ovládací kolo má velký průměr a bohaté rozmezí aretace bubnu. Míchačka se tak velmi snadno ovládá.

STAVEBNÍ MÍCHAČKA NA BETON 180 l

Dvojité chlazení motoru

MIX 180	9 499 Kč 379 €
Objem bubnu:	180 l
Motor:	230 V/50 Hz
Příkon:	800 W
Otáčky bubnu:	29,5 ot. / min.
Systém dvojitého chlazení:	ano
Třída ochrany:	IP 45 D
Rozměry stroje:	1260 x 850 x 1400 mm
Hmotnost:	57 kg

Stavební míchačka maltových směsí a betonu Scheppach MIX 180 je stroj vysoko překračující hobby třídu v této cenové kategorii a svými parametry a technickým zpracováním si nezadá s mnohem dražšími profesionálními stroji. Základem je objemný buben, jehož velikost 180 l je dostatečně velká i pro profesionální aplikace. Buben má design lopatek eliminující nepromíchané oblasti materiálu a velký průměr, aby se zachovala co největší kapacita i při jeho naklonění v pracovní poloze. Aby odolal velkému zatížení, má speciálně vyztužené dno, které je přesně roboticky navařeno na buben. Hřídel není uložena v tenkých, často jen 2 mm silných plechových profilech, jak je v této kategorii zvykem, ale je vedena na dvou ložiskách uložených v bezešvém pouzdru z oceli silné 5 mm. Toto řešení naprosto zásadně ovlivňuje životnost celého stroje. Silný motor nemá problém ani s rozběhem plné míchačky. Má unikátní konstrukci – jednak je to systém dvojitého chlazení, který eliminuje možnost přehřátí motoru a jednak je to systém jeho uložení v odolném pouzdru, které obsahuje labyrint kanálků, nedovolujících, aby se voda dostala k motoru. Spojení motoru a bubnu je s ohledem na bezpečnost pečlivě zakrytované. Veškeré elektrické obvody mají dvojitou izolaci, zásadní pro vaše bezpečí při práci. Ovládací kolo má velký průměr a bohaté rozmezí aretace bubnu. Míchačka se tak velmi snadno ovládá. Hlavní části stroje jsou složené a tak je stroj velmi jednoduché sestavit.

ZAMETACÍ STROJ MECHANICKÝ

Zásobník 22 l
3 kartáče

TRIKE-S	2 399 Kč 95,99 €
Záběr:	650 mm
Objem zásobníku:	22 l
Výkon:	cca 2000 m²/hod
Rozměry stroje:	593 x 650 x 236 mm
Hmotnost:	7,8 kg

Scheppach Trike-S je výkonný ruční zametací stroj, patřící k vrcholu ve své třídě. Zapomeňte na koště, bolavá záda a úmornou práci. S tímto strojem bude i zametání zábavou. Dvorek, příjezdová cesta, terasa, garáž i ostatní zpevněné plochy v domě a na zahradě budou vždy vzorně uklizené, a navíc bez námahy. Pomůže udržet vše v čistotě i okolo vaší firmy, dílny nebo provozovny. Jedinečný patentovaný zametací systém se skládá ze dvou odolných postranních kartáčů a jednoho středového. Díky postranním kartáčům si stroj snadno poradí i s nečistotami v rozích, podlé hran, spojů apod. Veškeré smetí je nekompromisně dopraveno do objemného zásobníku 22 l, takže ho není třeba často vyprazdňovat. Díky záběru 65 cm se strojem za hodinu vyčistíte plochu až 2000 m². Stroj je lehký, velmi obratný a má plně sklopné ergonomické madlo, které je navíc nastavitelné do dvou poloh. To spolu s kompaktními rozměry zaručuje i to, že nebude zabírat mnoho prostoru při skladování.

PRŮMYSLOVÝ VYSAVAČ NA SUCHÉ/MOKRÉ VYSÁVÁNÍ 16 l

Tři funkce:
-suché vysávání
-mokré vysávání
-foukání

NTS 16	1 399 Kč	55,99 €
Motor:	230 V/50 Hz	
Příkon:	1 200 W	
Objem sběrné nádoby:	16 l	
Max. podtlak:	20 000 Pa	
Délka kabelu:	3 m	
Délka hadice:	1,8 m	
Integrovaná funkce foukání:	ano	
Rozměry stroje:	320 x 340 x 405 mm	
Hmotnost:	4 kg	

Scheppach NTS 16 je lehký, kompaktní, ale se sací silou 20 kPa velmi výkonný vysavač na mokré i suché vysávání. Kapacita jeho zásobníku je 16 l. Stroj je skvěle vybavený. Má má tělo z odolného plastu, čtyři otočná kolečka, velké madlo pro snadnou manipulaci, integrované držáky na 3 metry dlouhý kabel i příslušenství, integrovaný vývod pro funkci foukání, díky které vyfoukáte nečistoty i z těžko přístupných míst, 1,8 m dlouhou hadici, plochou hubici, hubici s tryskou a beznástrojový systém pro snadnou a rychlou výměnu filtru. Podlahová hubice má přepínání pro hladké podlahy a koberce. Díky dostatečné délce kabelu i hadice má vysavač velký akční rádius, a protože je malý a velmi lehký, snadno se ovládá a nepotřebuje ani mnoho místa na skladování. Vysavač se dodává včetně prachového vaku a pěnového filtru. Skvěle hodí do domácností, dílen, garáží i pro potřeby řemeslníků.

PRŮMYSLOVÝ VYSAVAČ NA SUCHÉ/MOKRÉ VYSÁVÁNÍ 15 l

ASP 15-ES	1 399 Kč	55,99 €
Motor:		230 V/50 Hz
Příkon:		1 200 W
Objem sběrné nádoby:		15 l
Max. podtlak:		18 000 Pa
Délka kabelu:		3,5 m
Délka hadice:		2 m
Integrovaná funkce foukání:		ano
Rozměry stroje:		260 x 260 x 415 mm
Hmotnost:		4,3 kg

Tři funkce:
-suché vysávání
-mokré vysávání
-foukání

Scheppach ASP 15-ES je lehký, kompaktní a výkonný vysavač na mokré i suché vysávání s kapacitou zásobníku 15 l. Je velmi dobře vybavený. Má odolné tělo z nerezu, čtyři otočná kolečka a velké madlo pro snadnou manipulaci, integrované držáky na kabel i příslušenství, integrovaný vývod pro funkci foukání, dlouhou hadici o velkém průměru 38 mm a beznástrojový systém pro snadnou a rychlou výměnu filtru. Délka kabelu i hadice zaručuje při práci velký dosah. Celý vysavač je velmi kompaktní a nepotřebuje tak příliš místa na skladování. Podlahová hubice má přepínání pro hladké podlahy a koberce. Vysavač se dodává s bohatým příslušenstvím, nutným jak pro suché, tak i mokré vysávání. V případě potřeby lze vyměnit dodávaný pěnový filtr za ještě účinnější HEPA filtr. Vysavač se skvěle hodí do domácností, dílen, garáží i pro potřeby řemeslníků.

PRŮMYSLOVÝ VYSAVAČ NA SUCHÉ/MOKRÉ VYSÁVÁNÍ 20 l

ASP 20-ES	1 899 Kč	75,99 €
Motor:		230 V/50 Hz
Příkon:		1 200 W
Objem sběrné nádoby:		20 l
Max. podtlak:		18 000 Pa
Délka kabelu:		4,5 m
Délka hadice:		2 m
Integrovaná funkce foukání:		ano
Rozměry stroje:		325 x 325 x 420 mm
Hmotnost:		6 kg

Tři funkce:
-suché vysávání
-mokré vysávání
-foukání

Scheppach ASP 20-ES je výkonný vysavač na mokré i suché vysávání s kapacitou zásobníku 20 l. Je skvěle vybavený. Má odolné tělo z nerezu, čtyři otočná kolečka a velké madlo pro snadnou manipulaci, integrované držáky na dlouhý kabel i příslušenství, integrovaný vývod pro funkci foukání, dlouhou hadici o velkém průměru 38 mm a beznástrojový systém pro snadnou a rychlou výměnu filtru. Díky velké délce kabelu i hadice má velký dosah. Celý vysavač je velmi kompaktní a nepotřebuje tak příliš místa na skladování. Podlahová hubice má přepínání pro hladké podlahy a koberce. Vysavač se dodává s bohatým příslušenstvím. V případě potřeby lze vyměnit dodávaný pěnový filtr za ještě účinnější HEPA filtr. Vysavač se skvěle hodí do domácností, dílen, garáží i pro potřeby řemeslníků.

PRŮMYSLOVÝ VYSAVAČ NA SUCHÉ/ MOKRÉ VYSÁVÁNÍ 30 L S MECHANICKÝM OKLEPEM FILTRU

ASP 30 PLUS	2 499 Kč 99,99 €
Motor:	230 V/50 Hz
Příkon:	1 200 W
Max. příkon zásuvky 230 V:	2000 W
Objem sběrné nádoby:	30 l
Max. podtlak:	20 000 Pa
Délka kabelu:	4,0 m
Délka hadice:	3 m
Integrovaná funkce foukání:	ano
Spodní výpusť vody:	ano
Mechanický oklep filtru:	ano
Rozměry stroje:	490 x 490 x 600 mm
Hmotnost:	6,8 kg

Čtyři funkce:
-suché vysávání
-mokré vysávání
-foukání
-oklep filtru

Scheppach ASP 30 PLUS je výkonný vysavač na mokré i suché vysávání s kapacitou zásobníku 30 l. Je skvěle vybavený. Jako jeden z mála ve své třídě je vybaven funkcí mechanického oklepu filtru. Při vysávání některých materiálů se má filtr snahu ucpávat. Mechanickými rázy ho těchto částic zbavíte a můžete pokračovat v práci bez rozebírání stroje a ručního čištění filtru. Vysavač má odolné tělo z nerezu se spodní výpustí vody, čtyři otočná kolečka a velké madlo pro snadnou manipulaci, integrované držáky na dlouhý kabel i příslušenství, integrovaný vývod pro funkci foukání, díky které vyfoukáte nečistoty i z těžko přístupných míst, dlouhou hadici o velkém průměru, zásuvku na 230 V pro připojení elektrického nářadí s automatickým spínačem a beznástrojový systém pro snadnou a rychlou výměnu filtru. Díky velké délce kabelu i hadice má velký dosah. Celý vysavač je velmi lehký a snadno se ovládá. Díky konstrukci na výšku nepotřebuje ani příliš místa na skladování. Podlahová hubice má přepínání pro hladké podlahy a koberce. Vysavač se dodává s bohatým příslušenstvím, včetně velmi účinného Hepa filtru. Vysavač se skvěle hodí do domácností, dílen, garáží i pro potřeby řemeslníků.

TLAKOVÁ MYČKA 135 BARŮ S PŘÍSLUŠENSTVÍM

HCE 1600	3 199 Kč 127 €
Motor:	230 V/50 Hz
Příkon:	1 600 W
Max. tlak:	135 bar
Čerpadlo:	hliník, samonasávací
Max. průtok:	408 l/hod
Auto stop systém:	ano
Max. teplota vody:	50°C
Rozměry stroje:	321 x 248 x 700 mm
Hmotnost:	7,5 kg

Bohaté příslušenství
Samonasávací čerpadlo

Tlaková myčka Scheppach HCE 1600 je lehká a kompaktní myčka s bohatým příslušenstvím, se kterou lehce zvládnete všechny běžné úklidové práce kolem domu nebo dílny. Umytí auta, kola, zahradního nábytku, květináčů nebo zahradního náčiní a techniky se stane hračkou. Se standardně dodávaným čističem ploch není problém umýt dlažbu na verandě nebo podlahu v garáži. S váhou pouhých 7,5 kg a pojezdovými kolečky se s myčkou snadno manipuluje, přičemž silný motor o výkonu 1600 W a kvalitní kovové čerpadlo vyvinou maximální tlak až 135 barů. Pro snadnou obsluhu jsou připojovací prvky a hadice vybaveny rychlospojkami. Základní příslušenství, jako tlaková pistole a hadice se dají při skladování pohodlně umístit přímo v držácích na myčce. Myčka je vybavena čerpadlem se samonasávací funkcí. Myčku tak lze připojit nejenom ke kohoutku s tlakovou vodou, ale myčka si může sama nasávat vodu z kbelíku, sudu nebo z jiné nádrže. Nejste tak při mytí omezeni dostupností vody z běžného vodovodního řádu. Stroj je rovněž vybaven systémem Auto stop, kdy se při uvolnění spínače na tlakové pistoli rovněž vypíná motor.
Výbava: 5 m tlaková hadice, nádržka 0,56 l na saponát s tryskou, čistič ploch, tlaková pistole s tryskou a prodlužovacím nástavcem, turbo tryska, mycí kartáč, adaptér.

TLAKOVÁ MYČKA 160 BARŮ S PŘÍSLUŠENSTVÍM

HCE 2200	4 999 Kč 199 €
Motor:	230 V/50 Hz
Příkon:	2 200 W
Max. tlak:	160 bar
Čerpadlo:	hliník, samonasávací
Max. průtok:	468 l/hod
Auto stop systém:	ano
Max. teplota vody:	50°C
Rozměry stroje:	365 x 276 x 820 mm
Hmotnost:	10,3 kg

Bohaté příslušenství
Samonasávací čerpadlo

Tlaková myčka Scheppach HCE 2200 je výkonná myčka, se kterou lehce zvládnete většinu běžných i náročnějších úklidových prací. Díky velmi širokému standardně dodávanému příslušenství se můžete pustit do jakékoliv práce kolem domu, firmy, dílny nebo garáže. Bez problémů umyjete své auto, terénní čtyřkolku, motocykl, zahradní techniku nebo třeba loď. S vhodnými nástavci vyčistíte zídku, verandu, příjezdovou cestu nebo vyčistíte ucpaný odpad. Myčka je vybavena silným motorem o výkonu 2200 W, který umožňuje čerpadlu dosáhnout tlaku až 160 barů. Pro snadnou obsluhu jsou připojovací prvky a hadice vybaveny rychlospojkami. Základní příslušenství, jako tlaková pistole, elektrický kabel a hadice se dají při skladování pohodlně umístit přímo v držácích na myčce. Myčka je vybavena čerpadlem se samonasávací funkcí. Myčku tak lze připojit nejenom ke kohoutku s tlakovou vodou, ale myčka si může sama nasávat vodu z kbelíku, sudu nebo z jiné nádrže. Nejste tak při mytí omezeni dostupností vody z běžného vodovodního řádu. Stroj je rovněž vybaven systémem Auto stop, kdy se při uvolnění spínače na tlakové pistoli rovněž vypíná motor. Pro snadnou manipulaci a transport je myčka vybavena madlem a dvěma velkými koly.
Výbava: 10 m tlaková hadice, integrovaná nádržka na saponát 1 l, čistič ploch, tlaková pistole s tryskou a prodlužovacím nástavcem, turbo tryska, mycí kartáč, adaptér.

TLAKOVÁ MYČKA 180 BARŮ S PŘÍSLUŠENSTVÍM

HCE 2400	4 999 Kč 199 €
Motor:	230 V/50 Hz
Příkon:	2 400 W
Max. tlak:	180 bar
Čerpadlo:	hliník, samonasávací
Max. průtok:	408 l/hod
Auto stop systém:	ano
Max. teplota vody:	50°C
Rozměry stroje:	365 x 276 x 820 mm
Hmotnost:	9,5 kg

Bohaté příslušenství
Samonasávací čerpadlo

Tlaková myčka Scheppach HCE 2400 je velmi výkonná myčka, se kterou, mimo všech běžných úkolů, lehce zvládnete i většinu náročnějších úklidových prací. Díky standardně dodávanému osmidílnému příslušenství se můžete pustit do jakékoliv práce kolem domu, firmy, dílny nebo garáže. Bez problémů umyjete své auto, terénní čtyřkolku, motocykl, zahradní techniku, traktor nebo třeba loď. S vhodnými nástavci vyčistíte zídku, verandu, příjezdovou cestu nebo spáry v zámkové dlažbě. Myčka je vybavena silným motorem o výkonu 2400 W, který umožňuje čerpadlu dosáhnout maximálního tlaku 180 barů, což je důležité pro těžké úklidové práce. Pro snadnou obsluhu jsou připojovací prvky a hadice vybaveny rychlospojkami. Základní příslušenství, jako tlaková pistole, elektrický kabel a hadice se dají při skladování pohodlně umístit přímo v držácích na myčce. Myčka je vybavena čerpadlem se samonasávací funkcí. Myčku tak lze připojit nejenom ke kohoutku s tlakovou vodou, ale myčka si může sama nasávat vodu z kbelíku, sudu nebo z jiné nádrže. Nejste tak při mytí omezeni dostupností vody z běžného vodovodního řádu. Stroj je rovněž vybaven systémem Auto stop, kdy se při uvolnění spínače na tlakové pistoli rovněž vypíná motor. Pro snadnou manipulaci a transport je myčka vybavena madlem a dvěma velkými koly.
Výbava: 5 m tlaková hadice, nádržka na saponát 0,56 l, čistič ploch, tlaková pistole s tryskou a prodlužovacím nástavcem, turbo tryska, mycí kartáč.

LANOVÝ NAVIJÁK ELEKTRICKÝ 250 kg

HRS 250	3 399 Kč	135 €
Motor:		230 V/50 Hz
Příkon:		530 W
Nosnost bez pomocné kladky:		max.125 kg
Nosnost s pomocnou kladkou:		max. 250 kg
Zdvih bez pomocné kladky:		12 m
Zdvih s pomocnou kladkou:		6 m
Rychlost zdvihu bez kladky:		10 m/min
Rychlost zdvihu s kladkou:		5 m/min
Průměr ocelového lana:		3,18 mm
Rozměry stroje:		380 x 205 x 115 mm
Hmotnost:		cca 11,5 kg

Tento kompaktní lanový naviják Scheppach HRS 250 je určený ke zvedání a spouštění břemen do hmotnosti až 250 kg. Výborně poslouží jako obslužné zdvihadlo pro montážní a údržbářské práce v dílnách, garážích nebo řemeslných provozech. Výhodou je snadná údržba i obsluha. Celá konstrukce je z velmi kvalitních materiálů, obsahuje veškeré důležité bezpečnostní prvky, je poměrně lehká a snadno přemístitelná. Obslužný spínač s nouzovým vypínáním má dlouhý přívodní kabel, břemenový hák má bezpečnostní pojistku, motor je vybaven termospínačem, automatickým přerušovačem odvíjení a automatickou brzdou. Speciální upevňovací spony jsou součástí dodávky.

Nosnost 125/250 kg

LANOVÝ NAVIJÁK ELEKTRICKÝ 400 kg

HRS 400	4 999 Kč	199 €
Motor:		230 V/50 Hz
Příkon:		780 W
Nosnost bez pomocné kladky:		max. 200 kg
Nosnost s pomocnou kladkou:		max. 400 kg
Zdvih bez pomocné kladky:		12 m
Zdvih s pomocnou kladkou:		6 m
Rychlost zdvihu bez kladky:		10 m/min
Rychlost zdvihu s kladkou:		5 m/min
Průměr ocelového lana:		3,6 mm
Rozměry stroje:		438 x 240 x 140 mm
Hmotnost:		cca 17 kg

Tento heavy duty lanový naviják Scheppach HRS 400 je určený ke zvedání a spouštění břemen do hmotnosti až 400 kg. Výborně poslouží jako obslužné zdvihadlo pro montážní a údržbářské práce v dílnách, garážích nebo řemeslných provozech. Výhodou je snadná údržba i obsluha. Celá konstrukce je z velmi kvalitních materiálů, obsahuje veškeré důležité bezpečnostní prvky, je poměrně lehká a snadno přemístitelná. Obslužný spínač s nouzovým vypínáním má dlouhý přívodní kabel, břemenový hák má bezpečnostní pojistku, motor je vybaven termospínačem, automatickým přerušovačem odvíjení a automatickou brzdou. Speciální upevňovací spony jsou součástí dodávky.

Nosnost 200 / 400 kg

ŘETĚZOVÝ KLADKOSTROJ RUČNÍ

CB 01	1 799 Kč 71,99 €
Hmotnost břemene:	1000 kg
Zdvih:	3 m
Minimální konstrukční výška:	30 cm
Rozměry stroje:	250 x 180 x 170 mm
Hmotnost:	cca 9,5 kg

Tento heavy duty ručně ovládaný kladkostroj Scheppach CB 01 je určený ke zvedání a spouštění břemen do hmotnosti dvou tun. Výborně poslouží jako obslužné zdvihadlo pro montážní a údržbářské práce v dílnách nebo garážích. Výhodou je snadná údržba i obsluha a rovněž nezávislost na elektrickém proudu. Celá konstrukce obsahující veškeré důležité bezpečnostní prvky je poměrně lehká, snadno přemístitelná, má dlouhý obslužný řetěz a je vyrobena z velmi kvalitních materiálů. Velkou výhodou je i minimální vzdálenost mezi oběma háky pouhých 30 cm.

Zdvih 3 m

ŘETĚZOVÝ KLADKOSTROJ RUČNÍ

CB 02	2 499 Kč 99,99 €
Hmotnost břemene:	2000 kg
Zdvih:	3 m
Minimální konstrukční výška:	30 cm
Rozměry stroje:	250 x 180 x 170 mm
Hmotnost:	cca 12 kg

Tento heavy duty ručně ovládaný kladkostroj Scheppach CB 02 je určený ke zvedání a spouštění břemen do hmotnosti dvou tun. Výborně poslouží jako obslužné zdvihadlo pro montážní a údržbářské práce v dílnách nebo garážích. Výhodou je snadná údržba i obsluha a rovněž nezávislost na elektrickém proudu. Celá konstrukce obsahující veškeré důležité bezpečnostní prvky je poměrně lehká, snadno přemístitelná, má dlouhý obslužný řetěz a je vyrobena z velmi kvalitních materiálů. Velkou výhodou je i minimální vzdálenost mezi oběma háky pouhých 30 cm.

Zdvih 3 m

scheppach Germany

ZAHRADNÍ TECHNIKA

VYNIKAJÍCÍ KVALITA, VYSPĚLÉ TECHNOLOGIE, SKVĚLÁ ERGONOMIE A PŘÍZNIVÁ CENA

KŘOVINOŘEZ S BENZÍNOVÝM MOTOREM 52 cm³

Full Crank technologie motoru

BCH 5200 PB	3 399 Kč	159 €
Motor:		2-taktní
Objem motoru:		51,7 cm³
Výkon:		1,3 kW / 1,8 hp
Záběr nože:		255 mm
Záběr struny:		450 mm
Hřídel:		150 cm, dělená
Nádrž na benzín:		1,0 l
Antivibrační systém:		ano
Strunová hlavá:		Tipp-Automatic
Rozměry stroje:		1895 x 617 x 505 mm
Hmotnost:		8,3 kg

Silný benzínový křovinořez Scheppach BCH 5200 PB je poctivě vyrobený stroj ideální i na náročné práce kolem domu a zahrady. Díky možnosti zvolit žací hlavu s velkým záběrem nebo ostrý třízubý nůž, můžete lehce pokosit vysokou trávu na louce nebo zlikvidovat drobné nálety v lese či sadu. Motor o objemu 52 cm³ dává křovinořezu stále dostatek výkonu a jeho antivibrační uložení významně tlumí nepříjemné vibrace. Je vyroben technologií „Full Crank", kdy má, stejně jako profesionální stroje, klikovou hřídel uloženou ve dvou ložiscích. To mu dává výrazně delší životnost. Široká antivibrační řídítka zaručí snadné vedení a ovládání stroje. Moderní karburátor bude vždy spolehlivě dodávat benzín i při práci ve velkých náklonech, například když pracujete v příkrém svahu. Další výbava zahrnuje dělenou hřídel pro snadné skladování i transport a pohodlný dvouramenný popruh.

MULTIFUNKČNÍ TRAVNÍ SEKAČKA 2V1 BEZ POJEZDU

MP 132-42	5 299 Kč	211 €
Motor:	4-taktní, OHV	
Objem motoru:	132 cm³	
Max. výkon:	2,5 kW / 3,4 hp	
Záběr:	42 cm	
Koš:	45 l, indikace plnosti	
Centrální nastavení výšky:	7-násobné, 25-75 mm	
Šasi:	ocel	
Kuličková ložiska:	v kolech	
Řidítka:	ergonomická, složitelná, měkčená	
Rozměry stroje:	1300 x 510 x 1010/1080 mm	
Hmotnost:	20,5,0 kg	

Centrální nastavení výšky sečení

Benzínová sekačka Scheppach MP 132-42 je jednoduchý, lehký a ekonomický stroj pro menší pozemky. Je navržena bez zbytečných příkras, zato se všemi praktickými funkcemi a s ohledem na dlouhou životnost. Základem je moderní motor o objemu 132 ccm, který snadno startuje, má nízkou spotřebu a dostatečný točivý moment na práci i ve složitějších podmínkách. Tráva se s touto sekačkou může zpracovávat několika způsoby. Buď ji lze klasicky sbírat do objemného koše nebo nebo zadním otvorem vyhazovat dozadu. Sekačka má pevné ocelové šasi, velká kola pro snadnou manévrovatelnost, objemný koš s indikací naplnění, snadné centrální nastavení výšky sečení jedním pohybem páky, ergonomická, nastavitelná měkčená řídítka a trysku pro snadné čištění žacího prostoru. V případě převozu nebo skladování stroje se hodí snadno složitelná řídítka. Se záběrem 42 cm posekáte za hodinu zhruba 800 m².

MULTIFUNKČNÍ TRAVNÍ SEKAČKA 4v1 S POJEZDEM

MS 161-46	7 599 Kč	303 €
Motor:	4-taktní, OHV	
Objem motoru:	150 cm³	
Max. výkon:	2,6 kW / 3,5 hp	
Záběr:	46 cm	
Koš:	55 l, indikace plnosti	
Centrální nastavení výšky:	7-násobné, 25-75 mm	
Šasi:	ocel	
Mulčování:	ano	
Boční výhoz:	ano	
Kuličková ložiska:	v kolech	
Řidítka:	ergonomická, složitelná, měkčená	
Rozměry stroje:	1460 x 651 x 1150 mm	
Hmotnost:	27,0 kg	

Silný motor 150 cm³

Benzínová sekačka Scheppach MS 161-46 je ideální stroj pro menší až středně velké pozemky. Je navržena bez zbytečných příkras, zato se všemi praktickými funkcemi a s ohledem na dlouhou životnost. Základem je, na tuto kategorii, velmi silný motor o objemu 161 cm³, který si dobře poradí i s vyšší nebo vlhčí trávou, popřípadě s trávou s příměsí silnějších a houževnatějších plevelů. Tráva se s touto sekačkou může zpracovávat několika způsoby. Buď ji lze klasicky sbírat do objemného koše nebo (pomocí standardně dodávaného mulčovacího klínu) trávu mulčovat a vpravit jako hnojivo zpět do půdy nebo lze trávu vyhazovat bočním otvorem do strany nebo zadním otvorem dozadu. Sekačka má pevné ocelové šasi, heavy-duty převodovku, větší zadní kola pro snadnou manévrovatelnost, objemný koš s indikací naplnění, snadné centrální nastavení výšky sečení jedním pohybem páky, ergonomická měkčená řídítka a trysku pro snadné čištění žacího prostoru. V případě převozu nebo skladování stroje se hodí snadno složitelná řídítka. Se záběrem 46 cm posekáte za hodinu zhruba 1000 m².

MULTIFUNKČNÍ TRAVNÍ SEKAČKA 4V1 S POJEZDEM A ELEKTROSTARTEM

MS 150-46 E	9 799 Kč	391 €
Motor:	4-taktní, OHV	
Objem motoru:	150 cm³	
Max. výkon:	2,7 kW / 3,7 hp	
Startování:	elektrostart i startovací šňůra	
Baterie elektrostartu:	lithium-iontová	
Záběr:	46 cm	
Koš:	55 l, indikace plnosti	
Centrální nastavení výšky:	7-násobné, 25-75 mm	
Šasi:	ocel	
Mulčování:	ano	
Boční výhoz:	ano	
Kuličková ložiska:	v kolech	
Řidítka:	ergonomická, složitelná, měkčená	
Rozměry stroje:	1580 x 540 x 1060/1130 mm	
Hmotnost:	29,7 kg	

4 ROKY ZÁRUKA 100% KVALITA · INNOVATION · TOP NABÍDKA 100% KVALITA

Elektrostart

Benzínová sekačka Scheppach MS 150-46 E je ideální stroj pro středně velké pozemky. Je navržena na těžkou práci, dlouhou životnost, ale nezapomíná ani na všechny praktické a komfortní prvky usnadňující práci. Asi nejpohodlnějším prvkem výbavy je elektrické startování, kdy nastartujete pouhým zmáčknutím tlačítka. Nemusíte ani mačkat nastřikovač paliva, motor je vybaven automatickým sytičem. Pro případ potřeby sekačka disponuje i možností klasického startu, pomocí startovací šňůry. Základem sekačky je moderní motor o objemu 150 cm³, který si dobře poradí i s vyšší nebo vlhčí trávou. Tráva se s touto sekačkou může zpracovávat několika způsoby. Buď ji lze klasicky sbírat do objemného koše nebo (pomocí standardně dodávaného mulčovacího klínu) trávu mulčovat a vpravit jako hnojivo zpět do půdy nebo lze trávu vyhazovat bočním otvorem do strany nebo zadním otvorem dozadu. Sekačka má pevné ocelové šasi, heavy-duty značkovou převodovku GT Transmission, větší kola pro snadnou manévrovatelnost, objemný koš s indikací naplnění, snadné centrální nastavení výšky sečení jedním pohybem páky, ergonomická, nastavitelná měkčená řídítka, přední madlo a trysku pro snadné čištění žacího prostoru. V případě převozu nebo skladování stroje se hodí snadno složitelná řídítka. Se záběrem 46 cm posekáte za hodinu zhruba 1000 m².

MULTIFUNKČNÍ TRAVNÍ SEKAČKA 4V1 S POJEZDEM

MS 173-51	8 699 Kč	347 €
Motor:	4-taktní, OHV	
Objem motoru:	173 cm³	
Max. výkon:	3,3 kW / 4,5 hp	
Záběr:	51 cm	
Koš:	65 l, indikace plnosti	
Centrální nastavení výšky:	7-násobné, 25-75 mm	
Šasi:	ocel	
Mulčování:	ano	
Boční výhoz:	ano	
Kuličková ložiska:	v kolech	
Řidítka:	ergonomická, složitelná, měkčená	
Rozměry stroje:	1640 x 560 x 1060-1130 mm	
Hmotnost:	32,7 kg	

4 ROKY ZÁRUKA 100% KVALITA · INNOVATION · TOP NABÍDKA 100% KVALITA

Silný motor 173 cm³

Benzínová sekačka Scheppach MS 173-51 je ideální stroj pro středně velké a větší pozemky. Je navržena na těžkou práci, dlouhou životnost, ale nezapomíná ani na všechny praktické a komfortní prvky usnadňující práci. Základem je velký záběr 51 cm a silný motor o objemu 173 cm³, který si dobře poradí i s vyšší nebo vlhčí trávou, popřípadě s trávou s příměsí silnějších a houževnatějších plevelů. Tráva se s touto sekačkou může zpracovávat několika způsoby. Buď ji lze klasicky sbírat do objemného koše nebo (pomocí standardně dodávaného mulčovacího klínu) trávu mulčovat a vpravit jako hnojivo zpět do půdy nebo lze trávu vyhazovat bočním otvorem do strany nebo zadním otvorem dozadu. Sekačka má pevné ocelové šasi, heavy-duty značkovou převodovku GT Transmission, větší zadní kola pro snadnou manévrovatelnost, objemný koš s indikací naplnění, snadné centrální nastavení výšky sečení jedním pohybem páky, ergonomická, nastavitelná měkčená řídítka, přední madlo a trysku pro snadné čištění žacího prostoru. V případě převozu nebo skladování stroje se hodí snadno složitelná řídítka. Se záběrem 51 cm posekáte za hodinu zhruba 1500 m².

MULTIFUNKČNÍ TRAVNÍ SEKAČKA 4v1 S POJEZDEM

MS 225-53	9 599 Kč	383 €
Motor:	4-taktní, OHV	
Objem motoru:	224 cm³	
Max. výkon:	5,2 kW / 7 hp	
Záběr:	53 cm	
Koš:	65 l, indikace plnosti	
Centrální nastavení výšky:	7-násobné, 25-75 mm	
Šasi:	ocel	
Mulčování:	ano	
Boční výhoz:	ano	
Kuličková ložiska:	v kolech	
Řidítka:	ergonomická, složitelná, měkčená	
Rozměry stroje:	1610 x 695 x 1055-1140 mm	
Hmotnost:	38,0 kg	

Benzínová sekačka Scheppach MS 225-53 je ideální stroj pro středně velké a větší pozemky. Je navržena na těžkou práci, dlouhou životnost, ale nezapomíná ani na všechny praktické a komfortní prvky usnadňující práci. Základem je široký záběr 53 cm a velmi silný motor o objemu 224 cm³, který si dobře poradí i s vyšší nebo vlhčí trávou, popřípadě s trávou s příměsí silnějších a houževnatějších plevelů. Tráva se s touto sekačkou může zpracovávat několika způsoby. Buď ji lze klasicky sbírat do objemného koše nebo (pomocí standardně dodávaného mulčovacího klínu) trávu mulčovat a vpravit jako hnojivo zpět do půdy nebo lze trávu vyhazovat bočním otvorem do strany nebo zadním otvorem dozadu. Sekačka má pevné ocelové šasi, heavy-duty značkovou převodovku GT Transmission, větší zadní kola pro snadnou manévrovatelnost, objemný koš s indikací naplnění, snadné centrální nastavení výšky sečení jedním pohybem páky, ergonomická, nastavitelná měkčená řídítka, přední madlo a trysku pro snadné čištění žacího prostoru. V případě převozu nebo skladování stroje se hodí snadno složitelná řídítka. Se záběrem 53 cm posekáte za hodinu zhruba 1600 m².

MULTIFUNKČNÍ TRAVNÍ SEKAČKA 4v1 S POJEZDEM A ELEKTROSTARTEM

MS 225-53 E	11 299 Kč	451 €
Motor:	4-taktní, OHV	
Objem motoru:	224 cm³	
Max. výkon:	5,2 kW / 7 hp	
Startování:	elektrostart i startovací šňůra	
Baterie elektrostartu:	lithium-iontová	
Záběr:	53 cm	
Koš:	65 l, indikace plnosti	
Centrální nastavení výšky:	7-násobné, 25-75 mm	
Šasi:	ocel	
Mulčování:	ano	
Boční výhoz:	ano	
Kuličková ložiska:	v kolech	
Řidítka:	ergonomická, složitelná, měkčená	
Rozměry stroje:	1610 x 695 x 1055-1140 mm	
Hmotnost:	39,0 kg	

Benzínová sekačka Scheppach MS 225-53 E je ideální stroj pro středně velké a větší pozemky. Je navržena na těžkou práci, dlouhou životnost, ale nezapomíná ani na všechny praktické a komfortní prvky usnadňující práci. Asi nejpohodlnějším prvkem výbavy je elektrické startování, kdy nastartujete pouhým zmáčknutím tlačítka. Nemusíte ani mačkat nastřikovač paliva, motor je vybaven automatickým sytičem. Pro případ potřeby sekačka disponuje i možností klasického startu, pomocí startovací šňůry. Základem sekačky je velký záběr 53 cm a velmi silný motor o objemu 224 cm³, který si dobře poradí i s vyšší nebo vlhčí trávou, popřípadě s trávou s příměsí silnějších a houževnatějších plevelů. Tráva se s touto sekačkou může zpracovávat několika způsoby. Buď ji lze klasicky sbírat do objemného koše nebo (pomocí standardně dodávaného mulčovacího klínu) trávu mulčovat a vpravit jako hnojivo zpět do půdy nebo lze trávu vyhazovat bočním otvorem do strany nebo zadním otvorem dozadu. Sekačka má pevné ocelové šasi, heavy-duty značkovou převodovku GT Transmission, větší zadní kola pro snadnou manévrovatelnost, objemný koš s indikací naplnění, snadné centrální nastavení výšky sečení jedním pohybem páky, ergonomická, nastavitelná měkčená řídítka, přední madlo a trysku pro snadné čištění žacího prostoru. V případě převozu nebo skladování stroje se hodí snadno složitelná řídítka. Se záběrem 53 cm posekáte za hodinu zhruba 1600 m².

PROVZDUŠŇOVAČ 40 CM S BENZÍNOVÝM MOTOREM

SC 40 P	10 799 Kč	431 €
Motor:	4-taktní, OHV	
Objem motoru:	212 cm³	
Výkon:	4,2 kW / 5,7 hp	
Záběr:	40 cm	
Centrální nastavení výšky:	6-násobné, -15 až +5 mm	
Frézování:	válec s 18 ocelovými noži	
Koš:	45 l	
Objem nádrže:	3,6 l	
Kola:	180 mm	
Šasi:	ocel	
Rozměry stroje:	1260 x 610 x 1120 mm	
Hmotnost:	31,7 kg	

Centrální nastavení hloubky frézování

Benzínový vertikutátor Scheppach SC 40 P je velmi užitečný pomocník pro každého, kdo touží po zdravém, hustém a zeleném trávníku. Základem stroje jsou svisle rotující nože, které prořezávají vrchní vrstvu půdy a kyslík, voda a hnojivo tak mohou snáze pronikat až ke kořenům. Při té příležitosti nože zbaví trávník i přebytečného mechu a plsti. Trávník tak lépe dýchá a roste. Robustní stroj je vybaven tak, aby práce s ním byla vždy komfortní. Nastavení hloubky vertikutace se děje snadno pomocí jedné páky, 4 velká kola umožní hladký pohyb i po nerovném terénu, výkonný motor si poradí i s dlouho neudržovaným trávníkem a široký výhozový otvor dovolí snadný výhoz trávy ven nebo do objemného koše. V případě převozu stroje se hodí snadno složitelná řídítka. Záběr 40 cm je vhodný na plochy trávníku až do 1500 m².

PROVZDUŠŇOVAČ 40 CM S BENZÍNOVÝM MOTOREM, 3V1

Dva výměnné válce pro frézování i provzdušnění

SC 50 Vario	10 999 Kč	439 €
Motor:	4-taktní, OHV	
Objem motoru:	212 cm³	
Výkon:	4,0 kW / 5,5 hp	
Záběr:	40 cm	
Centrální nastavení výšky:	6 stupňů, 0 -15 mm	
Frézování:	válec se 17 ocelovými noži	
Provzdušňování:	válec se 16 dvojicemi drátků	
Koš:	45 l	
Objem nádrže:	3,6 l	
Kuličková ložiska:	ano	
Šasi:	ocel	
Rozměry stroje:	1290 x 615 x 1040 mm	
Hmotnost:	37,9 kg	

Benzínový vertikutátor Scheppach SC 50 Vario je velmi užitečný pomocník pro každého, kdo touží po zdravém, hustém a zeleném trávníku. Základem stroje je válec se 17 rotujícími noži, které prořezávají vrchní vrstvu půdy, takže kyslík, voda i hnojivo mohou snáze pronikat až ke kořenům. Při té příležitosti nože zbaví trávník přebytečného mechu a plsti a rozruší kořenový systém plevelů. Trávník tak lépe dýchá a roste a je odolnější vůči chorobám. Pokud potřebujete trávník pouze vyčesat od odumřelé trávy, stařiny, mechu apod., je zde snadno vyměnitelný druhý válec, který je osazen 16 dvojicemi pružných drátků. Vertikutátor je vybaven tak, aby práce s ním byla vždy komfortní. Nastavení hloubky vertikutace se děje snadno pomocí otočného ovladače, 4 velká kola umožní hladký pohyb i po nerovném terénu, výkonný motor s možností nastavení otáček o objemu 212 cm³ si poradí i s dlouho neudržovaným trávníkem a široký výhozový otvor dovolí snadný výhoz trávy ven nebo do objemného koše. V případě převozu stroje se hodí snadno složitelná řídítka. Záběr 40 cm je vhodný na plochy trávníku až do cca 1500 m².

KULTIVÁTOR 1050 W S ELEKTRICKÝM MOTOREM

MTE 380	3 099 Kč	123 €
Motor:	230 V/50 Hz	
Příkon:	1050 W	
Záběr:	360 mm	
Průměr nožů:	205 mm	
Hloubka záběru:	do cca 220 mm	
Počet nožů:	16	
Rozměry stroje:	900 x 360 x 1090 mm	
Hmotnost:	7,4 kg	

Lehký a výkonný

Elektrický kultivátor Scheppach MTE 380 je ideální pomocník pro přípravu půdy před výsadbou, kypření půdy, mělnění půdy po rytí, zapravování hnojiva, kompostu nebo rašeliny do hlíny. Díky svým kompaktním rozměrům je vhodný na menší záhony nebo na přípravu půdy ve sklenících. Je vybaven 16 speciálně tvarovanými noži, silným motorem 1050 W, kovovou převodovkou pro dlouhou životnost, složitelnými řídítky pro snadný transport nebo skladování, ergonomickými rukojeťmi, háčkem na ukotvení elektrického kabelu a bezpečnostním spínačem. Díky své nízké hmotnosti ho mohou snadno obsluhovat i ženy. Tichý chod motoru ho předurčuje i pro práci v hustěji zastavěných prostorech.

KULTIVÁTOR 1500 W S ELEKTRICKÝM MOTOREM

MTE 460	4 399 Kč	175 €
Motor:	230 V/50 Hz	
Příkon:	1500 W	
Záběr:	450 mm	
Průměr nožů:	220 mm	
Hloubka záběru:	do cca 220 mm	
Počet nožů:	24	
Transportní kola:	ano	
Rozměry stroje:	1020 x 450 x 1040 mm	
Hmotnost:	10,4 kg	

Kovová převodovka

Elektrický kultivátor Scheppach MTE 460 je ideální pomocník pro přípravu půdy před výsadbou, kypření půdy, mělnění půdy po rytí, zapravování hnojiva, kompostu nebo rašeliny do hlíny. Díky svému záběru 45 cm je vhodný na menší až střední záhony, na přípravu půdy ve sklenících apod. Je vybaven 24 speciálně tvarovanými noži, silným motorem 1500 W, odolným kovovým rámem, kovovou převodovkou pro dlouhou životnost, ergonomickými rukojeťmi, háčkem na ukotvení elektrického kabelu a bezpečnostním spínačem. Pro snadný transport a skladování je vybaven horním madlem, přepravními kolečky a složitelnými řídítky. Díky své příznivé hmotnosti ho mohou snadno obsluhovat i ženy. Tichý chod motoru ho předurčuje i pro práci v hustěji zastavěných prostorech.

ŘETĚZOVÁ PILA 2700 W S ELEKTRICKÝM MOTOREM

CSE 2700	2 799 Kč	111 €
Motor:	230 V/50 Hz	
Příkon:	2700 W	
Rychlost řetězu:	15 m/s	
Délka lišty:	46 cm, ProCut System	
Řetěz:	3/8“	
Nádrž na olej:	0,15 l	
Mazání řetězu:	automatické	
Napínání řetězu:	beznástrojové	
Rozměry stroje:	930 x 200 x 235 mm	
Hmotnost:	4,8 kg	

4 ROKY ZÁRUKA 100% KVALITA

INNOVATION

TOP NABÍDKA 100% KVALITA

SOFT START- pozvolný rozběh

Elektrická pila Scheppach CSE 2700 patří mezi ty nejvýkonnější na trhu. Je skvělá pro přípravu palivového dřeva, prořezávání stromů i keřů nebo na tvarování a krácení trámů. Je osazena kvalitní lištou a řetězem. Řez tak bude vždy rychlý, bezpečný a hladký. Další výbava zahrnuje automatické mazání řetězu, Soft start pro plynulý rozběh motoru, brzdu motoru, beznástrojové napínání řetězu, bezpečnostní spínač, okénko pro kontrolu oleje a úchyt kabelu. Pila je skvěle vyvážená a držadlo umožňuje snadné držení pily v různých polohách. Součástí dodávky je i ochranný kryt lišty.

ŘETĚZOVÁ VYVĚTVOVACÍ PILA S BENZÍNOVÝM MOTOREM 25 cm³

ANTI VIBRATION SYSTEM

CSP 2540	3 299 Kč	131 €
Motor:	2-taktní	
Objem motoru:	25,4 cm³	
Výkon:	0,7 kW / 0,95 hp	
Délka lišty:	25 cm, ProCut system	
Řetěz:	3/8“	
Nádrž na olej:	0,16 l	
Nádrž na benzín:	0,23 l	
Mazání řetězu:	automatické	
Napínání řetězu:	jednoduché šroubem	
Rozměry stroje:	250 x 230 x 220 mm	
Hmotnost:	3,5 kg	

Nízká hmotnost

4 ROKY ZÁRUKA 100% KVALITA

INNOVATION

TOP NABÍDKA 100% KVALITA

Benzínová pila Scheppach CSP 2540 je malá, kompaktní pila, vhodná na prořezávání stromů, přípravu palivového dřeva o menším průměru, arboristické a tesařské práce a další běžné práce okolo domu. Je osazena kvalitní značkovou lištou a řetězem. Řez tak bude vždy rychlý, bezpečný a hladký. Další výbava zahrnuje automatické mazání řetězu, brzdu motoru, nastřikovací pumpičku pro snadné starty, heavy-duty vzduchový filtr pro dlouhou životnost motoru, očko na přichycení karabiny a antivibrační systém. Pila je lehká, skvěle vyvážená a držadlo umožňuje snadné držení pily v různých polohách. Součástí dodávky je i ochranný kryt lišty.

ŘETĚZOVÁ PILA S BENZÍNOVÝM MOTOREM 53 cm³

CSP 53-40	3 499 Kč	139 €
Motor:		2-taktní
Objem motoru:		53 cm³
Výkon:		2,0 kW / 2,7 hp
Délka lišty:		40 cm
Řetěz:		0,325"
Nádrž na olej:		0,26 l
Nádrž na benzín:		0,55 l
Mazání řetězu:		automatické
Napínání řetězu:		jednoduché šroubem
Rozměry stroje:		635 x 255 x 250 mm
Hmotnost:		6,7 kg

Systém snadného startování

Benzínová pila Scheppach CSP 53-40 je výkonná univerzální pila, vhodná na příležitostné kácení stromů, prořezávání keřů, přípravu palivového dřeva a další běžné práce okolo domu. Je osazena kvalitní lištou a řetězem. Řez tak bude vždy rychlý, bezpečný a hladký. Obrovskou výhodou pro běžného uživatele je vyspělý systém snadného startování, kdy je díky pomocné pružině ve startovacím mechanismu vždy zaručen velmi lehký a pohodlný start pily bez potřeby silného tahání za startovací šňůru. Další výbava zahrnuje moderní elektronické zapalování, automatické mazání řetězu, brzdu motoru, nastřikovací pumpičku pro snadné starty, kvalitní vzduchový filtr pro dlouhou životnost motoru a antivibrační systém. Pila má silný motor o objemu 53 cm³, je skvěle vyvážená, díky použití moderních materiálů je lehká a držadlo umožňuje snadné držení pily v různých polohách. Součástí dodávky je i ochranný kryt lišty.

ŘETĚZOVÁ PILA S BENZÍNOVÝM MOTOREM 53 cm³

Systém snadného startování

Značkové komponenty Oregon a Walbro

CSP 53-45	3 799 Kč	151 €
Motor:		2-taktní
Objem motoru:		53 cm³
Výkon:		2,0 kW / 2,7 hp
Délka lišty:		45 cm, Oregon
Řetěz:		0,325", Oregon
Nádrž na olej:		0,26 l
Nádrž na benzín:		0,55 l
Mazání řetězu:		automatické
Napínání řetězu:		jednoduché šroubem
Rozměry stroje:		685 x 255 x 250 mm
Hmotnost:		6,8 kg

Benzínová pila Scheppach CSP 53-45 je výkonná univerzální pila třídy farmer, vhodná na příležitostné kácení stromů, prořezávání keřů, přípravu palivového dřeva a další práce okolo domu, v sadu nebo lese. Je osazena kvalitní značkovou lištou a řetězem Oregon. Řez tak bude vždy rychlý, bezpečný a hladký. Obrovskou výhodou pro běžného uživatele je vyspělý systém snadného startování, kdy je díky pomocné pružině ve startovacím mechanismu vždy zaručen velmi lehký a pohodlný start pily bez potřeby silného tahání za startovací šňůru. Další výbava zahrnuje špičkový karburátor Walbro, moderní elektronické zapalování, automatické mazání řetězu, brzdu motoru, nastřikovací pumpičku pro snadné starty, kvalitní vzduchový filtr pro dlouhou životnost motoru a antivibrační systém. Pila má silný motor o objemu 53 cm³, je skvěle vyvážená, díky použití moderních materiálů je lehká a držadlo umožňuje snadné držení pily v různých polohách. Součástí dodávky je i ochranný kryt lišty.

OSTŘIČKA NA PILOVÉ ŘETĚZY

KS 1200	1 099 Kč 43,99 €
Motor:	230 V/50 Hz
Příkon:	220 W
Počet otáček:	7500 ot./min.
Průměr brusného kotouče:	100 mm
Šířka brusného kotouče:	3,2 mm
Vnitřní průměr kotouče:	10 mm
Přesné nastavení úhlů:	ano
Bezpečnostní kryt kotouče:	ano
Rozměry stroje:	350 x 140 x 200 mm
Hmotnost:	1,8 kg

Při práci s motorovou pilou je nezbytné dodržovat pravidelné intervaly ostření řetězu. Správně by se měl řetěz překontrolovat po každé spotřebované nádrži paliva a drobné vady opravit ručním pilníkem ihned na místě. Podle typu řezaného dřeva se potom každý řetěz časem ztupí natolik, že je potřeba náročnější údržby. K tomu slouží univerzální ostřička řetězů Scheppach, která dovolí i průměrně zručnému uživateli řetěz dobře naostřit a pracovat tak vždy s perfektně připraveným řetězem, díky kterému bude nejenom práce výrazně snazší, ale výrazně se prodlouží i životnost celé pily. Ostřička je vhodná na drtivou většinu řetězů na trhu, má kompaktní design, stupnici pro přesné nastavení úhlu a velký bezpečnostní štít.

Vhodná pro většinu řetězů na trhu

NOŽOVÝ DRTIČ VĚTVÍ 2400 W S ELEKTRICKÝM MOTOREM

GS 55	3 499 Kč 139 €
Motor:	230 V/50 Hz
Příkon:	2400 W
Systém drcení:	2 nože
Otáčky bez zatížení:	4 100 ot./min.
Průměr větví max.:	4,5 cm
Sběrný vak:	cca 45 l
Rozměry stroje:	510 x 350 x 910 mm
Hmotnost:	10,3 kg

Scheppach GS 55 je praktický pomocník pro drcení zahradního odpadu, jako jsou větve prořezaných stromů nebo živých plotů, náletové dřeviny a podobný dřevní odpad. Rozdrcený odpad lze využít pro účely kompostování, jako mulč nebo i jako palivo. K drtiči je standardně dodávaný vak, do kterého lze štěpky zachytávat. Vak lze snadno k drtiči přichytit pomocí praktických úchytů. Drtící ústrojí stroje je vybaveno dvěma kvalitními ocelovými noži, které lze brousit a docílit tak lepší ekonomiky provozu. Drtič je vybaven silným motorem 2400 W chráněným proti přetížení kvalitní elektronikou. Při blokaci nožů se motor automaticky zastaví. Stroj je dále vybaven dalším náhradním vakem, pojezdovými koly a madlem pro snadný transport a tyčí na posunování větví.

Včetně dvou závěsných vaků na dřevní štěpku

VÁLCOVÝ DRTIČ VĚTVÍ 2800 W S TRANSPARENTNÍM BOXEM A ELEKTRICKÝM MOTOREM

GS 60	6 499 Kč 259 €
Motor:	230 V/50 Hz
Příkon:	2800 W
Systém drcení:	frézovací válec s opěrnou deskou
Otáčky bez zatížení:	60 ot./min.
Průměr větví max.:	4,5 cm
Sběrný box:	cca 60 l
Rozměry stroje:	650 x 455 x 910 mm
Hmotnost:	20,8 kg

Včetně zahradnických nůžek a pracovních rukavic

Scheppach GS 60 je praktický pomocník pro drcení zahradního odpadu, jako jsou větve prořezaných stromů nebo živých plotů, náletové dřeviny a podobný dřevní odpad. Zpracovává odpad na pravidelné štěpky, které lze využít pro účely kompostování, jako mulč nebo i jako palivo. K drtiči je standardně dodávaný integrovaný plastový sběrný box, do kterého lze štěpky zachytávat. Box je z průsvitného materiálu, takže lze snadno pohledem kontrolovat jeho naplnění. Základem výkonného drtícího ústrojí je pomaloběžný drtící válec, který je pro delší životnost uložen v pevném kovovém bloku. Ozubený válec si sám vtahuje větve do vnitřku ústrojí, což je velmi pohodlné. Díky nízkým otáčkám je stroj velmi tichý. Drtič je vybaven silným motorem 2800 W chráněným proti přetížení kvalitní elektronikou a motorovou brzdou. Má i zpětný chod pro snazší uvolnění vzpříčených větví. Stroj je dále vybaven pojezdovými koly a madlem pro snadný transport a tyčí na posunování větví. Součástí setu jsou i pracovní rukavice a zahradní nůžky.

PŘESÍVAČ SYPKÝCH MATERIÁLŮ

RS 400	10 999 Kč 439 €
Motor:	230 V/50 Hz
Příkon:	360 W
Počet otáček bubnu:	42 ot./min.
Nastavení sklonu:	10°, dvě pozice
Průměr bubnu:	400 mm
Délka bubnu:	900 mm
Průměr děr v sítu:	20 mm, s vložkou 10 mm
Rozměry stroje:	1080 x 740 x 1400 mm
Hmotnost:	37 kg

Rotační přesívač RS 400 je neocenitelný pomocník při přesívání sypkých materiálů. Bez problémů proseje zeminu, písek, kompost a další sypké materiály, a to až rychlostí 3 m³ za hodinu. Průměr otvorů v síti 2 cm se dá pomocí standardně dodávané vložky snížit na 1 cm. Sklon bubnu je nastavitelný, buben je vybaven kartáčem, který průběžně čistí otvory i při práci s vlhkým materiálem a celý stroj je vybaven dvěma koly pro snadný transport.

Zpracuje až 3 m³ materiálu za hodinu

BENZÍNOVÁ TLAKOVÁ MYČKA 200 bar

HCP 2600	9 999 Kč 399 €
Motor:	4-taktní, OHV, 173 cm³
Výkon:	3,2 kW / 4,4 HP
Max. tlak:	200 bar
Pracovní tlak:	180 bar
Max. průtok:	522 l/hod
Max. teplota vody:	50°C
Max. tlak vody na vstupu:	10 bar
Trysky:	0°/15°/25°/40°/tryska na saponát
Objem nádrže na benzín:	0,9 l
Rozměry stroje:	670 x 490 x 1000 mm
Hmotnost bez příslušenství:	26 kg

5 x tryska

Velmi výkonná benzínová tlaková myčka Scheppach HCP 2600 je univerzální pomocník pro domácnosti, farmy, stavební firmy, servisy a další provozy, určený k čištění v podstatě všech tvrdých povrchů, příjezdových cest, nádvoří, zídek, zahradního nábytku, vozidel nebo lodí. Možnosti jsou téměř neomezené. Základem dlouhé životnosti je silný motor o výkonu 4,4 HP, stabilní a krutu odolná ocelová konstrukce s kvalitní povrchovou úpravou, heavy-duty mosazné čerpadlo a nástavec k pistoli z nerezové oceli. Komfortními prvky jsou potom velká pojezdová kola, díky benzínovému pohonu nezávislost na elektrickém zdroji, dlouhá 7,5 m kvalitní tlaková hadice s držákem na myčce, úložný prostor na 5 různých trysek, úložný prostor na tlakovou pistoli a integrovaná nádobka na mycí přípravek. Velmi vysoký průtok 522 l/hod umožňuje opravdu důkladné očištění i velmi špinavých ploch třeba i ze zemědělských nebo terénních vozidel pracujících v těžkých podmínkách a rovněž zajišťuje dobrý oplach i z rozsáhlých ploch při mytí dlažby, zdí apod.

Model	Popis	Technické parametry, obj. číslo	Cena Kč / Eur
HS 105	řezný kotouč	TCT Ø254/30, 60 zubů, obj. č. 3901203701	549,- / 21,99
		TCT Ø254/30, 30 zubů, obj. č. 3901102701	379,- / 14,99
HS 100 S	řezný kotouč	TCT Ø250/30, 24 zubů, obj. č. 3901306701	379,- / 14,99
HS 120 o HS 120 TS 310	řezný kotouč	TCT Ø315/30, 24 zubů, obj. č. 3901302701	949,- / 37,99
HM 80 L HS 80	řezný kotouč	TCT Ø210/30, 24 zubů, obj. č. 3901208701	319,- / 12,99
HM 90 MP HM 90 SL HM 216	řezný kotouč dřevo/lamino	TCT Ø216/30/2,8, 24 zubů, obj.č. 7901101602	489,- / 19,99
	řezný kotouč univerzální (dřevo, plasty, hliník, měď)	TCT Ø216/30/2,8, 40 zubů, obj. č. 7901200701	499,- / 19,99
	řezný kotouč univerzální + řezání kovu	TCT Ø216/30/1,8, 40 zubů, obj. č. 7901200703	799,- / 31,99
	řezný kotouč na dřevo	TCT Ø216/30/2,8, 48 zubů, obj. č. 7901200705	439,- / 17,99
	řezný kotouč na dřevo	TCT Ø216/30/2,8, 60 zubů, obj. č. 7901201702	549,- / 21,99
HM 110 MP HM 254 SPX	pilový kotouč univerzální (dřevo, plasty, hliník, měď)	TCT Ø255/30/2,8, 48 zubů, obj. č. 7901200702	599,- / 23,99
	pilový kotouč univerzální + řezání kovu	TCT Ø255/30/2,2, 48 zubů, obj. č. 7901200704	1 299,- / 51,99
	řezný kotouč na dřevo	TCT Ø255/30/2,8, 48 zubů, obj. č. 7901200706	449,- / 19,99
	řezný kotouč dřevo/lamino	TCT Ø255/30/2,8, 60 zubů, obj. č. 5901308701	549,- / 21,99
HM 140 L	řezný kotouč	TCT Ø 305/30, 24 zubů, obj. č. 7901201705	1099,- / 43,99
		TCT Ø 305/30, 48 zubů, obj. č. 7901202705	849,- / 33,99
HM 305 SL	řezný kotouč	TCT Ø 305/30, 24 zubů, obj. č. 7901201705	1099,- / 43,99
		TCT Ø 305/30, 48 zubů, obj. č. 7901202705	699,- / 27,99
		TCT Ø305/30/3, 60 zubů, obj. č.: 7901200707	1199,- / 47,99
HBS 30	pilový pás	univerzální (6 zubů/palec), obj. č. 3901504037	549,- / 21,99
HBS 261	pilový pás	univerzální, obj. č. 7901505701	449,- / 19,99
HBS 400	pilový pás	na dřevo (4 zuby/palec), obj. č. 3901502141	799,- / 31,99
		na dřevo (6 zubů/palec), obj. č. 3901502702	799,- / 31,99
		na dřevo a plast (24 zubů/palec), obj. č. 3901502703	799,- / 31,99
MBS 1200	pilový pás	univerzální, 1140 x 12,7 x 0,65 mm, 10/14 zubů, obj. č. 7901506701	699,- / 27,99
SD 1600 V Deco-flex DECO-XLS	pilový plátek	univerzální, obj. č. 88000011, sada 6 ks	499,- / 19,99
		na dřevo a plasty, obj. č. 88000012, sada 6 ks	499,- / 19,99
		na dřevo, obj. č. 88000013, sada 6 ks	499,- / 19,99
Deco-flex 11	Sada příslušenství	103 kusů, obj. č. 88002730	649,- / 25,99
Deco-flex 12		64 kusů, obj. č. 3901402701	379,- / 14,99
PL 55 3	vodící lišta 1400 mm	obj. č. 4901802701	1 399,- / 55,99
PL 55 4	pilový kotouč	TCT 24 zubů, 160/20 mm, obj. č. 3901802704	449,- / 19,99
PL 55 5	pilový kotouč	TCT 48 zubů, 160/20 mm, obj. č. 3901802705	549,- / 21,99
PL 55 6	ochrana proti překlopení stroje	obj. č. 3901802703	259,- / 10,99
PL 55 7	set příslušenství	1x spojka vodicích lišt, 2x kovová svorka, 1x doraz obj. č. 3901802702	649,- / 25,99
PL 75	vodící lišta 1400 mm	obj. č. 4901802701	1399,- / 55,99
	set příslušenství	1x spojka vodicích lišt, 2x kovová svorka, 1x doraz, obj. č. 3901802702	649,- / 25,99
	ochrana proti překlopení stroje	obj. č. 3901802703	259,- / 10,89
	pilový kotouč TCT 36 zubů	obj. č. 7901800601	449,- / 19,99
	pilový kotouč TCT 72 zubů	obj. č. 7901800602	799,- / 31,99
HMS 850 HMS 1070	sada nožů	sada nožů HSS, obj. č. 3902202701	949,- / 37,99
HMS 1070	sada nožů	sada nožů HSS, obj. č. 3902204701	999,- / 39,99
HMS 1080	sada nožů	sada nožů HSS, obj. č. 7902200608	1049,- / 41,99
FS 3600	řezný kotouč	Ø 200 x 25,4 x 1,6, obj. č. 7906700705	899,- /35,99
	řezný kotouč profesionální	Ø 200 x 25,4, obj. č. 7906700703	1 799,- / 71,99
FS 4700	řezný kotouč	Ø 230 x 25,4 x 2,4 mm, obj. č. 7906700704	949,- / 37,99
HSM 3500	řezný kotouč dlaždice	Ø 350 x 25,4 mm, obj. č. 7906700701	1 399,- / 55,99
	řezný kotouč kámen	Ø 350 x 25,4 mm, obj. č. 7906700702	1 399,- / 55,99
redukce 2	Univerzální redukce	7 stupňová redukce k odsávacímu zařízení, obj. č. 7906300703	319,- / 12,99
DC 100	prachový vak	sada 5 ks, obj. č. 7906300705	249,- / 9,99
DC 500	redukce sací hadice	4 dílná sada, obj. č. 75200703	299,- / 11,99
	plast. vak na piliny	obj. č. 75001500	79,- / 3,19
	prachový vak	obj. č. 3906301013	499,- / 19,99
	sací hadice	obj. č. 3906301015	999,- / 39,99

Model	Popis	Technické parametry, obj. číslo	Cena Kč / Eur
HD2P	prachový vak	obj. č. 3906307701	179,- / 6,99
ACV 20	filtr	obj. č. 7906401701	199,- / 7,99
	filtr včetně kovového krytu	obj. č. 7906401704	399,- / 15,99
BG 150 BGS 700	brusný kotouč	150 x 25 x 12,7, zrnitost 36, obj. č. 88000892	219,- / 8,79
		150 x 25 x 12,7, zrnitost 60, obj. č. 88000893	219,- / 8,79
BGS 700	sada brusných pásů	686 x 50 mm, 3ks zrnitost 60, 3ks zrnitost 120, 3ks zrnitost 180, obj. č. 7903303701	319,-/12,99
BTS 700	sada brusných pásů a papírů	9 ks, papíry zrnitost 80, 120, 180, 3 ks, pásy zrnitost 60, 100, 180, obj. č. 3903301707	449,- / 19,99
	sada brusných papírů Ø 125 mm	3 ks, zrnitost 80, 120, 180, obj. č. 7903301701, se suchým zipem	899,- / 35,99
	sada brusných pásů 762 x 25 mm	3 ks, zrnitost 60, 100, 180, obj. č. 7903301702	399,- / 15,99
BG 200 BG 200 AL	brusný kotouč	200 x 25 x 16 mm, zrnitost 36, obj. č. 88000870	399,- / 15,99
		200 x 25 x 16 mm, zrnitost 60, obj. č. 88000869	339,- / 13,99
BG 200 AL	brusný kotouč (bílý)	200 x 40 x 16 mm, zrnitost 100, obj. č. 88002593 (bílý)	849,- / 33,99
BTS 800	brusný papír Ø150 mm	zrnitost K80, 10 ks, obj. č. 88000208	599,- / 23,99
		zrnitost K120, 10 ks, obj. č. 88000209	599,- / 23,99
		zrnitost K180, 10 ks, obj. č. 88000220	599,- / 23,99
	brusný pás 100 x 914 mm	zrnitost K80, 3 ks, obj. č. 88000211	299,- / 11,99
		zrnitost K120, 3 ks, obj. č. 88000212	299,- / 11,99
		zrnitost K180, 3 ks, obj. č. 88000221	299,- / 11,99
Tiger 2000 Tiger 2500 Tiger 3000 VS	Jig 40	obj. č. 89490712 Přípravek na broušení seker do délky ostří 170 mm.	299,- / 11,99
	Jig 55	obj. č. 89490706 Přípravek na broušení dlát s rovným i okrouhlým ostřím.	999,- / 39,99
	Jig 60	obj. č. 89490708 Přípravek na broušení nožů s délkou čepele 40 až 100 mm	599,- / 23,99
	Jig 70	obj. č. 89490716 Přípravek na broušení rovných ostří, železných hran, dlát, sekáčů, majzlíků, škrabek, břitev apod.	379,- / 14,99
	Jig 110	obj. č. 89490718 Podpěra pod nástroje, které je obtížné uchytit do svěrky, jako jsou různé škrabky, řezbářské náčiní apod.	549,- / 21,99
	Jig 120	obj. č. 89490709 Přípravek na broušení nožů s délkou čepele 100 až 200 mm	649,- / 25,99
	Jig 160	obj. č. 89490710 Přípravek na broušení nůžek a nůžek na živé ploty s rovnou čepelí.	999,- / 39,99
	Jig 320	obj. č. 89490723 Přípravek na broušení řezných nožů různých šířek, hlavně do hoblovek apod., a to až do šířky 320 mm. Velmi pevná konstrukce přípravku s přesným nastavením úhlu.	5 199,- / 207
	Jig 380	obj. č. 89490724 Přípravek na broušení řezných nožů různých šířek, a to až do délky ostří 400 mm. Velmi pevná konstrukce přípravku s přesným nastavením úhlu.	5 199,- / 207
	brusný kámen/srovnávač 200	obj. č. 89490707 Zarovnává zrna brusného kotouče pro velmi jemné broušení. Opačná strana přípravku dokáže povrch kotouče opět zdrsnit.	319,- / 12,99
	abrazivní pasta	obj. č. 89490703	319,- / 12,99
CGP 1200	adaptér k odsavači	obj. č. 5903818014	249,- / 9,99
	brusný kotouč tvrdokov	obj. č. 7903800711	499,- / 19,99
	sada brusných papírů 6 ks	obj. č. 7903800710	249,- / 9,99
	prachový vak	obj. č. 5903818016	199,- / 7,99
	odsávací hadice	obj. č. 5903818017	399,- / 15,99
HG 34	brusný kotouč	obj. č. 7903100701	159,- / 6,39
	leštící kotouč	obj. č. 7903100702	59,- / 2,39
11	sada příslušenství	103 kusů, obj. č. 88002730	649,- / 25,99
12		64 kusů, obj. č. 3901402701	379,- / 14,99
Dláta 1	osmidílná sada dlát v boxu	obj. č. 7902301601	999,- / 39,99
BG 200 W	brusný kotouč	200 x 40, obj. č. 89490715	1 099,- / 43,99
		150 x 20, obj. č. 88000214	119,- / 4,79
OSM 100 OS 58	brusné válečky	zrnitost 80, Ø 13/19/26/38/51/76, po 3ks, obj. č. 7903400701	799,- / 31,99
		zrnitost 120, Ø 13/19/26/38/51/76, po 3ks, obj. č. 7903400702	799,- / 31,99
		zrnitost 240, Ø 13/19/26/38/51/76, po 3ks, obj. č. 7903400703	799,- / 31,99
MT 150	řezný kotouč	Ø 355 x 25,4 mm, obj. č. 5903702701	279,- / 10,99
HL 760 LS	štípací klín	šestiramenný štípací klín, obj. č. 16040717	1 299,- / 51,99
		čtyřramenný štípací klín, obj. č. 16040730	799,- / 31,99
HL 730	štípací klín	čtyřramenný štípací klín, obj. č. 3905301701	899,- / 35,99
		rozšiřovací klín, obj. č. 3905301702	1099,- / 43,99

Model	Popis	Technické parametry, obj. číslo	Cena Kč / Eur
Štípače	olej	hydraulický olej 1l, obj. č. 16020280	179,- / 7,19
		hydraulický olej 5l, obj. č. 16020281	799,- / 31,99
	plastické mazivo	k mazání plastových vodítek, 425 g, obj. č. 310020238544	139,- / 5,59
HS 410	pilový kotouč	TCT 400/30 x 3,4, 40 zubů, obj. č. 3905103702	999,- / 39,99
HS 510	pilový kotouč	TCT 500/30 mm, 44 zubů, obj. č. 15270704	2 999,- / 119,-
		TCT, 500/30 mm, 40 zubů, obj. č. 3905111701	2 799,- /111,-
HS 720 HS 730	pilový kotouč	CV 700/30 mm, 56 zubů, obj. č. 10023207	3 499,- / 139,-
		TCT 700/30 mm, 42 zubů, obj. č. 13108001	4 499,- / 179,-
kompresory	olej	kompresorový olej 1 l, obj. č. 3906100701	169,- / 6,79
Pneum. nářadí	olejovač (přimazávač)	k přimazávání proudu vzduchu u pneumatického nářadí, obj. č. POWAIR0258	249,- / 9,99
PLC 40 14	14dílný set příslušenství	5x tryska, 5x elektroda, 2x keramická koncovka hořáku, 2x difuzér, obj. č. 7906600706	369,- / 14,99
EB 2000 8	půdní vrtáky	půdní vrták Ø 100mm, délka 80 cm: obj. č. 7904702701	899,- / 35,99
9		půdní vrták Ø 150mm, délka 80 cm: obj. č. 7904702702	1 099,- / 43,99
10		půdní vrták Ø 200mm, délka 80 cm: obj. č. 7904702703	1 499,- / 59,99
DH 1300 PLUS	3 vrtáky SDS PLUS	Ø 8/10/12mm, obj. č. 7907900004	159,- / 6,39
	2 sekáče SDS PLUS	špičatý Ø 14 x 250mm, plochý Ø 14 x 20 x 250mm, obj. č. 7907900003	159,- / 6,39
DH 1600 MAX	3 vrtáky SDS MAX	Ø 16 x 320 mm, 18 x 320 mm, 20 x 320 mm, obj. č. 7907900002	559,- / 22,99
	2 sekáče SDS MAX	špičatý Ø18 x 350mm; plochý Ø18 x 25 x 350mm, obj. č. 7907900001	459,- / 18,99
AB 1500 MAX AB 1500 X	sekáč plochý	30 × 410 mm, obj. č. 3908202701	449,- / 17,99
	sekáč špičatý	30 × 410 mm, obj. č. 3908202702	449,- / 17,99
	set sekáč plochý a špičatý	30 × 410 mm, obj. č. 7907900001	459,- / 18,99
	3 vrtáky SDS MAX	Ø 16 x 320 mm, 18 x 320 mm, 20 x 320 mm, obj. č. 7907900002	559,- / 22,99
AB 1600 AB 1700	sekáč plochý	30 x 390 mm, obj. č. 3908201108	449,- / 17,99
	sekáč špičatý	30 x 390 mm, obj. č. 3908201109	449,- / 17,99
AB 1900	sekáč špičatý	obj. č. 3908201109	449,- / 17,99
	sekáč plochý	obj. č. 3908201108	449,- / 17,99
kladiva	plastické mazivo	k mazání převodů vrtacích, sekacích a demoličních kladiv, 425 g, obj. č. 310020238644	249,- / 9,99
PM 1200	spirálová míchací metla 120 mm	obj. č. 3907801009	219,- / 8,79
PM 1600	spirálová metla 120 mm	obj. č. 3907801900	219,- / 8,79
	spirálová metla 140 mm	obj. č. 5907800701	379,- / 14,99
PM 1800 D	2 ks spirálová míchací metla	Ø 110 mm, obj. č. 5907802701	799,- / 31,99
ASP 15-ES	heppa filtr	obj. č. 7907702701	179,- / 7,19
	prachový sáček	sada 5 ks, obj. č. 7907702704	259,- / 9,99
	pěnový filtr černý	sada 5 ks, obj. č. 7907702703	179,- / 7,19
	látkový filtr pratelný	sada 2 ks, obj. č. 7907702707	119,- / 4,79
	látkový filtr pratelný	sada 6 ks, obj. č. 7907702706	249,- / 9,99
ASP 20-ES ASP 30-ES	heppa filtr	obj. č. 7907702702	219,- / 8,79
	prachový sáček	sada 5 ks, obj. č. 7907702705	279,- / 10,99
	pěnový filtr černý	sada 5 ks, obj. č. 7907702703	179,- / 7,19
	látkový filtr pratelný	sada 2 ks, obj. č. 7907702707	119,- / 4,79
	látkový filtr pratelný	sada 6 ks, obj. č. 7907702706	249,- / 9,99
ASP 30	prachový vak	obj. č. 7907701703	449,- / 17,99
ASP 30 PLUS	Heppa filtr	obj. č.: 7907709712	249,- / 9,99
	prachový sáček (sada 5 ks)	obj. č.: 7907709714	279,- / 10,99
	pěnový filtr černý (sada 5 ks)	obj. č.: 7907709713	179,- / 6,99
	látkový filtr pratelný (sada 2 ks)	obj. č.: 7907709717	179,- / 6,99
	látkový filtr pratelný (sada 6 ks)	obj. č.: 7907709716	449,- / 17,99
NTS 16	heppa filtr	obj. č.: 7907709701	229,- / 9,19
	prachový sáček	sada 5 ks, obj. č.: 7907709703	199,- / 7,99
	pěnový filtr	obj. č.: 7907709702	169,- / 6,79
HP 1200 S	černá plastová podložka	obj. č.: 5904610008	999,- / 39,99
HP 1800 S HP 2200 S	černá plastová podložka	obj. č.: 7904601701	1099,- / 43,99
HP 2300 S	černá plastová podložka	obj. č.: 3904602057	1999,- / 79,99
HP 2500 S	černá plastová podložka	obj. č.: 5904613010	1999,- / 79,99
HP 3000 S	černá plastová podložka	obj. č.: 5904605012	2799,- / 111
KS 1200	brusný kotouč 100 x 10 x 3,2 mm	obj. č. 3903602701	159,- / 6,39

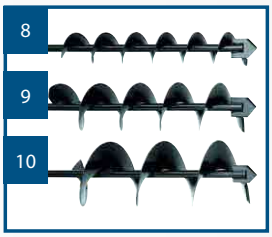

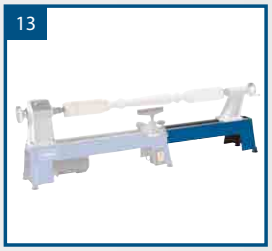

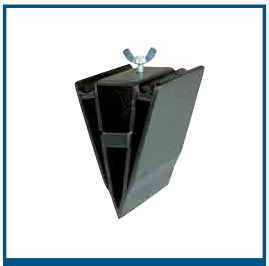

rozšiřovací klín

čtyřramenný klín

šestiramenný klín

Poznámky:

scheppach

Germany

ESSOX
Peníze jsou naše starost.

Možnost výhodného splátkového prodeje na produkty Scheppach. Na výši splátek s nízkým úrokem nebo i bez navýšení se ptejte u svého prodejce.

Výhradní zástupce Scheppach v ČR a SR:
GARLAND distributor, s.r.o.

Společnost GARLAND distributor, s.r.o., identifikační číslo 60108461, se sídlem Hradecká 1136, Valdické Předměstí, 506 01 Jičín, sděluje, že ceny uvedené v tomto katalogu stejně jako ceny ve všech katalozích nejsou cenami přímo ani nepřímo určenými. Tyto ceny jsou pouze doporučené, informativní a nezávazné. Jednotliví prodejci nejsou uvedenými cenami přímo ani nepřímo vázáni, doporučené ceny nejsou kontrolovány ani jejich dodržování není jakkoli vymáháno či sankcionováno.

www.scheppach.cz, www.garland.cz
www.scheppach.sk, www.garland.sk

Váš prodejce Scheppach:

Designed by JR PROMO | 2/2023